Catalogue de Pièces Compétition

Référence: 7711129721
Date: 15/10/2014

Clio CUP RALLY

COMMANDE DES PIECES DE RECHANGE

Pièces Compétition RENAULT SPORT/ALPINE
Avenue de Bréauté
76200 DIEPPE

Retrouvez les mises à jour sur Internet
www.renault-sport.com

RENSEIGNEMENTS TECHNIQUES
Tél : 01 76 86 31 50
Fax : 01 76 86 34 01
E-mail : rst-parts.dpt@renault.com

RENAULT SPORT

RENAULT

GARANTIE

- Les pièces de compétition ne font l 'object d'aucune garantie contractuelle particulière.

- De plus nous attirons votre attention sur le fait que, l'adaptation des pièces de compétition RENAULT SPORT sur les véhicules de marque RENAULT pourrait rendre leur circulation interdite sur les chaussées ouvertes à la circulation publique.

- Les pièces RENAULT SPORT utilisées pour la compétition pourraient modifier les caractéristiques, des véhicules de série, décrites dans le procès verbal d'acceptation délivré par le service des mines(caractéristiques techniques, bruit, pollution, dimensions des pneumatiques, performances, etc...).

Remarques

- Les pièces de compétition ne sont ni reprises, ni échangées.

- Le tarif des pièces RENAULT SPORT est revu périodiquement, merci de vous reporter à la date mentionnée en haut de page.

INDEX ALPHABETIQUE DES PIECES

	Designation	Planche
A	Adaptateur 3/8x24-M10x100	37.60
	Agrafe	37.00
	Agrafe de fixation	56.00
	Agrafe de maintien	46.00
	Agrafe injecteur	12.50
	Agrafe maintien	55.20
	Agrafe maitien adaptateur	37.60
	Agrafe panneau de porte	50.60
	Agrafe support	37.00
	Aile AVD	46.00
	Aile AVG	46.00
	Alternateur 100A	15.00
	Amortisseur AV plombé	32.00
	Amortisseur de pression	12.50
	Amortisseur plombé	34.00
	Anneau fixation sangle	35.00
	Appui cable	37.00
	Arrêt de gaine	37.00
	Arrêt de porte	48.00
	Articulation élastique série	33.00
	Attache capots (alu)	48.00
		56.00
	Avertisseur sonore	81.10
	Axe 8x16.3	37.70
	Axe articulation	33.00
	Axe bras M12-91	31.10
	Axe support élastique	19.80
B	Bacquet "SPARCO" EVO	75.00
	Bague	38.00
	Bague de crémaillere	36.00
	Bague élastique	38.00
	Bague enjoliveur de manivelle	50.60
	Bague étanchéité 80x100x8	10.00
	Bague Ø10.5x13x26	21.00
	Bandeau pavillon droite	55.20
	Bandeau pavillon gauche	55.20
	Barre anti - devers	32.10
	Barrette de fixation	80.10
	Batterie basse 420A	80.10
	Berceau assemblé "camion assistance"	31.00
	Berceau renforcé	31.00
	Biel. de reprise de couple ass.	19.80
	Biellette anti-couple semi rigide	19.80
	Biellette de selection renforcée	38.00
	Bloc chauffage avec cde manuelle	19.00
	Bloc filtrant	32.00
		34.00
	Bobine d'allumage	17.10
	Bocal DA	36.10
	Bocal lave vitre	86.00
	Boite de vitesses couple 14x63	21.00
	Boitier filtre équipé	13.50

	Designation	Planche
	Boîtier gestion moteur plombé	17.00
	Boitier papillon	13.50
	Boîtier rotule D	36.00
	Boîtier rotule G	36.00
	Boitier sortie eau	11.00
	Borniers	80.00
	Bouchon	11.00
		12.50
		19.00
	Bouchon d'huile	11.00
	Bouchon M16x150	10.40
	Bouchon réservoir	12.50
		37.70
	Bouclier AR peint	55.00
	Bouclier AV peint	55.00
	Bougie	17.10
	Bourrelet AR	55.00
	Bride de fixation	36.00
		80.10
	Butée de choc Ohlins	34.00
	Butée embrayage	20.00
	Butée tournante	32.00
C	Cablage coupe circuit	80.00
	Cablage feux virages AV	80.05
	Cable accélérateur	37.00
	Cable embrayage	37.00
	Cache protecteur batterie support	80.00
	calculateur	
	cache rétroviseur D	56.20
	cache rétroviseur G	56.20
	Cale de réglage	46.00
	Cale de réglage de haureur de caisse 10 mm	34.00
	Cale de réglage de haureur de caisse 2,5	34.00
	mm	
	Cale de réglage de haureur de caisse 5 mm	34.00
	Cale épaisseur 10mm	86.00
	®Cale pentée 1°	33.40
	®Cale pentée 10 '	33.40
	®Cale pentée 20 '	33.40
	®Cale pentée 30 '	33.40
	Calorstat	11.00
	Capot AV "Peint"	48.00
	Capot AV - Phase 2	48.00
	Capteur cliquetis	17.10
	Capteur PMH	17.00
	Capteur tachymétrique	17.00
		21.00
	Capteur température eau	17.10
	Carénage sous berceau	31.00
	Carter huile	10.40
	Catalyseur - Ph 2 / Ragnotti	19.50
	Cavalier de fixation	32.10

	Designation	Planche
	Charnière de porte AR	48.00
	Circlips arrêt roulement	33.40
	Clapet prélèvement essence	12.50
	Clip de maintien	37.70
	Clips de maintien	55.00
	Coiffe support moteur AVD renforcé	19.80
	Col. phares virage assemblés et peints	81.00
	"camion assistance"	
	Coll.bandeaux porte D.	55.20
	Coll.bandeaux porte G.	55.20
	Coll. support BV ass.	19.80
	Collecion palier direction	36.00
	Collecion soufflet	36.00
	Collecion soufflet côté BV roue D	29.00
	Collecion soufflet côté BV roue G	29.00
	Collecion soufflet côté roue	29.00
	Collecteur échappement "Orbisoud"	19.50
	Collection anti-vibratoire à rotules	81.00
	Collection bague-joint	12.50
	Collection bourrelets	55.00
	Collection de harnais	59.30
	Collection échappement - Ragnotti	19.50
	Collection fixation	19.50
	Collection fixation bacquet droite	75.00
	Collection fixation bacquet gauche	75.00
	Collection inserts	55.20
	Collection lampes	81.10
	Collection lunette AR	54.00
	Collection obturateurs	55.00
	Collection pare brise	54.00
	Collection patin alu	37.00
	Collection rampe de phares à iode	81.00
	Collection trappe de toit	40.10
	Collier	13.50
		19.50
	Collier 16/27	19.00
	Collier 23/35	19.00
	Collier 60/80	13.50
	Collier clic	12.50
	Collier de serrage Ø 8-16	13.50
	Collier fixation palier	32.10
	Collier inox Ø87/112	19.50
	Collier Ø13-20	19.00
	Collier Ø32-50	19.00
	Collier Ø40-60	12.50
	Colonne de direction	36.00
	Conduit air entrée boitier papillon	13.50
	Contacteur frein (blanc) double 4 fils	37.00
	Contacteur frein (noir) simple 2 fils	37.00
	Contre écrou	37.00
	Contre-ecrou rotule inf.	31.10
	Contre plaque fixation tirette	90.00

INDEX ALPHABETIQUE DES PIECES

	Designation	Planche
	Convergent	19.10
	Coque renforcée, arceautée	40.00
	Coque renforcée, arceautée "Peinte"	40.00
	Coupe circuit	80.00
	Coupelle	32.00
	Coupelle de ressort	34.00
	Coupelle inférieure	32.00
	Coupelle supérieure	32.00
	Courroie	15.00
	Coussinet élastique embout barre	32.10
	Cric	35.00
	Crochet de remorquage AV	56.00
D	Déflecteur entretoise	33.40
	Déflecteur inférieur	55.00
	Déflecteur supérieur	55.00
	Démarreur	15.00
	Diffuseur trappe de toit	40.10
	Diffuseur type "bouche"	40.10
	Direction assistée	36.00
	Disque d'embrayage	20.00
	Disque Ø280 ép:24mm	31.40
E	Eclaireur plaque police	81.10
	Ecran accoustique	19.60
	Ecran de capteur tachymétrique	17.00
		21.00
	Ecran thermique	19.60
	Ecran thermique AV	19.60
	Ecran thermique central	19.60
	Ecran thermique crémaillère	36.00
	Ecran thermique démarreur	19.50
	Ecran thermique réservoir	19.60
	Ecrou	31.40
		32.00
		33.40
		35.00
	Ecrou cage M6	40.10
		81.00
	Ecrou de transmission	29.00
	Ecrou emb. HM10	19.80
	Ecrou embase H M8	80.10
	Ecrou FIH E M10x125 Cl:10	31.10
		33.00
		36.00
	Ecrou FIH emb M10	19.80
	Ecrou FIH M10	33.40
	Ecrou FIH M20x150	33.40
	Ecrou FIH M8	36.00
	Ecrou FIH RDL M10	33.00
	Ecrou FIH RDL M6	34.00
	Ecrou frein FIH emb. M12	19.80
		31.10
	Ecrou Frein Simmonds M6 6PH135M	37.00

	Designation	Planche
	Ecrou H M14x150	32.00
		36.00
	Ecrou HM16	56.00
	Ecrou HM8 autofreiné embase	19.80
	Ecrou HM M12x125 Cl:10	37.00
	Ecrou HRDL M8	86.00
		33.40
	Ecrou jambe de force M62x1,5	32.00
	Ecrou M12x125	31.10
	Ecrou M6	50.60
		81.00
	Ecrou M8	32.10
	Ecrou rapide	19.60
	Ecrou réglage de cable	37.00
	Ecrou tôle	46.00
	Ecrou tole M5	12.50
	Ecrou tôle Ø6	19.60
	Elément aérodinamique	55.00
	Element fermeture cloison chauffage	40.00
	Embout de sélecteur	38.00
	Ems.biellette rotule D.	36.00
	Ems.biellette rotuleG.	36.00
	Enjoliveur de coffre	55.20
	Enjoliveur essuie glace AR	56.00
	Ensemble borne positive	80.10
	Ensemble essuie glace	85.00
	Ensemble Frein A Main	37.60
	Ensemble MC Ø 22,2 avec ampl 9 "	37.60
	Entretoise	32.00
	Entretoise amortisseur	32.00
	Entretoise biellette anti-couple semi rigide	19.80
	Entretoise bloc filtrant	34.00
	Entretoise de flexibloc	19.80
	Entretoise de rotule	38.00
	Entretoise pour axe biellette sur BV	19.80
	Entretoise tampon élastique	19.80
	Entretoise Ø6 lg:26mm	37.00
	Essuie glace droit	85.00
	Essuie glace gauche	85.00
	Etrier frein ARD	33.50
	Etrier frein ARG	33.50
	Etrier frein AVD	32.50
	Etrier frein AVG	32.50
	Extincteur manuel alu 2,4L	90.00
	Extincteur mécanique acier	90.00
F	Faisceau moteur modifié	80.00
	Feu ARD	81.10
	Feu ARG	81.10
	Feu stop surélevé	81.10
	Filtre "Green"	40.10
	Filtre à Air	13.50
	Filtre à huile	10.00

	Designation	Planche
	Fixation becquet	55.20
	Fourchette	50.60
	Fusible 10A (rouge)	81.05
	Fusible 15A (bleu)	81.05
	Fusible 20A (jaune)	81.05
	Fusible 30A (vert)	81.05
	Fusible 5A (maron)	81.05
	Fusible 60A (bleu)	81.05
	Fusible 80A	81.05
G	Gache étrier	48.00
	Galet tendeur	15.00
	Glace droite	56.20
	Glace gauche	56.20
	GMV	19.10
	Goujon	19.80
	Goujon de roue	31.40
		33.40
	Goulotte remplissage	12.50
	Graisse	32.00
	Grille auvent droite	55.00
	Grille auvent gauche	55.00
H	Hayon AR "Peint"	48.00
	Hayon AR - Phase 2	48.00
	Huile BV TRJ 75/80	08.00
	Huile direction D2 (2L)	08.00
I	Injecteur	12.50
	Isolant de tablier	68.00
J	Jante 7X15 déport : 48,5mm - Ph2	35.00
	Jauge à huile	10.40
	Joint	13.50
	Joint BDL étanchéité D	64.00
	Joint BDL étanchéité G	64.00
	Joint carter 5ème	21.00
	Joint collecteur	19.50
	Joint cuivre 10x14x1	37.60
	Joint cuivre Ø12x18 ép:2	37.60
	Joint d'étanchéité	11.00
	Joint de bouchon	10.40
		12.50
	Joint de cloison chauffage	64.00
	Joint de traverse avant	64.00
	Joint écrou jauge	12.50
	Joint étanchéité semelle	10.40
	Joint porte droite	64.00
	Joint porte gauche	64.00
	Joint torique	19.00
	Joint vanne thermostatique	11.00
K	Kit 3 vis fix. GMV buse	19.10
	Kit cablage rampe de phares	80.05
	Kit colle	54.00
	Kit embrayage	20.00
	Kit fixation hélice	19.10

INDEX ALPHABETIQUE DES PIECES

	Designation	Planche
	Kit panneaux porte et léve-vitres	50.60
L	Lampe 12V 10W	81.05
	Lampe 12V 21/5W	81.05
		81.10
	Lampe 12V 21W	81.05
		81.10
	Lampe 12V 5W	81.05
	Lampe à iode 55W	81.00
	Lampe clignotant	81.10
	Lampe H1 TS	81.05
	Lampe H4 60/55W	81.05
		81.10
	Lampe H7	81.05
	Lampe H7-LL	81.05
	Lampe HB3	81.05
	Lampe navette 12V 10W	81.05
	Lampe navette 12V 7W	81.05
	Lampe veilleuse	81.05
		81.10
	Lest -1 Kg	75.00
	Lève vitre AVD	50.60
	Lève vitre AVG	50.60
	Levier assemblé "camion assistance"	38.00
	Ligne avant - Ph2 / Ragnotti	19.50
	Ligne avant pour cata - Ph2 / Ragnotti	19.50
	Ligne intermédiaire -Ph2 / Ragnotti	19.50
	Limiteur de frein	37.60
	Liquide frein AP600 (0.5 L)	08.00
	Liquide refroidissement (5L)	08.00
	Lot 3 bidons huile moteur ELF compet	08.00
M	Maitre cylindre	37.70
	Maitre cylindre Ø14 AP	37.60
	Manchon raccord pipe	12.50
	Manchon Ø70mm L: 100mm	13.50
	Manivelle	50.60
		35.00
	Masse caisse	80.10
	Mécanisme d'embrayage	20.00
	Molette de réglage	37.60
	Molette fix. feu AR	81.10
	Monogramme "Clio"	56.00
	Monogramme "RENAULT"	56.00
	Monogramme "SPORT"	56.00
	Moteur plombé K4M	10.00
	Mousse protection Ø45	40.00
	Moyeu absorbtion de choc	36.00
	Moyeu disque	33.40
	Moyeu disque assemblé "camion assistance"	33.40
	Moyeu roue de série	31.40
N	Necéssaire clapet	37.70
O	Obturateur	12.50

	Designation	Planche
		13.50
	Obturateur logement radio	90.00
	Obturateur puit reservoir essence	12.50
	Obturateur tablier	40.00
	Optique longue portée	81.00
	Optique Ø160 "Le Mans" H1 virage	81.00
	Outil pour goujon de roue	31.40
		33.40
		35.00
P	Palier BAD sur berceau	32.10
	Palier droit	33.00
	Palier gauche	33.00
	Panneau custode D	50.60
	Panneau custode G	50.60
	Panneau porte D	50.60
	Panneau porte G	50.60
	Passe cloison dans passage de roue AR	37.60
	Passe fils Ø29.5x16	12.50
	Patin	54.00
	Patte	19.80
	Patte de fixation arrière boitier filtre	13.50
	Patte de fixation avant boitier filtre	13.50
	Patte de fixation latérale boitier filtre	13.50
	Patte fixation rampe de phare	81.00
	Patte fixation supérieur	19.10
	Patte inférieure support bocal lave vitre	86.00
	Patte supérieure support bocal lave vitre	86.00
	Pédale accélérateur	37.00
	Pédale embrayage	37.00
	Plaquette anti translation coiffe moteur	19.80
	Plaquette de guidage	33.50
	Plaquette fixation	46.00
	Plaquettes freins AR - DS 2500	33.50
	Plaquettes freins AR - Ferodo 451	33.50
	Plaquettes freins AV - DS2500	32.50
	Plaquettes freins AV - DS 3000	32.50
	Plateau fusée - Ph2	33.40
	Plot silencieux	19.60
	Plot suspension	19.60
	Pompe à eau	11.00
	Pompe DA avec poulie "camion assistance"	36.10
	Pompe essence modifiée	12.50
	Porte D	48.00
	Porte D assemblée "Peinte"	48.00
	Porte moyeu AVD	31.40
	Porte moyeu AVD assemblé "camion assistance"	31.40
	Porte moyeu AVG	31.40
	Porte moyeu AVG assemblé "camion assistance"	31.40
	Potentiomètre	13.50
	Poulie	10.60

	Designation	Planche
	Presseur bouclier	55.00
	Projecteur droit	81.10
	Projecteur gauche	81.10
	Protection passage de roue ARD	46.00
	Protection passage de roue ARG	46.00
	Protection passage de roue AVD	46.00
	Protection passage de roue AVG	46.00
R	Raccord 3 voies	37.60
	Raccord 90°	13.50
	Radiateur	19.10
	Rampe de phare	81.00
	Rampe injection "Tatuus"	12.50
	Récéptacle	40.10
	Réceptacle moulé	81.00
	Régulateur électrique	13.50
	Relais 25A	80.05
	Répétiteur aile blanc	81.10
	Répétiteur aile orange	81.10
	Repose pied passager	37.00
	Repose pied pilote	37.00
	Réservoir	12.50
		37.70
	Ressort AR - Asphalte - noir 1 bande rouge - R=5.5 Kg	34.00
	Ressort AV - Asphalte - Bleu 3 Bandes Rouges- R=5.5 Kg	32.00
	Rétroviseur droit	56.20
	Rétroviseur gauche	56.20
	Rétroviseur intérieur	56.20
	Riveklé M6 moleté/borgne	86.00
	Rivet	55.00
	Rivet 63-8	54.00
	Rondelle "ONDUFLEX" Ø10	31.00
	Rondelle concave large	19.80
	Rondelle convexe	19.80
	Rondelle épaulée pour support mot. sup. AVD	19.80
	Rondelle fixation coupelle de ressort	34.00
	Rondelle protection	31.10
	Rondelle sps Ø10	19.80
	Rondelle sps Ø6	34.00
	Rondelle Ø5x12	12.50
	Rondelle Ø6x14 ép:2	40.10
	Rondelle Ø6x18 ép:1,2	81.00
	Rondelle Ø8	19.80
	Rotule d'angle à ressort M6	81.00
	Rotule point E	31.10
	Roulement	21.00
		31.40
		33.40
S	sangle de roue de secours	35.00
	Serrure droite	48.00

INDEX ALPHABETIQUE DES PIECES

	Designation	Planche
	Serrure gauche	48.00
	Servo-frein amplificateur 9"	37.70
	Silencieux	19.50
	Silentbloc	19.80
		31.10
		34.00
	Sonde lambda (L=350)	17.00
		19.50
	Sonde niveau d'huile	10.40
	Sortie calorstat	11.00
	Soufflet	36.00
	Sup. optique D virage	81.00
	Sup. optique G virage	81.00
	Support alternateur	15.00
	Support batterie renforcé	19.80
	Support bocal lave vitre	86.00
	Support BV	19.80
	Support BV AVG 4ème point	19.80
	Support flexibloc Alu 4 ème point avec	19.80
	embase	
	Support GMV	19.10
	Support mécanisme de frein D	33.40
	Support mécanisme de frein G	33.40
	Support ouverture de porte D	50.60
	Support ouverture de porte G	50.60
	Support supérieur BV	19.80
T	Tampon élastique modifié	19.80
	Tampon inférieur	19.10
	Té	12.50
	Té 32-20-32	19.00
	Tête à oreille	40.10
	Tige filetée M6 lg:133mm	81.00
	Tirant anti glisse	19.80
	Tirant anti-vibrat. G	31.10
	Train AR assemblé "camion assistance"	33.00
	Train AR de série RS PH3	33.00
	Transmission droite	29.00
	Transmission gauche	29.00
	Trappe de toit	40.10
	Triangle AVD renforcé - Ragnotti	31.10
	Triangle AVG renforcé - Ragnotti	31.10
	Triangle D assemblé "camion assistance"	31.10
	Triangle G assemblé "camion assistance"	31.10
	Ttirant anti-vibrat. D	31.10
	Tube guide butée	21.00
	Tuyau 200-06 lg:300mm	12.50
	Tuyau air entrée filtre secondaire	13.50
	Tuyau BP DA	36.10
	Tuyau dégazage	19.00
	Tuyau dégazage réservoire lg:2300mm	12.50
	Tuyau entrée eau	19.00
	Tuyau entrée radia	19.00

	Designation	Planche
	Tuyau entrée radiateur chauffage	19.00
	Tuyau entre M.C FAM et raccord 3 voies	37.60
	Tuyau HP DA	36.10
	Tuyau lg:2730mm	12.50
	Tuyau retour DA	36.10
	Tuyau rigide entre master vac et tablier	37.60
	Tuyau rigide entre MC sur master vac et	37.60
	AV G	
	Tuyau rigide entre raccord cloison	37.60
	AVD/MC	
	Tuyau rigide entre tablier et limiteur	37.60
	Tuyau rigide sur plancher AR pour passe	37.60
	cloison ARD	
	Tuyau rigide sur plancher AR pour passe	37.60
	cloison ARG	
	Tuyau sortie radiateur	19.00
	Tuyau sortie radiateur chauffage	19.00
	Tuyau souple entre limiteur et MC de FAM	37.60
	Tuyau souple entre passe cloison et roue	37.60
	ARD	
	Tuyau souple entre passe cloison et roue	37.60
	ARG	
	Tuyau souple roue AV	37.60
	Tuyau souple Ø12,98X19,8 L: 200mm	13.50
	Tuyau Ø16 L=600 mm sortie radiateur	19.00
V	Vase d'expansion	19.00
	Vis 1/4 de tour	81.00
	Vis à came M8	36.00
	Vis adaptateur banjo	37.60
	Vis banjo	37.60
	Vis becquet	55.20
	Vis bouchon M10	37.60
	Vis bouchon M12	37.60
	Vis CBHC M5-10	12.50
	Vis CBHC M6-16	40.10
	Vis CBLX M12-30	36.00
	Vis CBLX M6-45	37.00
	Vis CHC M10-80	19.80
	Vis CHC M10x150-20	31.00
	Vis CHC M6-20	34.00
	Vis de fixation amortisseur sur PM	32.00
	Vis de fixation avertisseur	81.10
	Vis de fixation frein	32.50
	Vis de volant	10.60
	Vis emb. H M6-20	81.10
		86.00
	Vis emb. HRDL M8-30	19.80
	Vis embase HM8-100	15.00
	Vis emb H M8-25	86.00
		32.10
	Vis fix. poulie	10.60
	Vis fixation essieu	33.00

	Designation	Planche
	Vis fixation étriers	33.50
	Vis FX M10-65	33.40
	Vis FX M8-65	33.40
	VIS H Emb M6-16	13.50
	Vis H M10-54	31.10
	Vis HM10-75	19.80
	Vis H M12-100 cl.12.9	19.80
	Vis HM12-85	19.80
	Vis HM 12 X 125 Lg 40 mm	31.40
		33.40
		35.00
	Vis HM8-25	19.60
	Vis HM8-30	19.80
	Vis HRDL 10x125-140	36.00
	Vis HRDL M10-45	19.80
	Vis HRDL M10-70	19.80
	Vis HRDL M10-75	19.80
	Vis HRDL M10x125-75	36.00
	Vis HRDL M5-16	19.10
	Vis HRDL M6-16	50.60
		19.60
	Vis HRDL M6-19	46.00
	Vis M6-165	10.40
	Vis M6-28	10.40
	Vis M8-35	36.00
	Vis RLX M5	12.50
	Vis RLX Ø6x17.5	56.20
	Vis tôle	46.00
	Vis Ø12x125	31.10
	Vis Ø12x125 moletée	31.10
	Vitre custode D	54.00
	Vitre custode G	54.00
	Vitre porte D	54.00
	Vitre porte G	54.00
	Volant	36.00
	Volant moteur	10.60

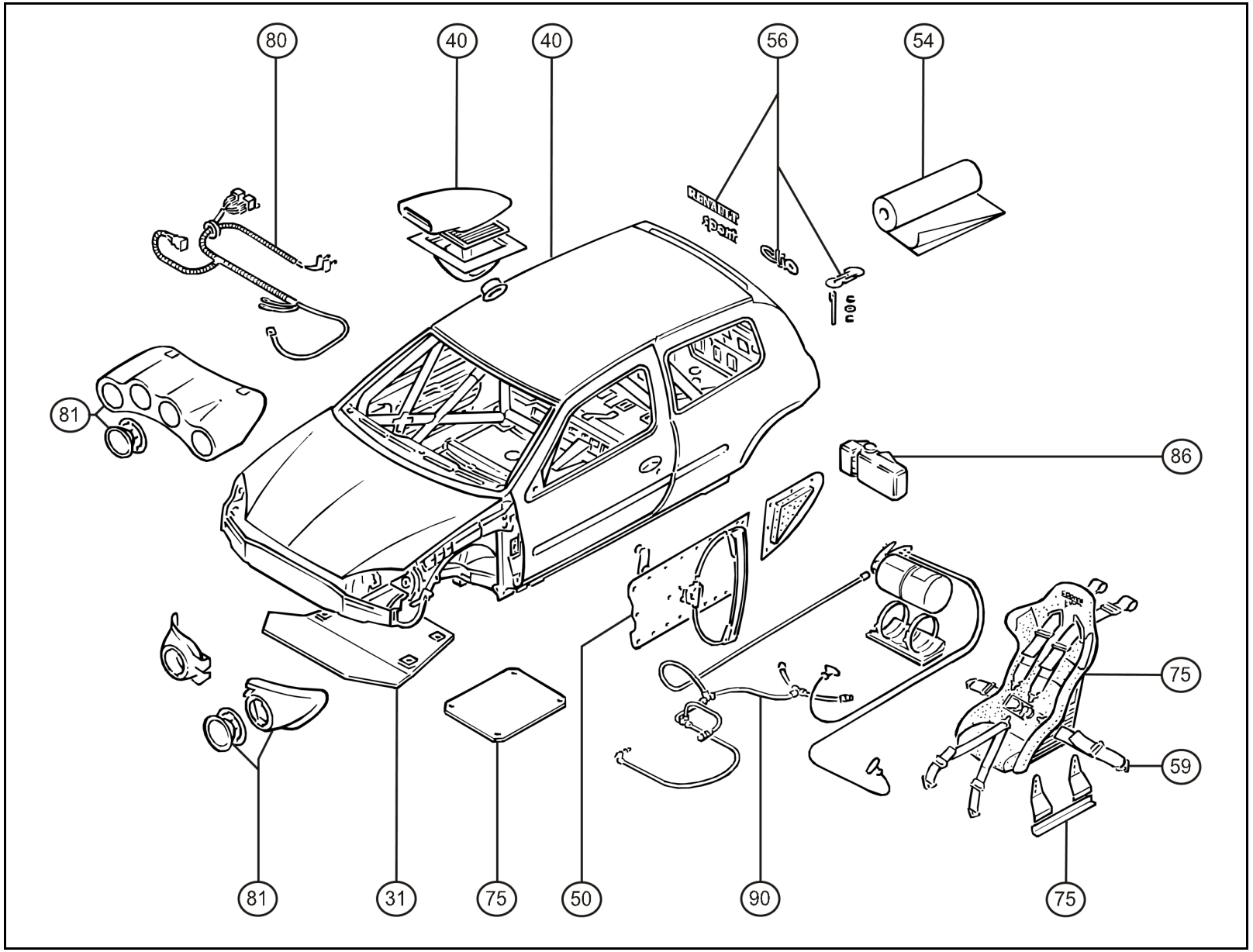

Carrosserie - juin-2005

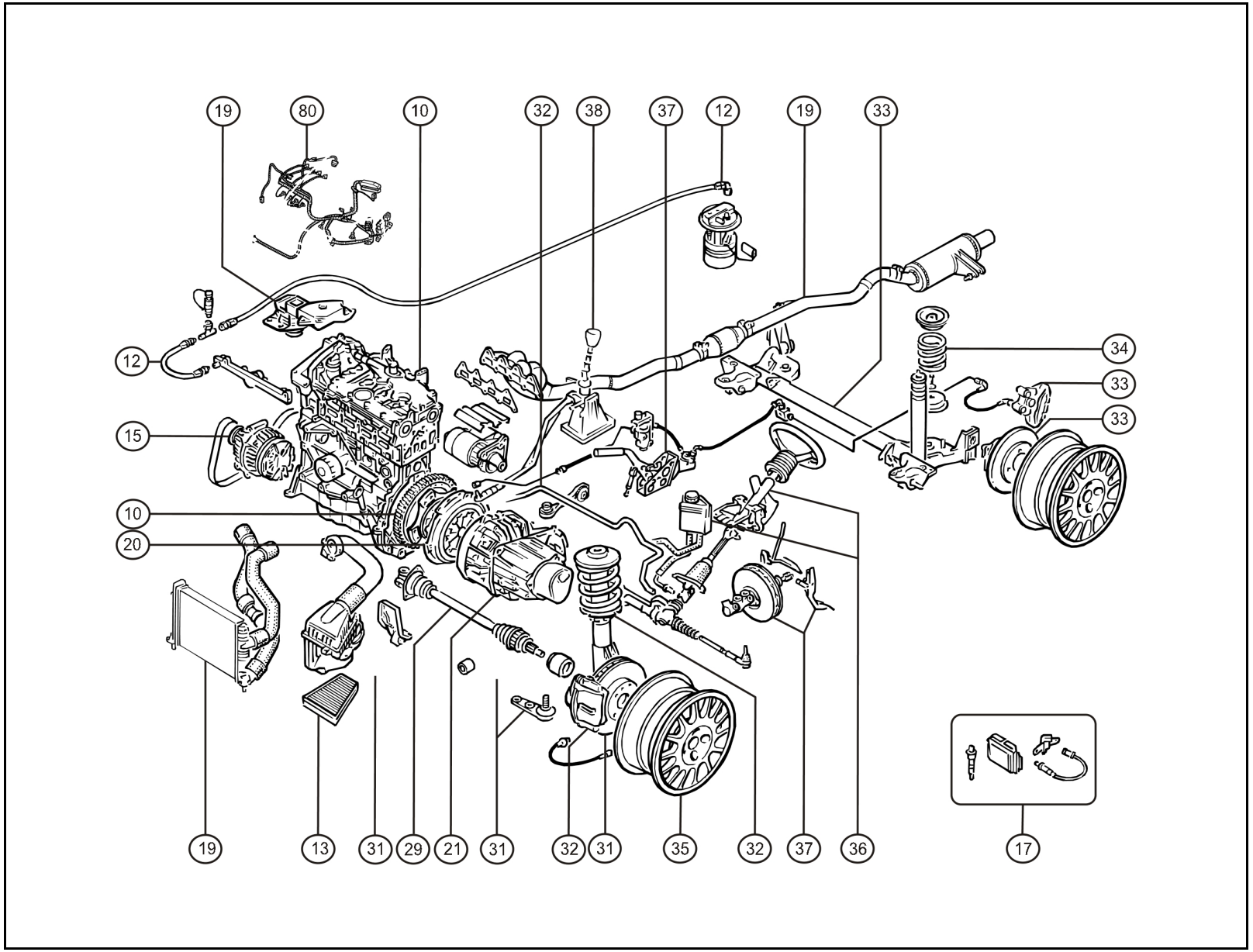
19
80
10
32
38
37
12
19
33
12
15
10
20
34
33
33
19
13
31
29
21
31
32
31
35
32
37
36
17

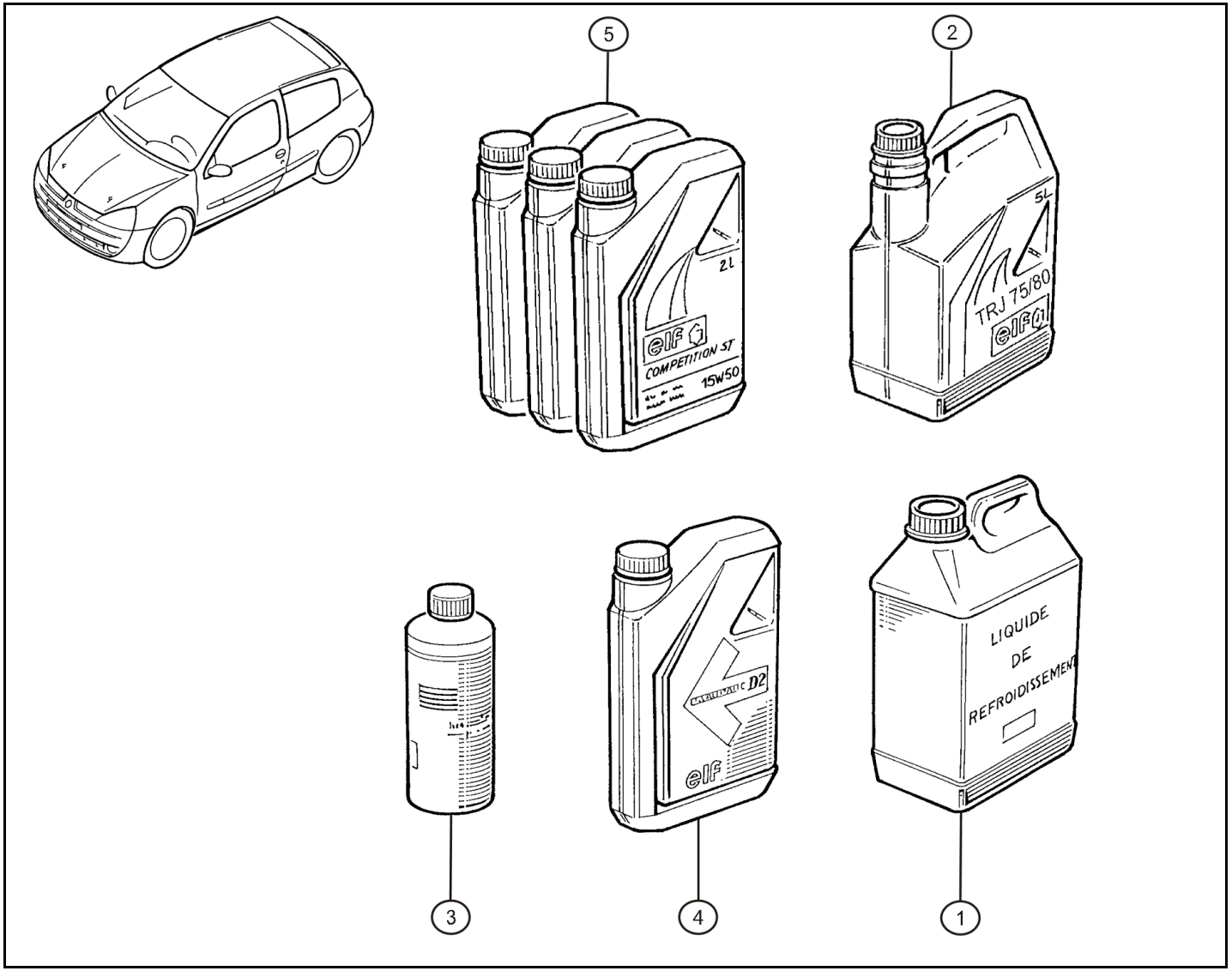

Rep.	Référence	Designation	Coef
1	**77 11 170 546**	Liquide refroidissement (5L)	2
2	**60 00 072 759**	Huile BV TRJ 75/80	1
3	**60 00 072 439**	Liquide frein AP600 (0.5 L)	2
4	**77 01 402 037**	Huile direction D2 (2L)	1
5	**60 00 072 776**	Lot 3 bidons huile moteur ELF compet	1

août-2005

RENAULT SPORT

RENAULT

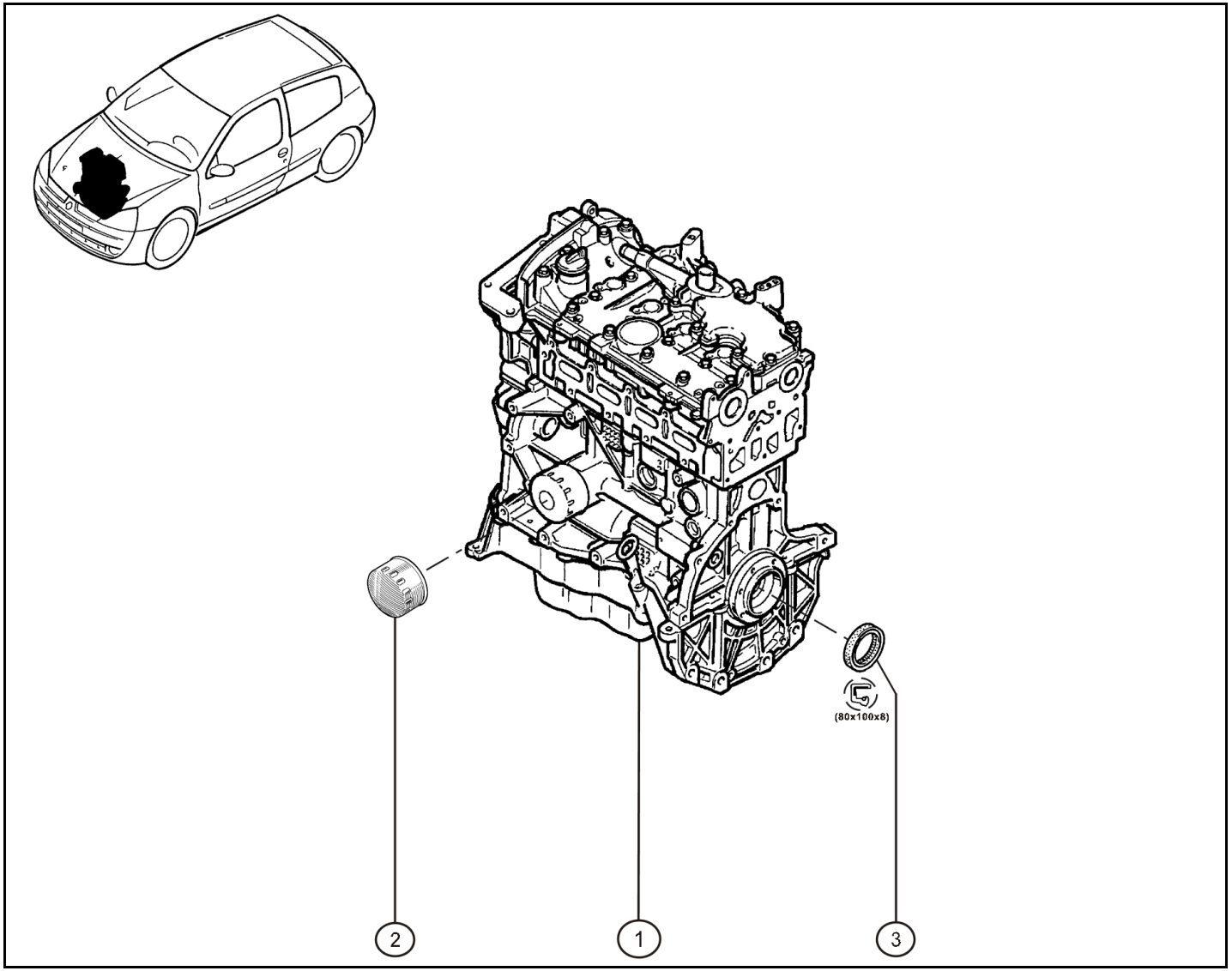

Rep.	Référence	Designation	Coef
1	**60 00 072 734**	Moteur plombé K4M	1
2	**77 00 873 583**	Filtre à huile	1
3	**77 00 859 692**	Bague étanchéité 80x100x8	1

avr.-2005

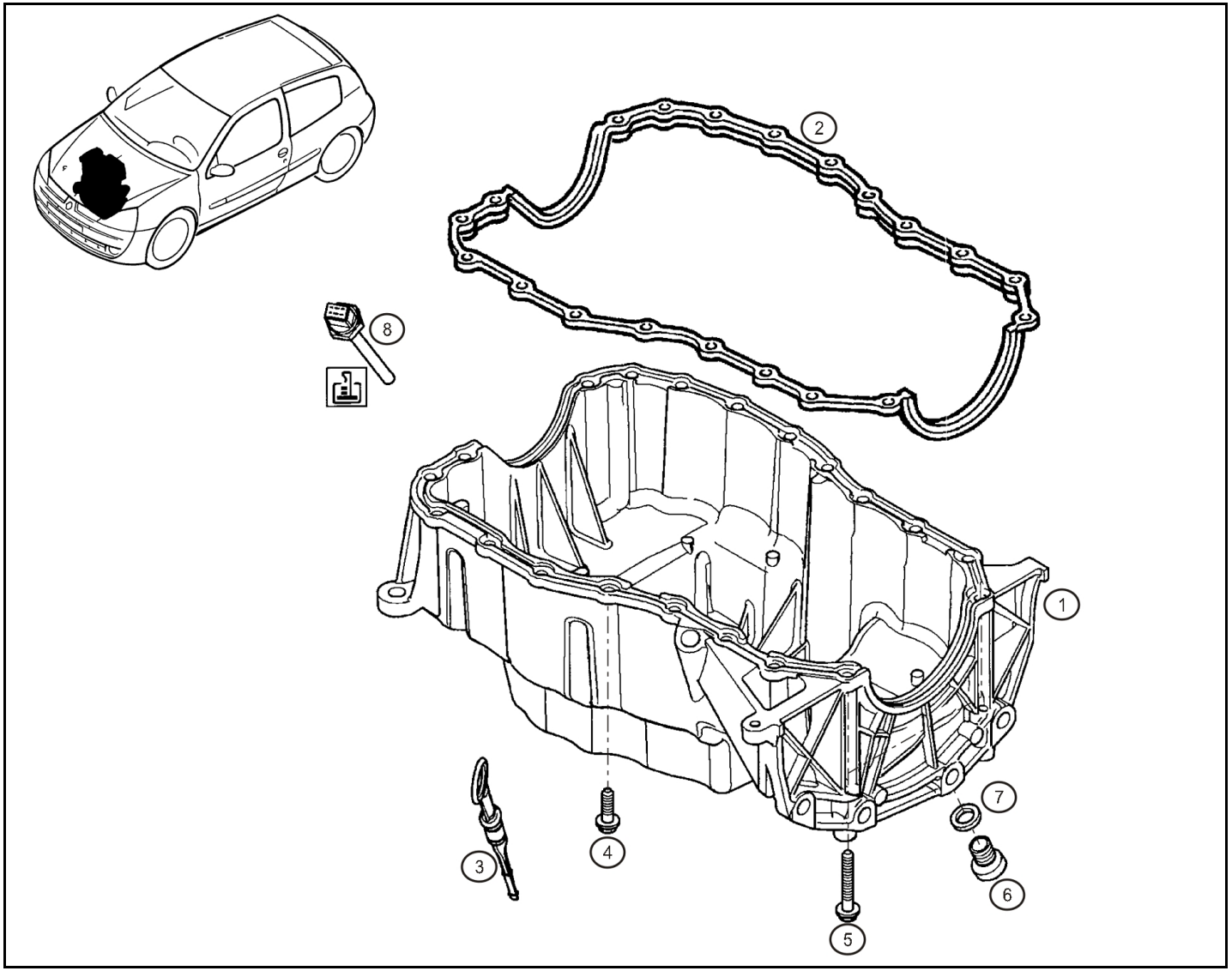

Rep.	Référence	Designation	Coef
1	**82 00 132 220**	Carter huile	1
2	**77 00 103 687**	Joint étanchéité semelle	1
3	**77 00 107 188**	Jauge à huile	1
4	**77 00 101 308**	Vis M6-28	19
5	**82 00 172 125**	Vis M6-165	2
6	**77 03 075 210**	Bouchon M16x150	1
7	**77 00 266 044**	Joint de bouchon	1
8	**77 00 429 650**	Sonde niveau d'huile	1

juin-2005

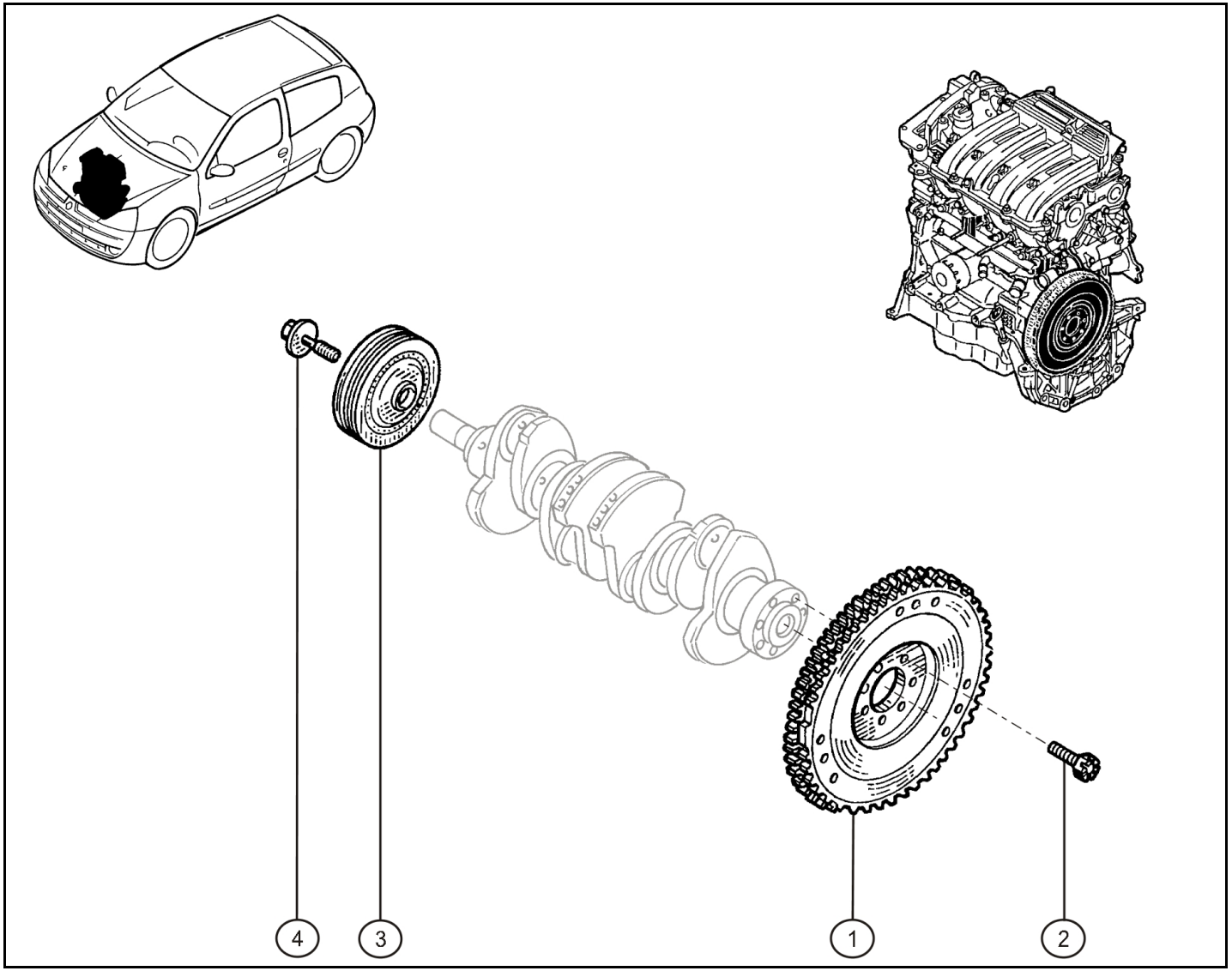

Rep.	Référence	Designation	Coef
1	**77 00 100 457**	Volant moteur	1
2	**77 00 854 191**	Vis de volant	7
3	**77 00 101 242**	Poulie	1
4	**82 00 044 050**	Vis fix. poulie	1

avr.-2005

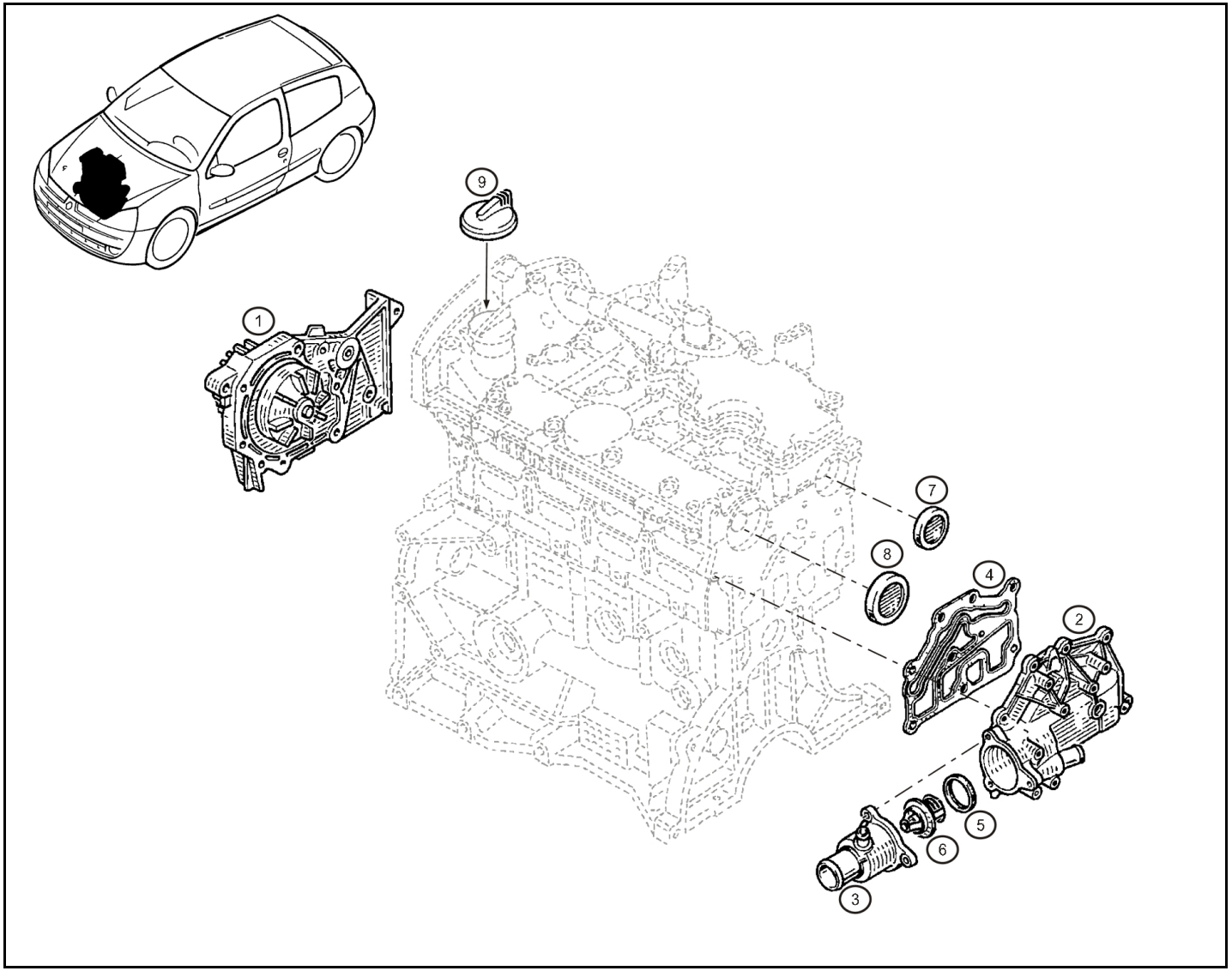

Rep.	Référence	Designation	Coef
1	**77 00 274 330**	Pompe à eau	1
2	**77 00 104 114**	Boitier sortie eau	1
3	**77 00 101 179**	Sortie calorstat	1
4	**77 00 107 192**	Joint d'étanchéité	1
5	**77 00 104 139**	Joint vanne thermostatique	1
6	**77 00 872 554**	Calorstat	1
7	**77 00 274 026**	Bouchon	1
8	**77 00 106 271**	Bouchon	1
9	**82 00 062 947**	Bouchon d'huile	1

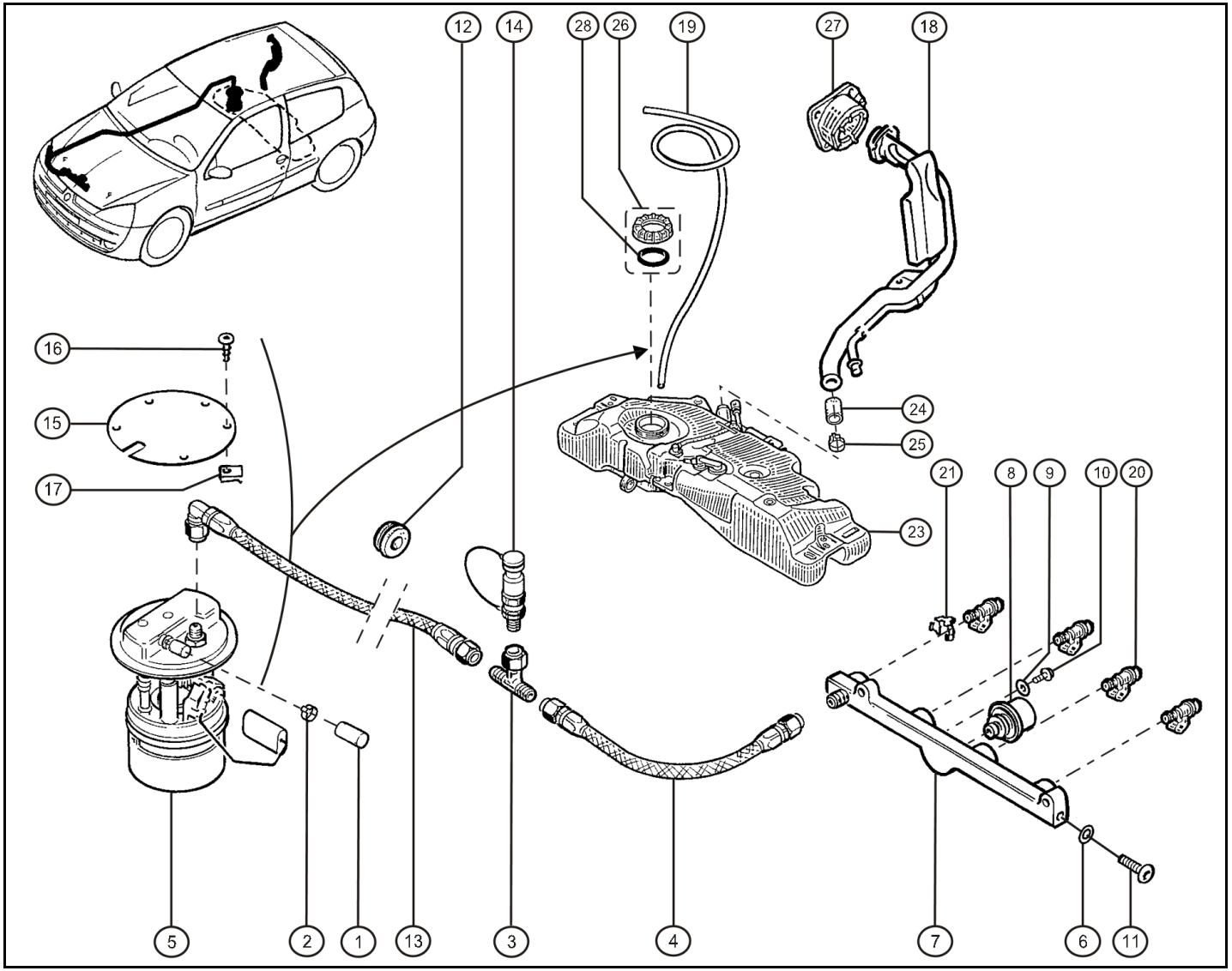

Rep.	Référence	Designation	Coef
1	**77 03 074 259**	Obturateur	1
2	**77 03 083 236**	Collier clic	1
3	**77 11 128 371**	Té	1
4	**77 11 155 525**	Tuyau 200-06 lg:300mm	1
5	**77 11 129 520**	Pompe essence modifiée	1
6	**77 11 129 548**	Joint de bouchon	1
7	**77 11 129 679**	Rampe injection "Tatuus"	1
8	**77 00 853 837**	Amortisseur de pression	1
9	**77 03 053 029**	Rondelle Ø5x12	1
10	**77 11 156 958**	Vis CBHC M5-10	1
11	**77 11 154 295**	Bouchon	1
12	**77 11 156 508**	Passe fils Ø29.5x16	2
13	**77 11 129 511**	Tuyau lg:2730mm	1
14	**77 11 129 713**	Clapet prélèvement essence	1
15	**77 11 152 080**	Obturateur puit reservoir essence	1
16	**77 03 008 057**	Vis RLX M5	6
17	**77 03 046 036**	Ecrou tole M5	6
18	**60 00 072 731**	Goulotte remplissage	1
19	**77 11 129 727**	Tuyau dégazage réservoire lg:2300mm	1
20	**82 00 029 611**	Injecteur	4
21	**77 00 106 588**	Agrafe injecteur	4
23	**82 00 019 864**	Réservoir	1
24	**77 01 049 055**	Manchon raccord pipe	1
25	**77 01 407 066**	Collier Ø40-60	1
26	**77 01 205 611**	Collection bague-joint	1
27	**82 00 015 498**	Bouchon réservoir	1
28	**77 11 155 479**	Joint écrou jauge	1

avr.-2005

RENAULT SPORT

RENAULT

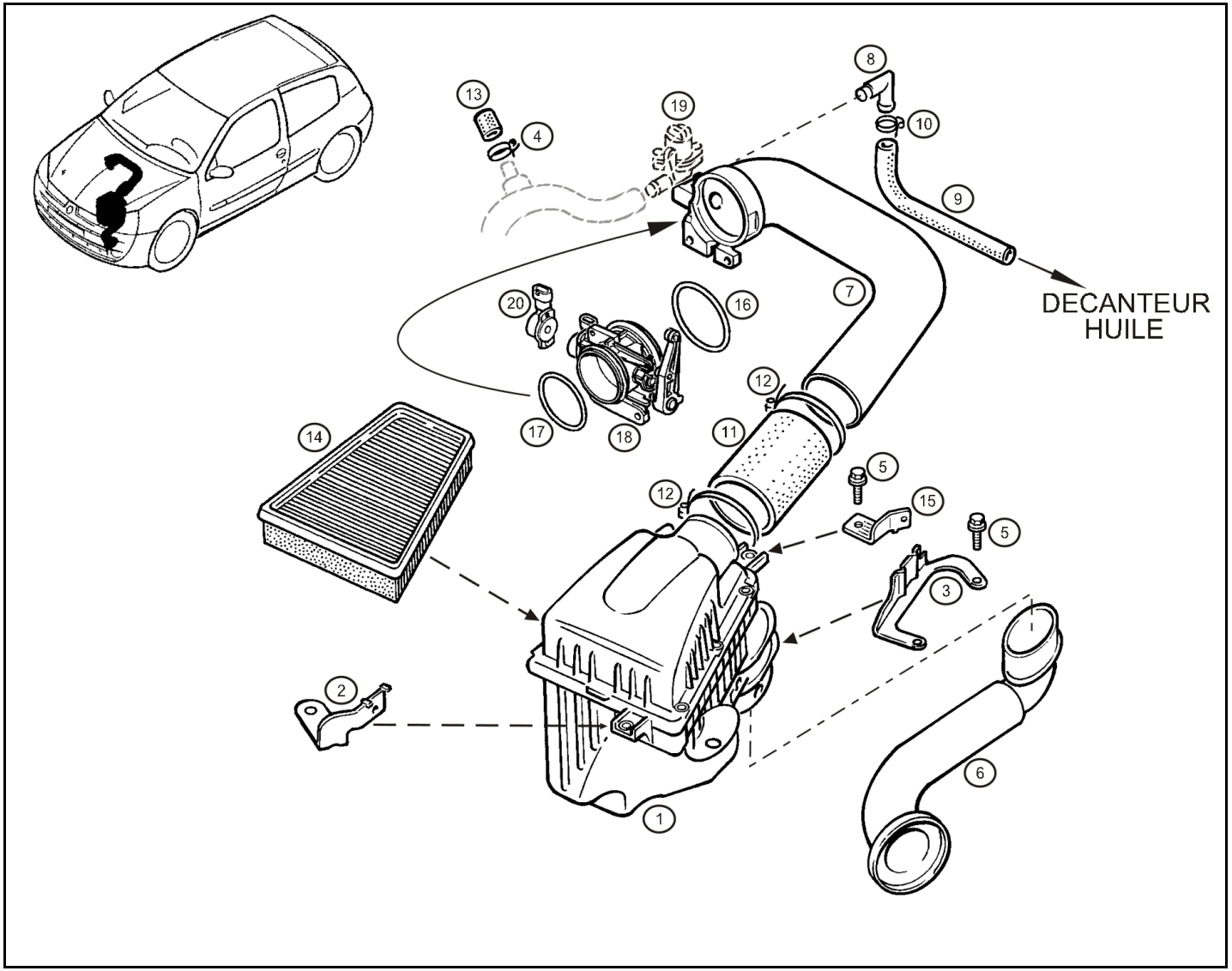

Rep.	Référence	Designation	Coef
1	**82 00 111 627**	Boitier filtre équipé	1
2	**82 00 141 199**	Patte de fixation avant boitier filtre	1
3	**82 00 141 202**	Patte de fixation latérale boitier filtre	1
4	**77 01 407 059**	Collier de serrage Ø 8-16	1
5	**77 03 002 020**	VIS H Emb M6-16	4
6	**82 00 109 675**	Tuyau air entrée filtre secondaire	1
7	**77 11 129 686**	Conduit air entrée boitier papillon	1
8	**77 11 154 211**	Raccord 90°	1
9	**77 11 129 720**	Tuyau souple Ø12,98X19,8 L: 200mm	1
10	**77 03 083 526**	Collier	1
11	**77 11 129 715**	Manchon Ø70mm L: 100mm	1
12	**77 03 083 434**	Collier 60/80	2
13	**77 03 074 259**	Obturateur	1
14	**77 01 052 082**	Filtre à Air	1
15	**82 00 141 200**	Patte de fixation arrière boitier filtre	1
16	**82 00 068 583**	Joint	1
17	**82 00 068 566**	Joint	1
18	**77 00 102 870**	Boitier papillon	1
19	**82 00 299 241**	Régulateur électrique	1
20	**77 01 044 743**	Potentiomètre	1

mai-2006

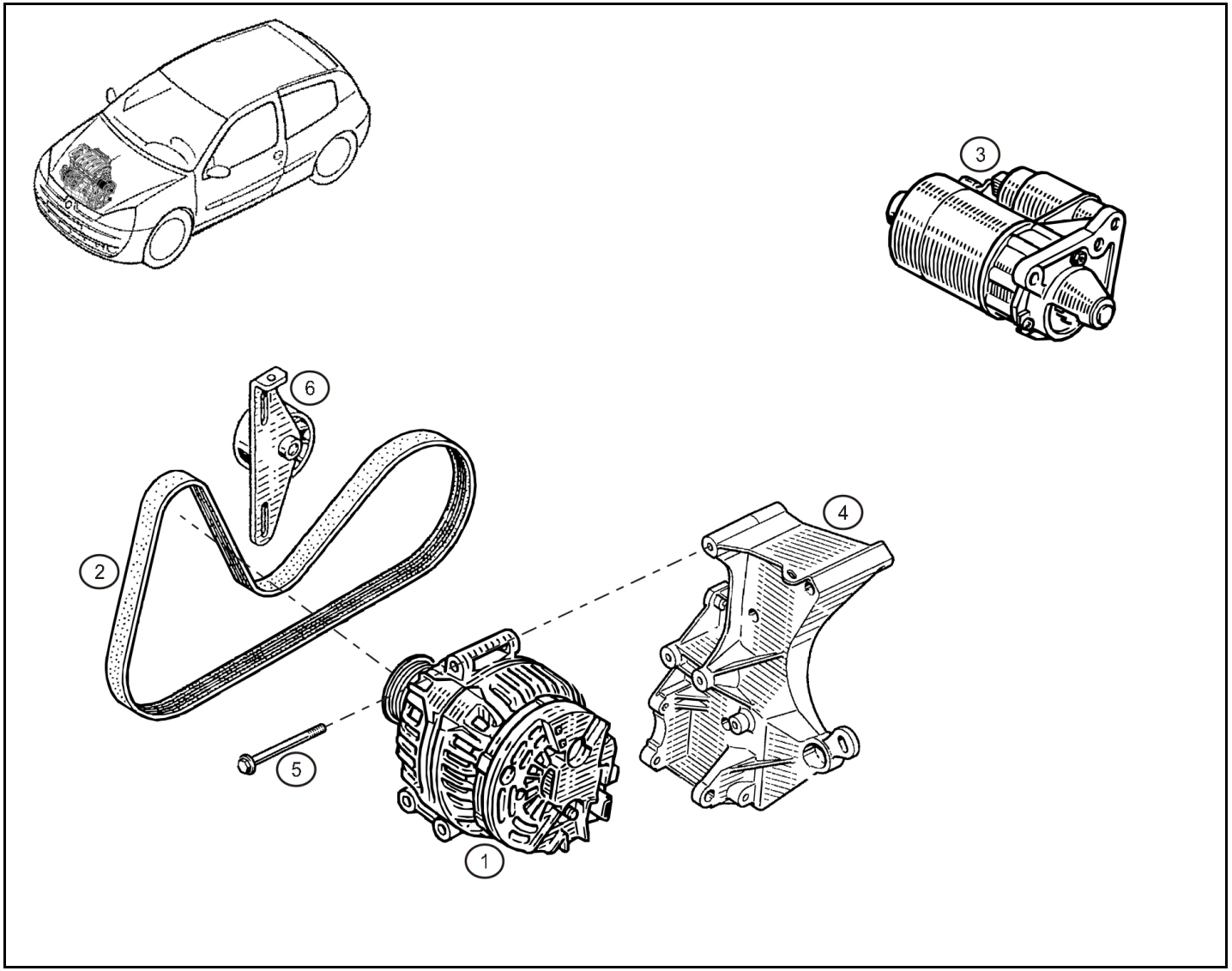

Rep.	Référence	Designation	Coef
1	**60 00 072 728**	Alternateur 100A	1
2	**82 00 061 673**	Courroie	1
3	**77 11 150 685**	Démarreur	1
4	**77 00 273 712**	Support alternateur	1
5	**77 03 002 209**	Vis embase HM8-100	1
6	**77 00 105 325**	Galet tendeur	1

juin-2005

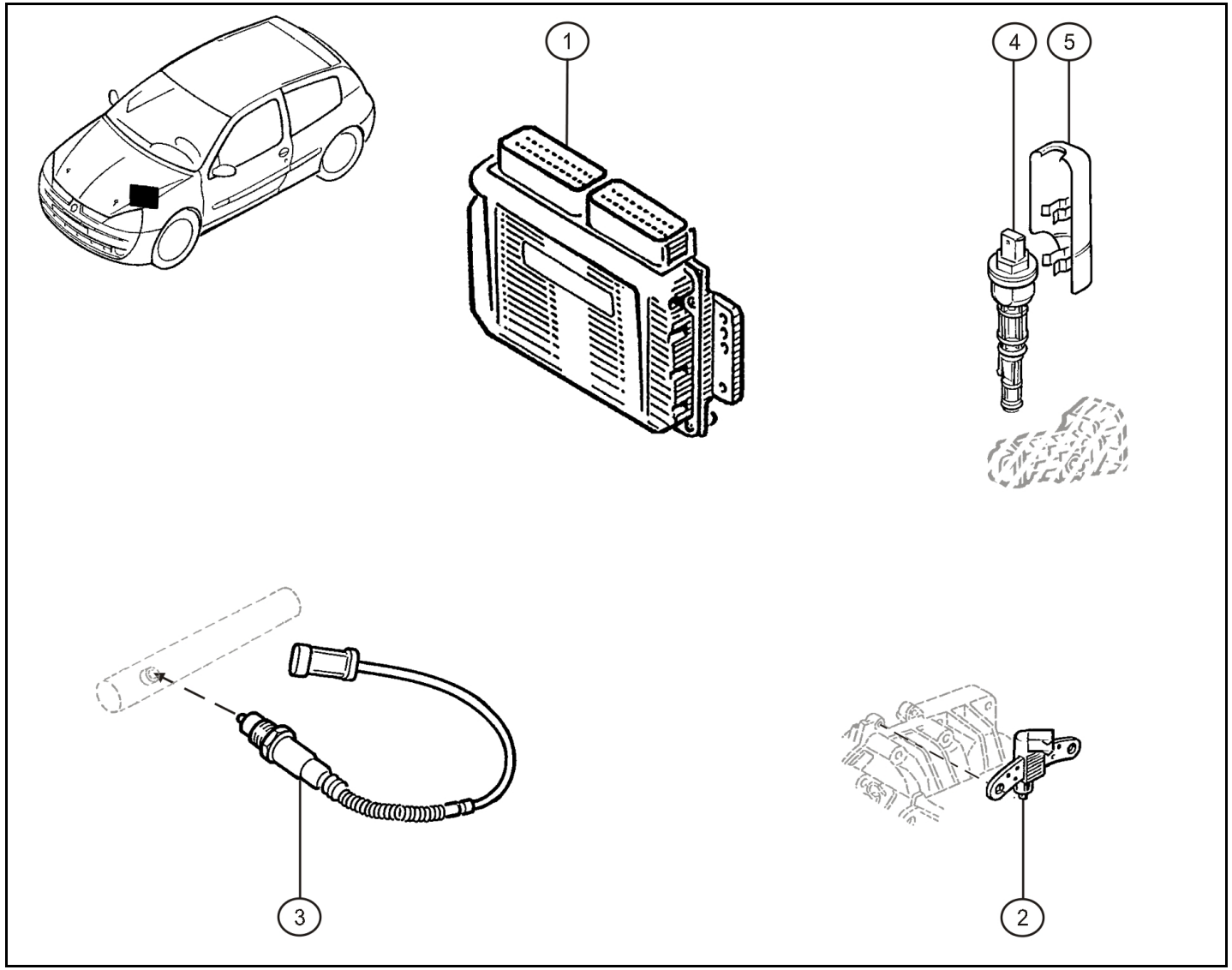

Rep.	Référence	Designation	Coef
1	**77 11 129 714**	Boîtier gestion moteur plombé	1
2	**77 00 101 970**	Capteur PMH	1
3	**82 00 036 544**	Sonde lambda (L=350)	1
4	**77 00 418 919**	Capteur tachymétrique	1
5	**77 00 413 636**	Ecran de capteur tachymétrique	1

déc.-2004

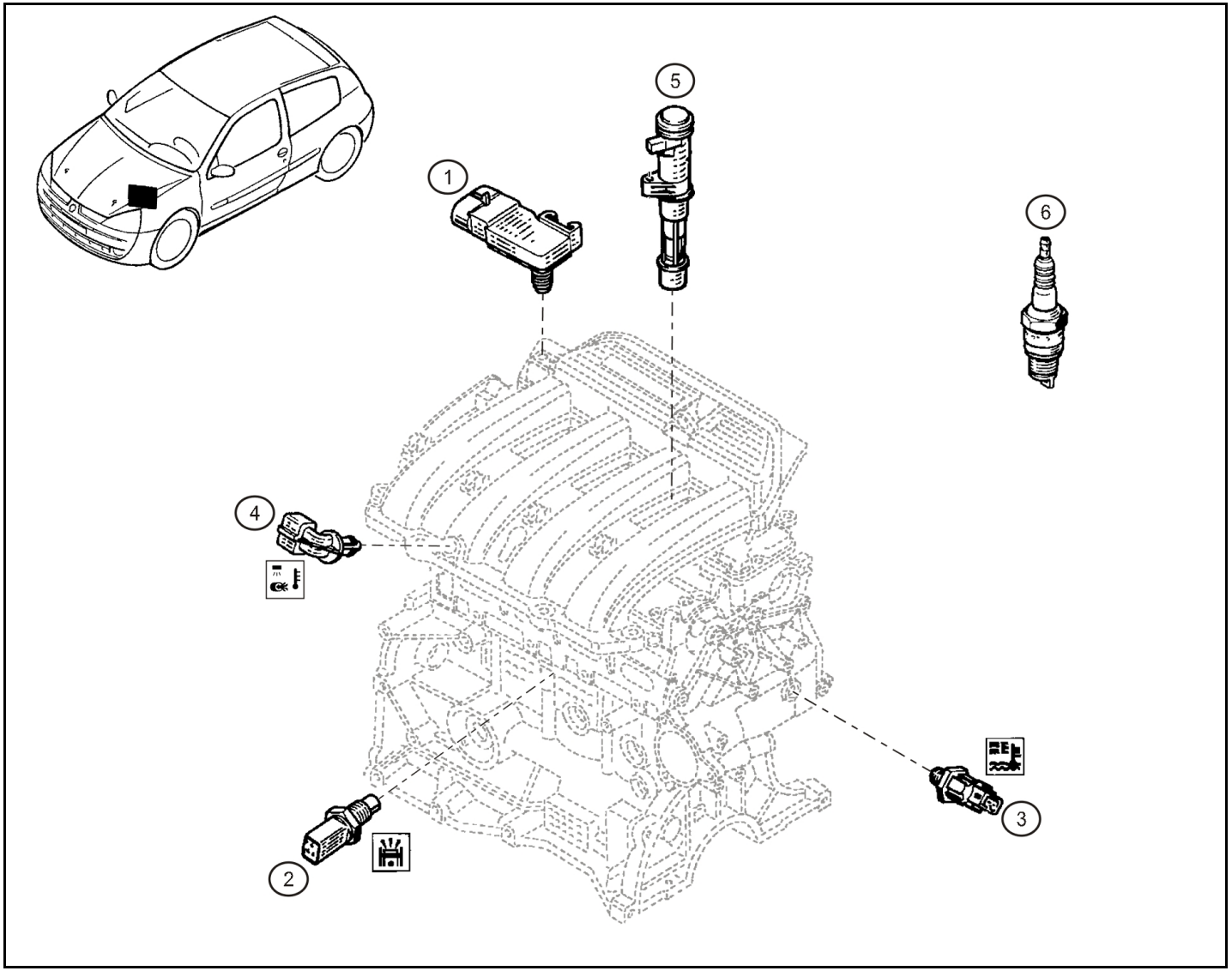

Rep.	Référence	Designation	Coef
2	**77 00 866 055**	Capteur cliquetis	1
3	**77 11 155 372**	Capteur température eau	1
5	**77 00 875 000**	Bobine d'allumage	4
6	**77 00 500 155**	Bougie	4

mai-2006

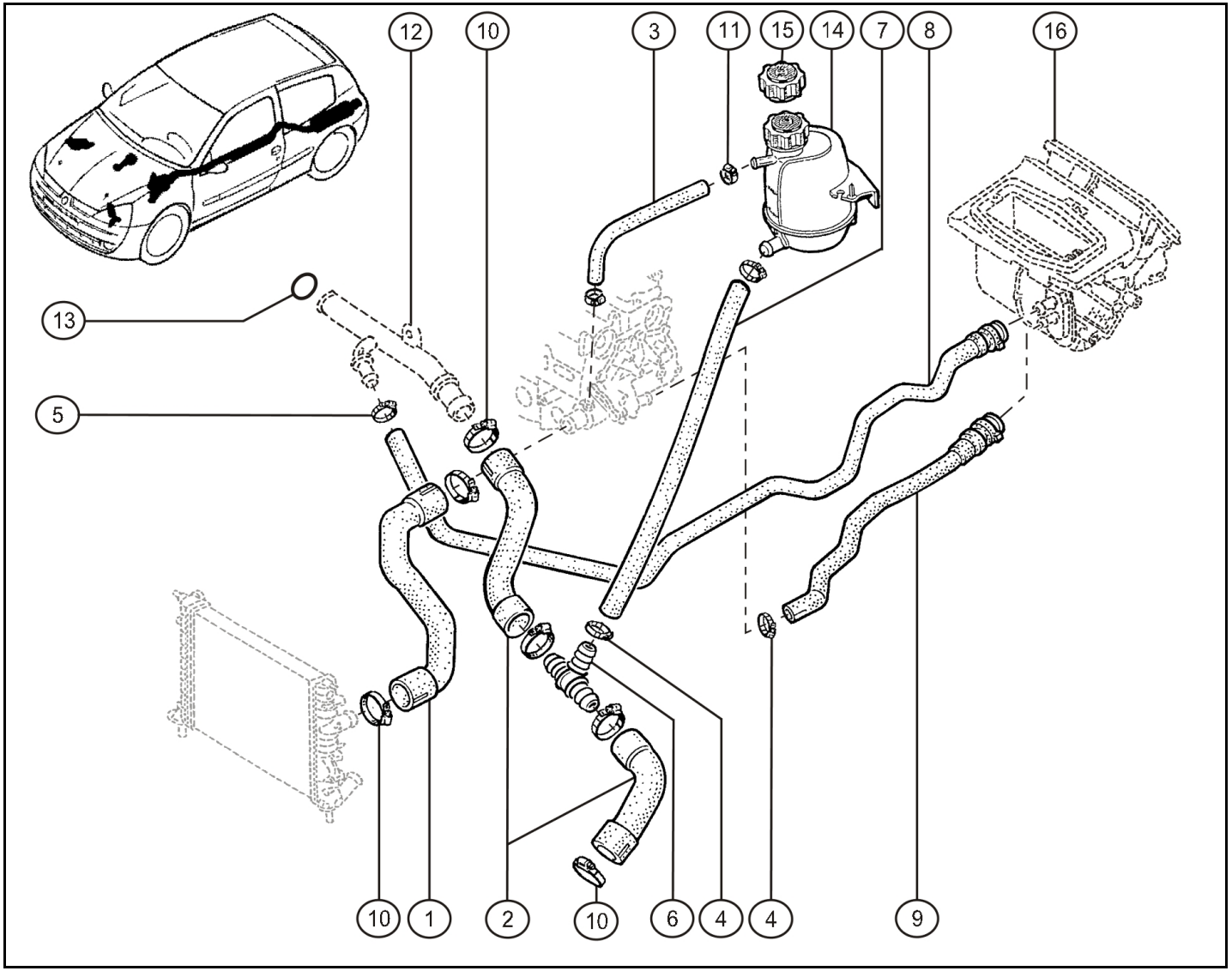

Rep.	Référence	Designation	Coef
1	**60 00 073 793**	Tuyau entrée radia	1
2	**82 00 335 781**	Tuyau sortie radiateur	1
3	**60 00 073 556**	Tuyau dégazage	1
4	**77 03 083 427**	Collier 16/27	2
5	**77 03 083 429**	Collier 23/35	2
6	**77 11 129 718**	Té 32-20-32	1
7	**77 11 129 719**	Tuyau Ø16 L=600 mm sortie radiateur	1
8	**77 00 847 056**	Tuyau entrée radiateur chauffage	1
9	**77 00 847 057**	Tuyau sortie radiateur chauffage	1
10	**77 11 156 493**	Collier Ø32-50	6
11	**77 11 156 598**	Collier Ø13-20	2
12	**82 00 035 903**	Tuyau entrée eau	1
13	**77 03 065 311**	Joint torique	1
14	**77 00 836 316**	Vase d'expansion	1
15	**82 00 048 024**	Bouchon	1
16	**82 00 064 118**	Bloc chauffage avec cde manuelle	1

avr.-2005

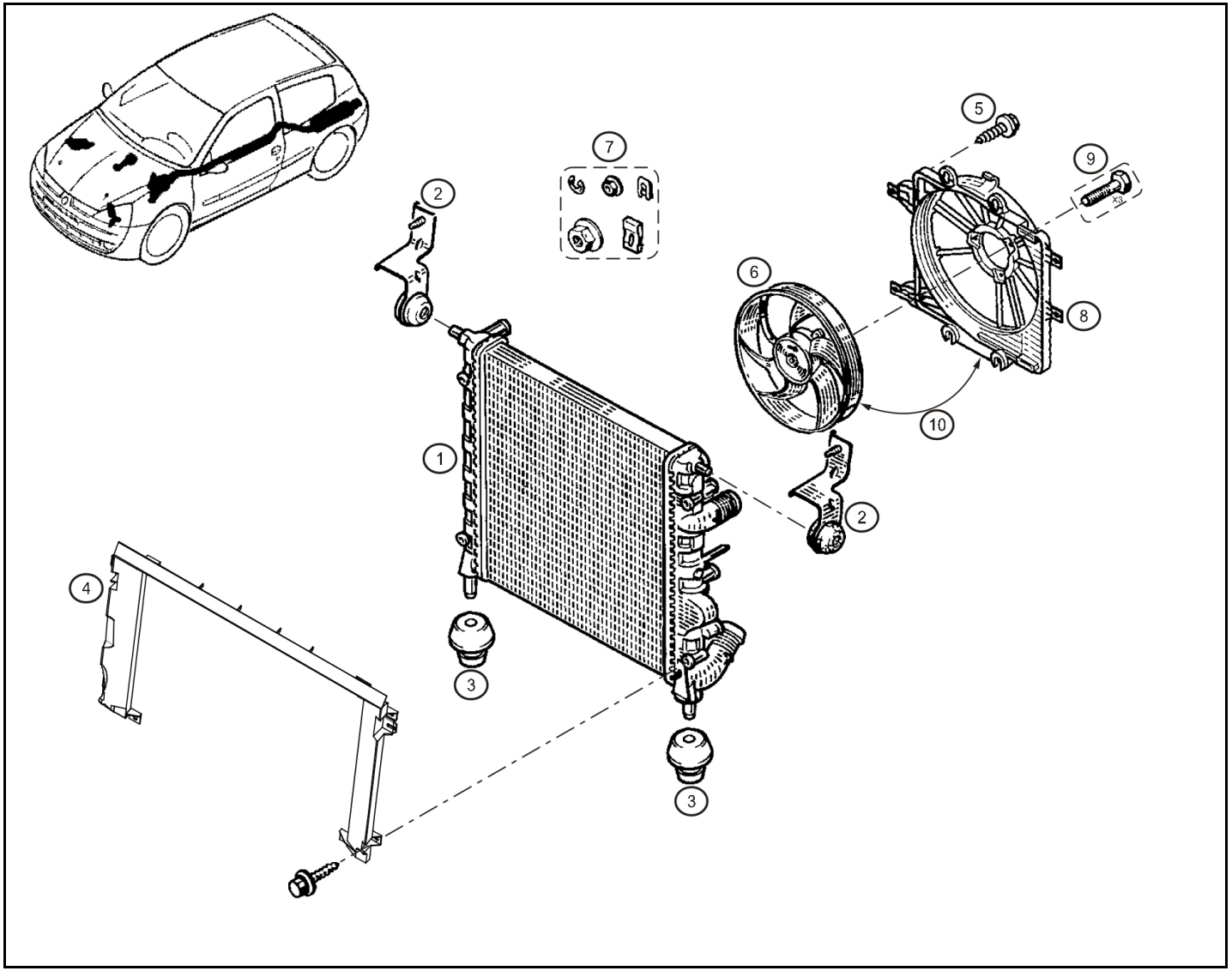

Rep.	Référence	Designation	Coef
1	**60 00 072 832**	Radiateur	1
2	**77 00 433 043**	Patte fixation supérieur	2
3	**77 11 842 041**	Tampon inférieur	2
4	**77 00 843 245**	Convergent	1
5	**77 03 017 031**	Vis HRDL M5-16	8
6	**77 01 045 816**	GMV	1
7	**77 01 205 735**	Kit fixation hélice	1
8	**77 01 048 284**	Support GMV	1
9	**77 01 043 944**	Kit 3 vis fix. GMV buse	1

avr.-2006

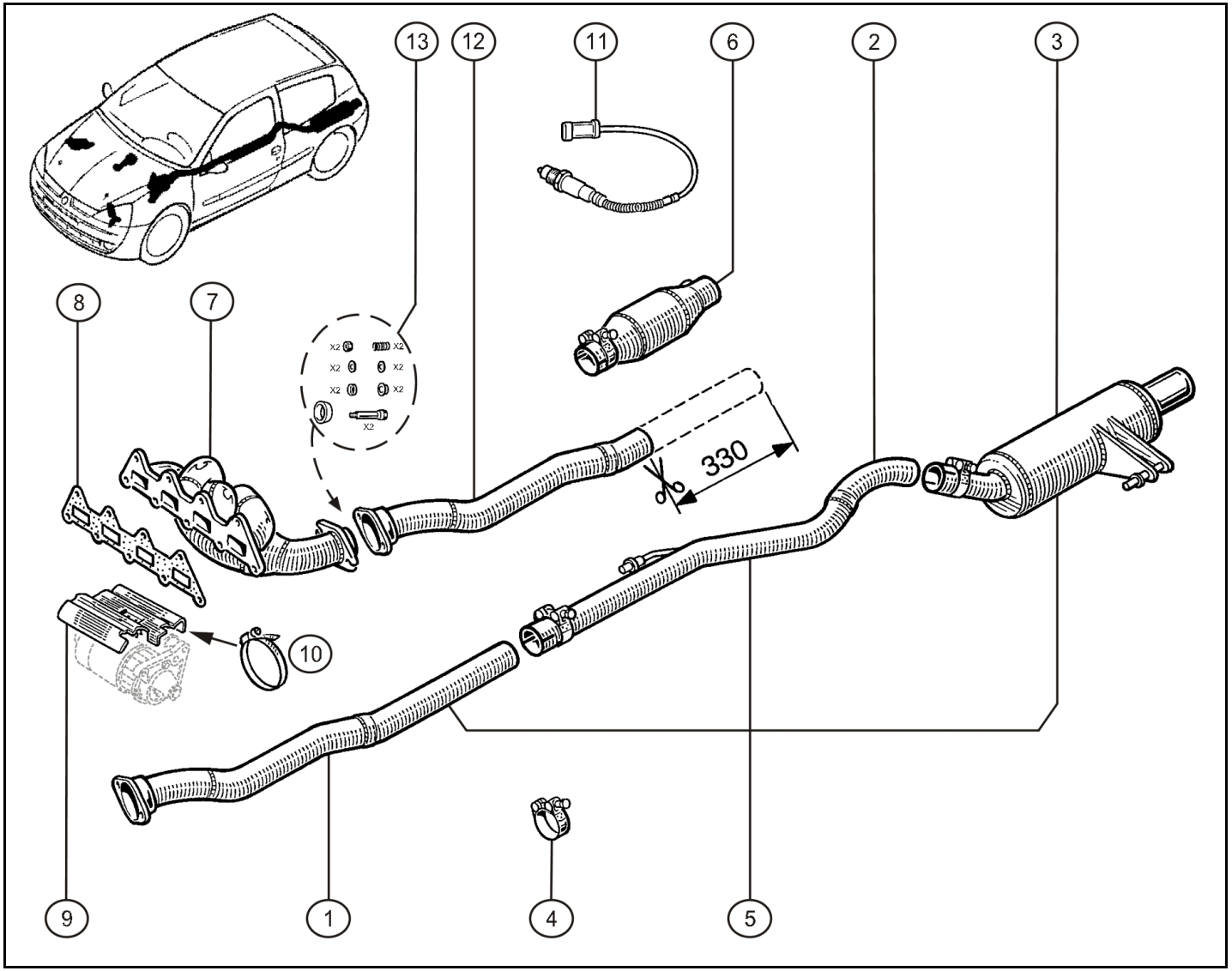

Rep.	Référence	Designation	Coef
1	**77 11 129 517**	Ligne avant - Ph2 / Ragnotti	1
2	**77 11 129 518**	Ligne intermédiaire -Ph2 / Ragnotti	1
3	**77 11 129 631**	Silencieux	1
4	**77 11 129 435**	Collier	2
5	**60 00 072 682**	Collection échappement - Ragnotti	1
6	**77 11 129 501**	Catalyseur - Ph 2 / Ragnotti	1
7	**77 11 129 687**	Collecteur échappement "Orbisoud"	1
8	**82 00 037 187**	Joint collecteur	1
9	**77 00 114 350**	Ecran thermique démarreur	1
10	**77 11 129 711**	Collier inox Ø87/112	1
11	**82 00 036 544**	Sonde lambda (L=350)	1
12	**77 11 129 634**	Ligne avant pour cata - Ph2 / Ragnotti	1
13	**60 00 073 668**	Collection fixation	1

mai-2006

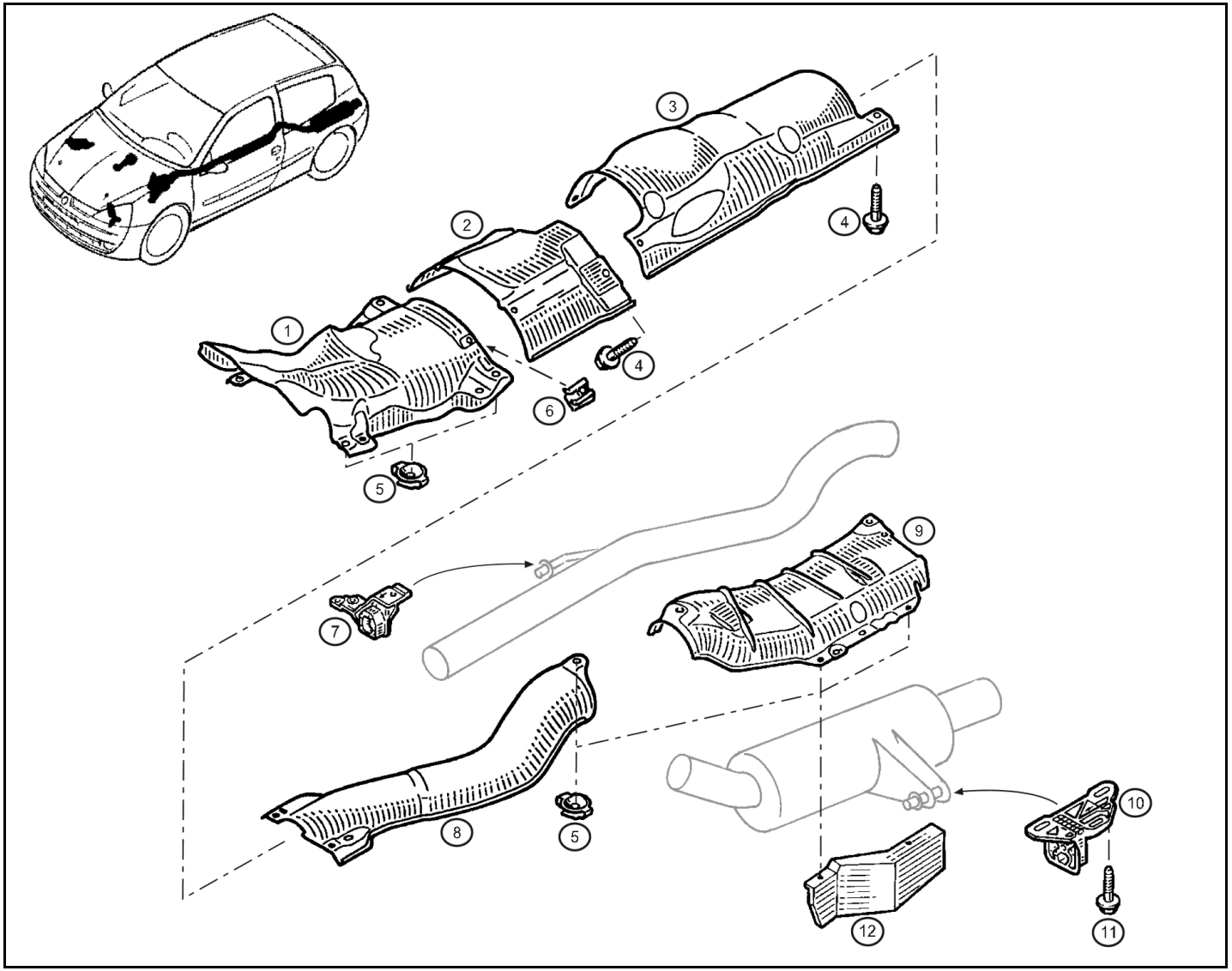

Rep.	Référence	Designation	Coef
1	**77 00 836 474**	Ecran thermique AV	1
2	**60 00 073 738**	Ecran thermique central	1
3	**77 00 836 472**	Ecran thermique central	1
4	**77 03 101 403**	Vis HRDL M6-16	4
5	**77 03 080 097**	Ecrou rapide	10
6	**77 03 046 034**	Ecrou tôle Ø6	2
7	**77 00 424 341**	Plot suspension	1
8	**77 00 836 470**	Ecran thermique réservoir	1
9	**77 00 436 959**	Ecran thermique	1
10	**77 00 424 339**	Plot silencieux	1
11	**77 03 602 116**	Vis HM8-25	2
12	**60 00 073 538**	Ecran accoustique	1

nov.-2005

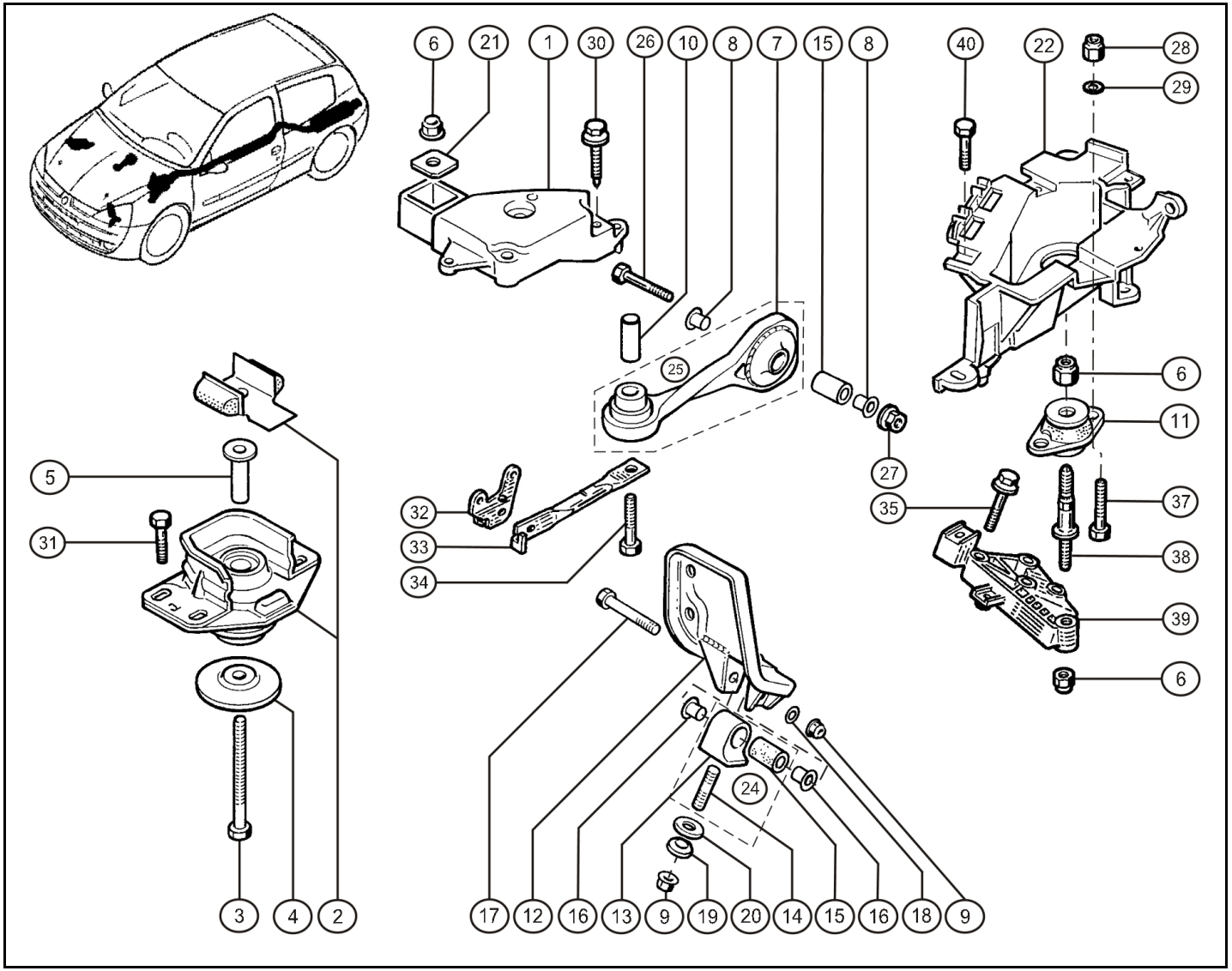

Rep.	Référence	Designation	Coef
1	**77 11 129 601**	Coiffe support moteur AVD renforcé	1
2	**77 11 129 698**	Tampon élastique modifié	1
3	**77 11 129 697**	Vis H M12-100 cl.12.9	1
4	**77 11 129 705**	Rondelle épaulée pour support mot. sup. AVD	1
5	**77 11 129 696**	Entretoise tampon élastique	1
6	**77 03 034 115**	Ecrou frein FIH emb. M12	3
7	**77 11 129 672**	Biellette anti-couple semi rigide	1
8	**77 11 129 674**	Entretoise biellette anti-couple semi rigide	2
9	**77 03 034 117**	Ecrou FIH emb M10	2
10	**77 11 129 595**	Entretoise pour axe biellette sur BV	1
11	**77 11 129 368**	Support supérieur BV	1
12	**77 11 129 581**	Support BV AVG 4ème point	1
13	**77 11 129 653**	Support flexibloc Alu 4 ème point avec embase	1
14	**77 11 067 193**	Goujon	1
15	**77 11 129 375**	Silentbloc	2
16	**77 11 129 557**	Entretoise de flexibloc	2
17	**77 11 129 589**	Vis CHC M10-80	1
18	**77 11 128 658**	Rondelle sps Ø10	1
19	**77 11 129 597**	Rondelle concave large	1
20	**77 11 129 598**	Rondelle convexe	1
21	**77 11 129 706**	Plaquette anti translation coiffe moteur	1
22	**77 11 129 645**	Support batterie renforcé	1
24	**60 00 072 746**	Coll. support BV ass.	1
25	**60 00 072 751**	Biel. de reprise de couple ass.	1
26	**77 03 101 175**	Vis HM10-75	1
27	**77 03 034 151**	Ecrou emb. HM10	1
28	**77 03 034 124**	Ecrou HM8 autofreiné embase	2
29	**77 03 053 306**	Rondelle Ø8	2
30	**77 03 101 402**	Vis HRDL M10-70	2
31	**77 03 019 188**	Vis HRDL M10-45	4
32	**82 00 194 326**	Patte	1
33	**82 00 205 564**	Tirant anti glisse	1
34	**77 03 101 422**	Vis HM12-85	1
35	**77 03 101 204**	Vis HRDL M10-75	4
37	**77 03 001 373**	Vis HM8-30	2
38	**77 00 415 413**	Axe support élastique	1
39	**77 00 434 628**	Support BV	1

nov.-2005

RENAULT SPORT

RENAULT

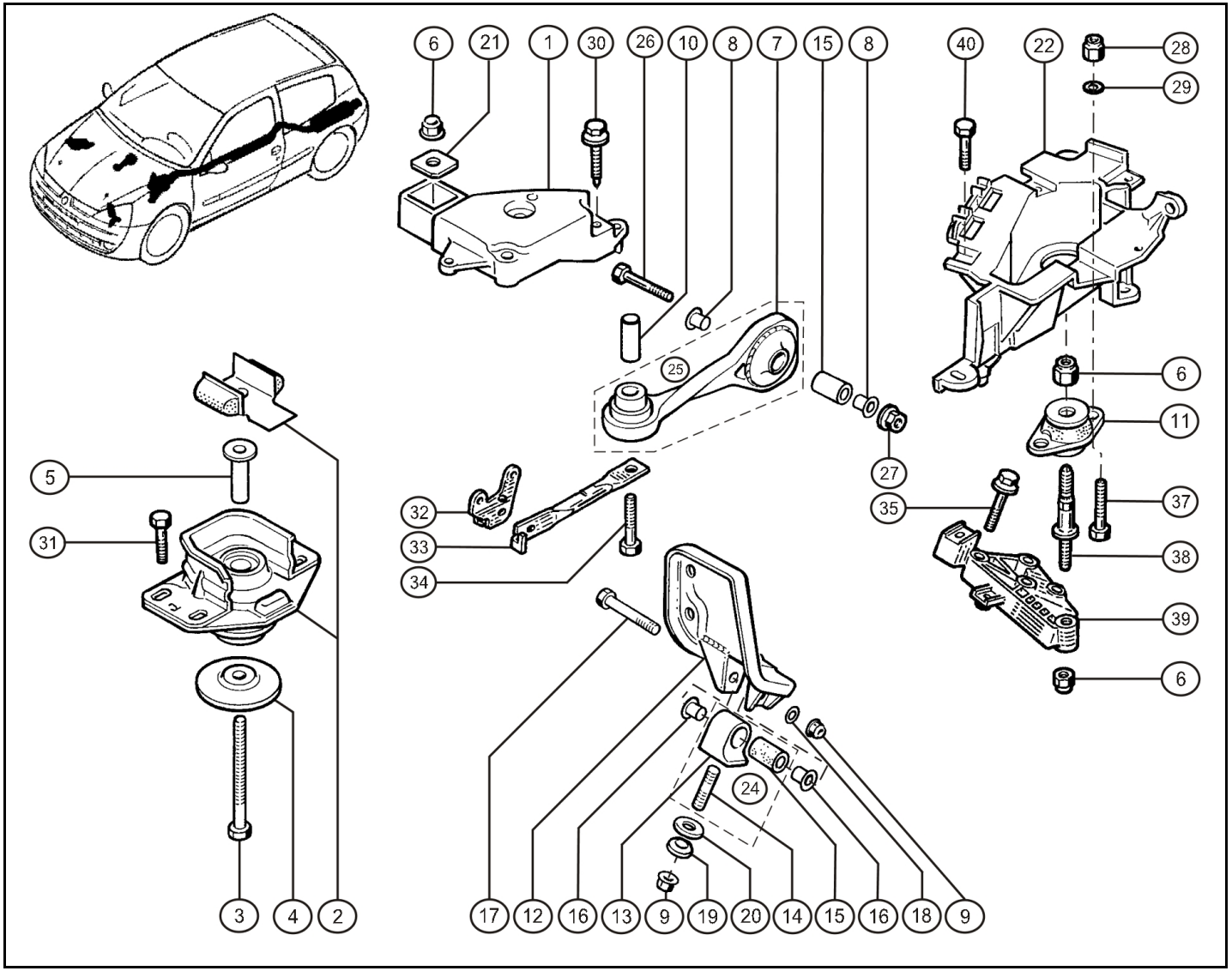

Rep.	Référence	Designation	Coef
40	**77 03 602 087**	Vis emb. HRDL M8-30	4

nov.-2005

RENAULT SPORT

RENAULT

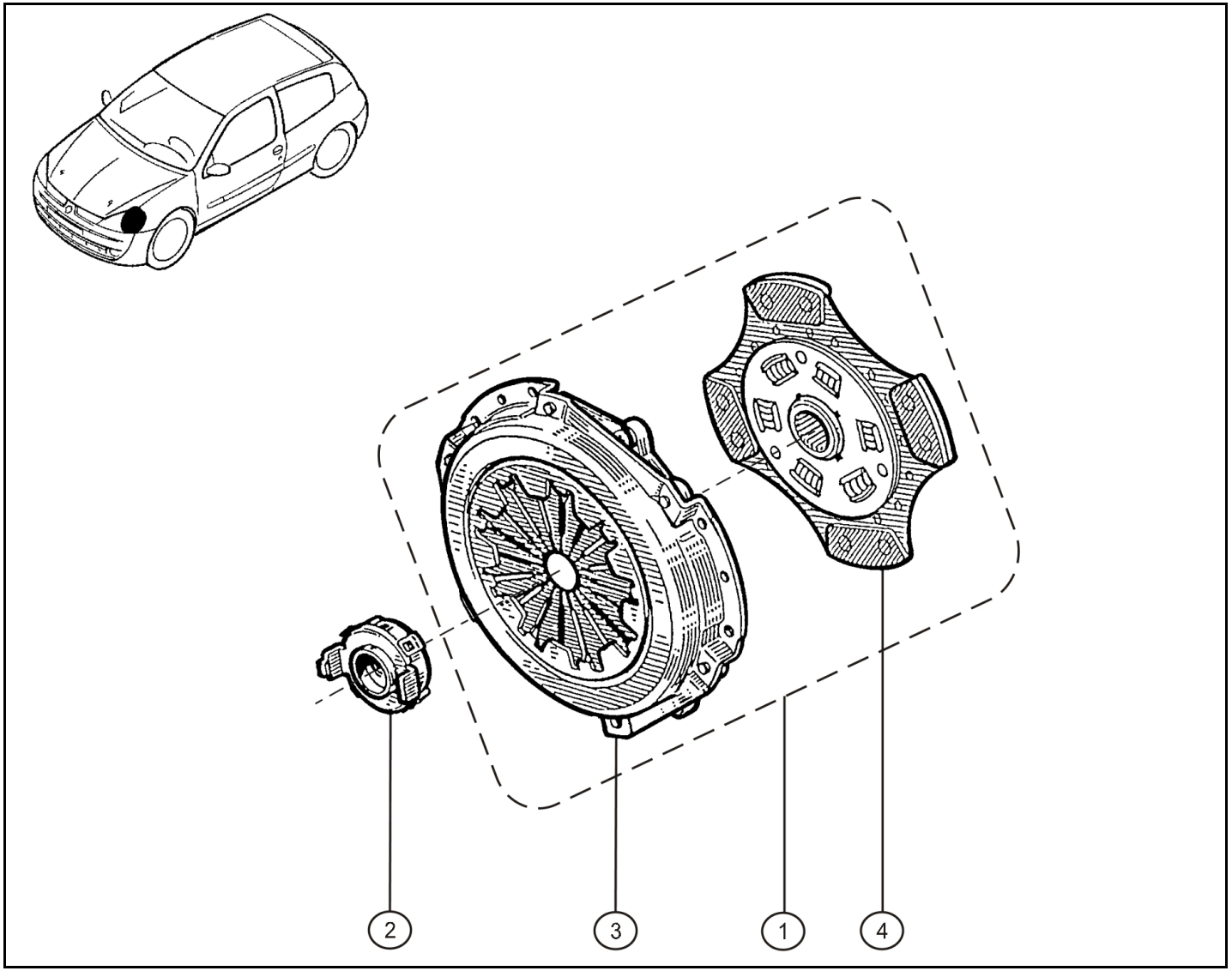

Rep.	Référence	Designation	Coef
1	**60 00 072 842**	Kit embrayage	1
2	**77 00 102 781**	Butée embrayage	1
3	**77 11 155 584**	Mécanisme d'embrayage	1
4	**77 11 129 549**	Disque d'embrayage	1

avr.-2005

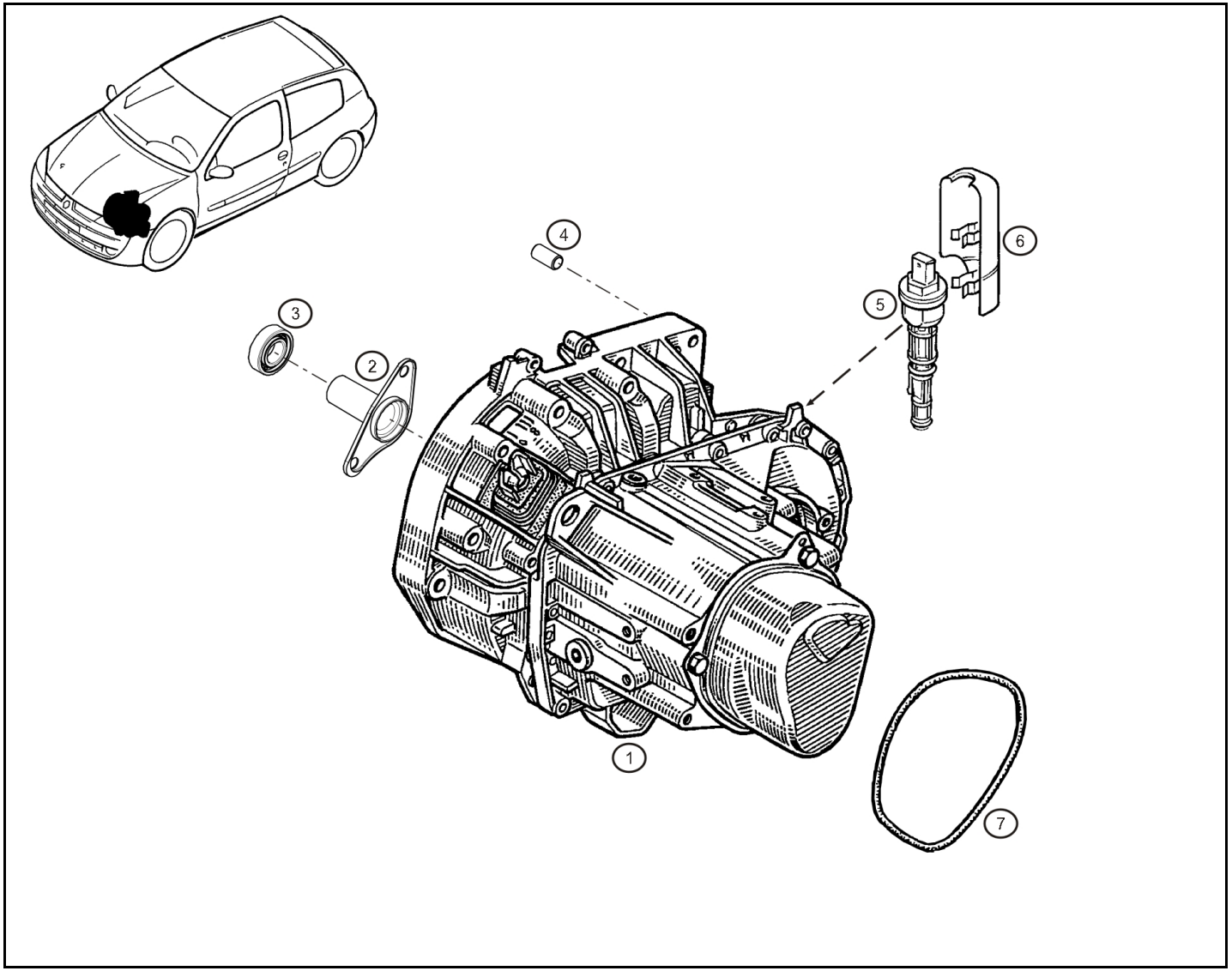

Rep.	Référence	Designation	Coef
1	**77 11 129 742**	Boite de vitesses couple 14x63	1
2	**77 00 859 126**	Tube guide butée	1
3	**77 03 090 115**	Roulement	1
4	**77 05 010 130**	Bague Ø10.5x13x26	2
5	**77 00 418 919**	Capteur tachymétrique	1
6	**77 00 413 636**	Ecran de capteur tachymétrique	1
7	**82 00 117 602**	Joint carter 5ème	1

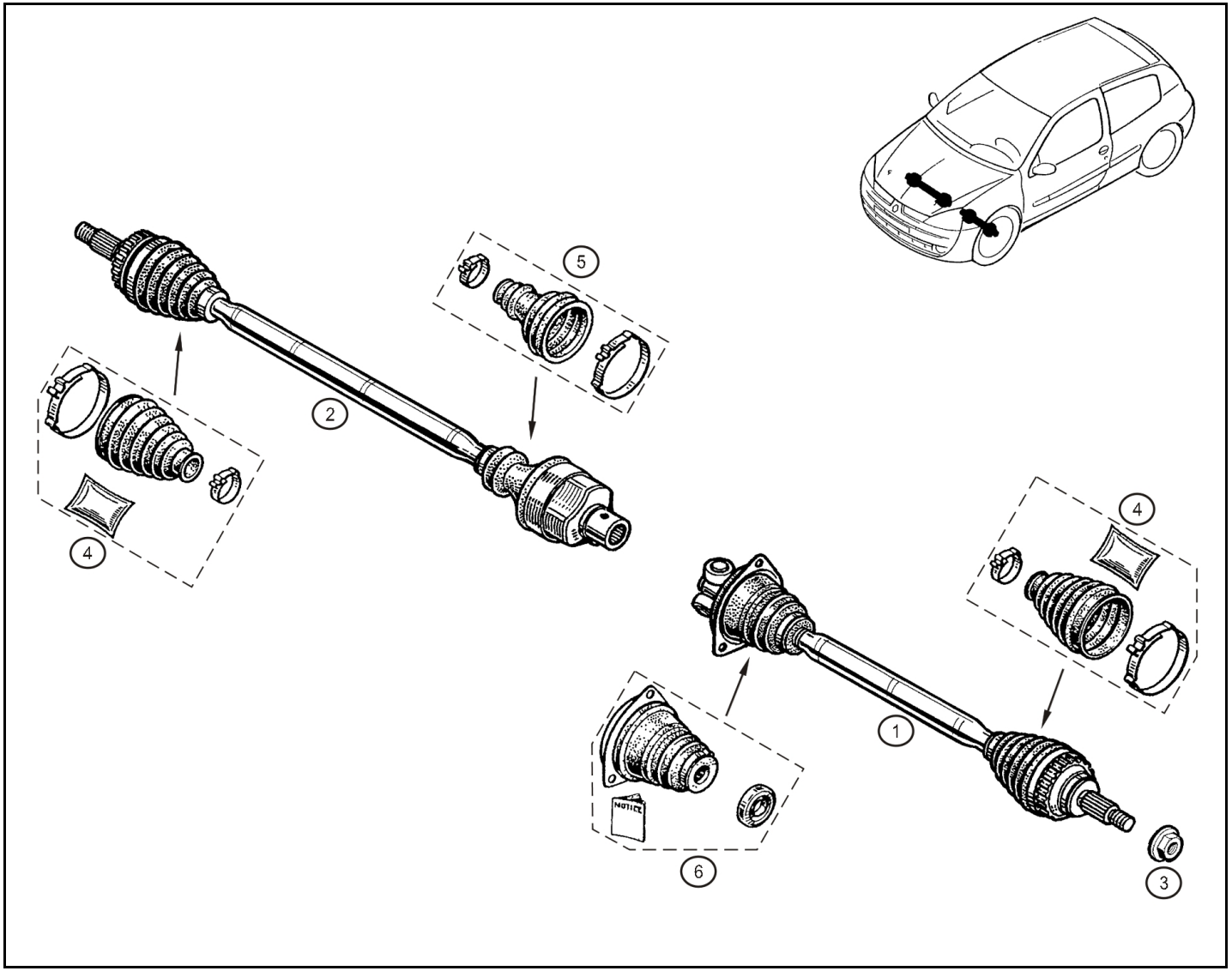

Rep.	Référence	Designation	Coef
1	**60 00 072 727**	Transmission gauche	1
2	**60 00 072 726**	Transmission droite	1
3	**77 00 422 361**	Ecrou de transmission	2
4	**77 01 469 021**	Collecion soufflet côté roue	2
5	**77 01 471 522**	Collecion soufflet côté BV roue D	1
6	**77 01 207 822**	Collecion soufflet côté BV roue G	1

nov.-2005

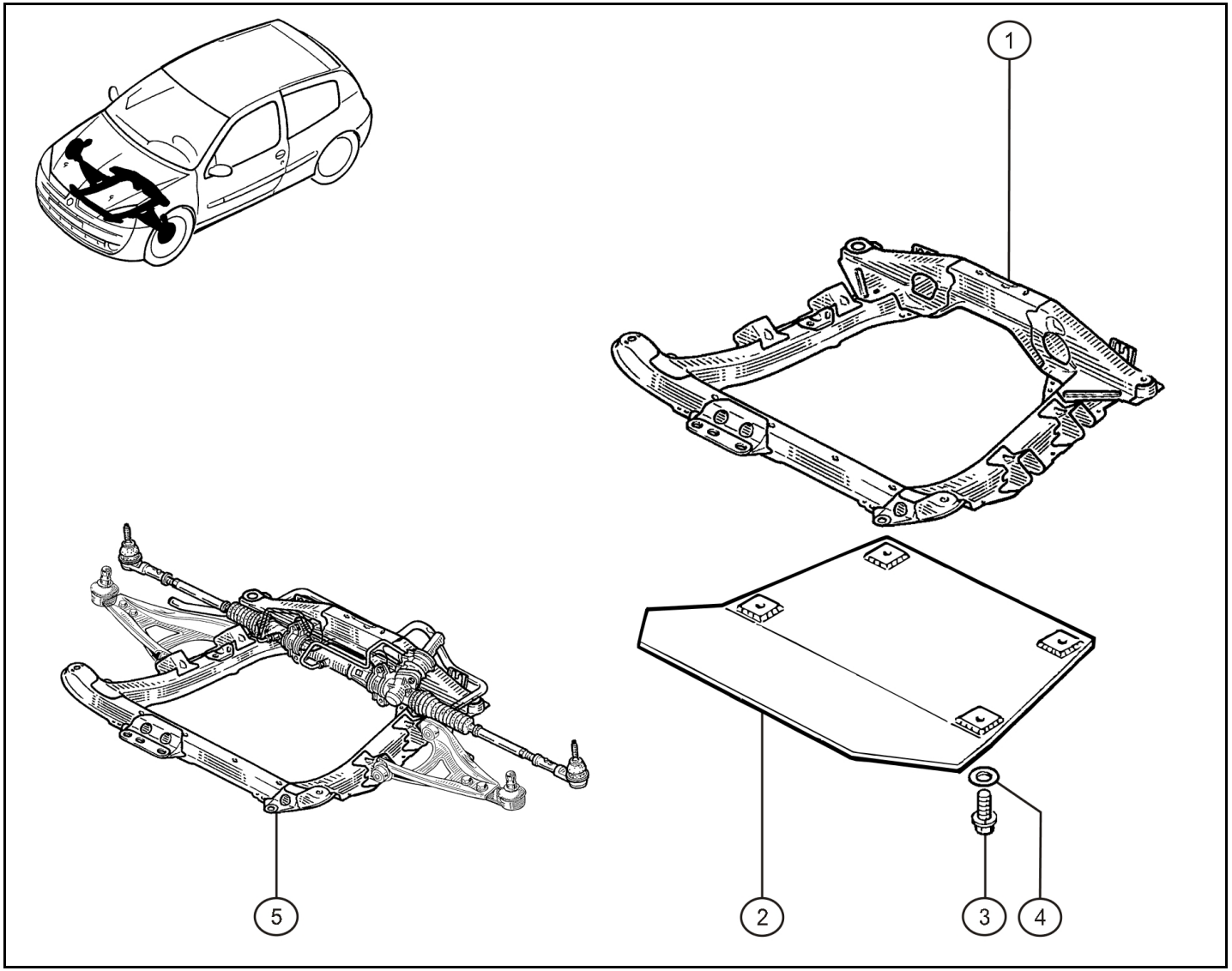

Rep.	Référence	Designation	Coef
1	**77 11 129 650**	Berceau renforcé	1
2	**77 11 129 605**	Carénage sous berceau	1
3	**77 11 128 989**	Vis CHC M10x150-20	4
4	**77 11 128 949**	Rondelle "ONDUFLEX" Ø10	4
5	**60 00 072 786**	Berceau assemblé "camion assistance"	1

avr.-2005

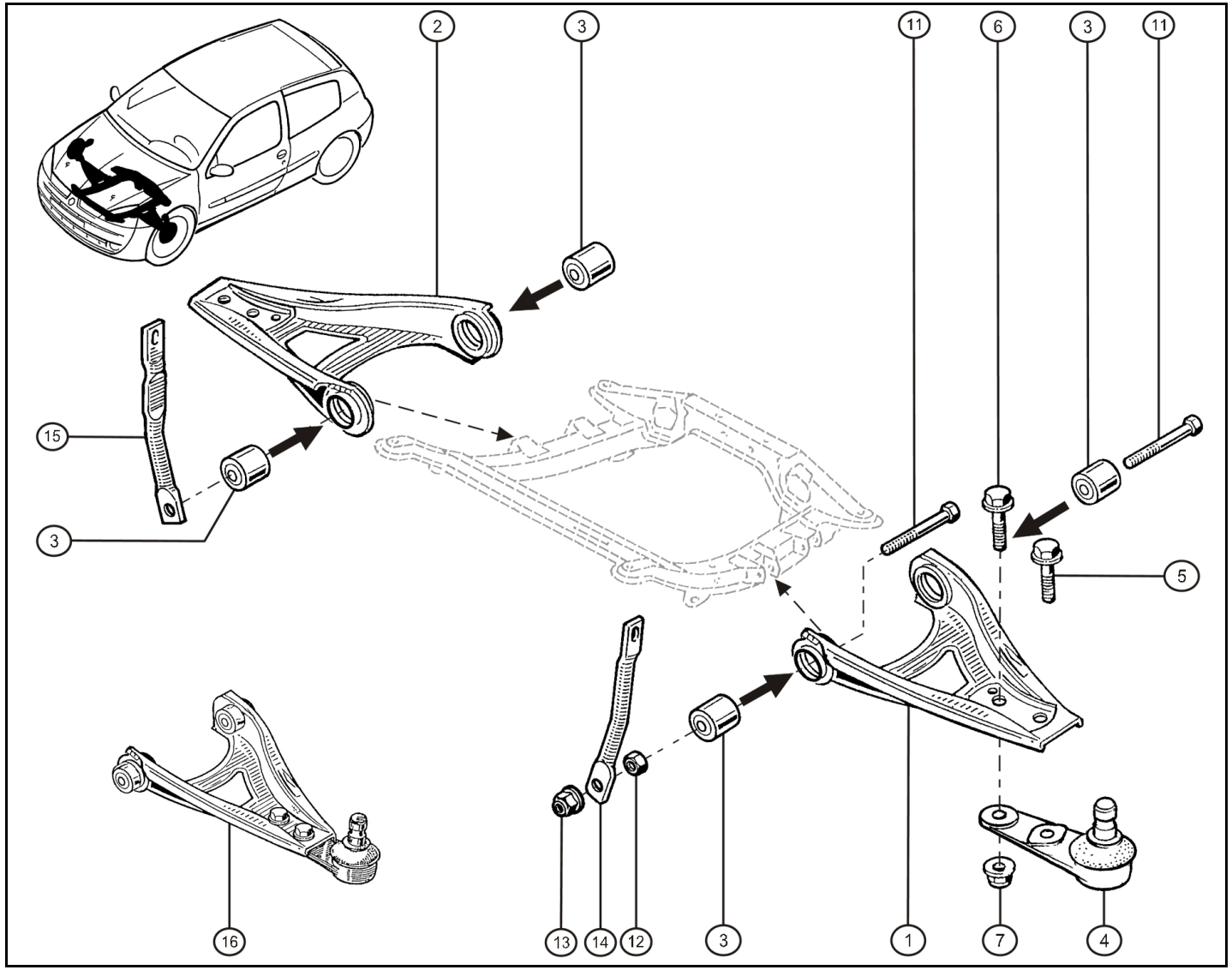

Rep.	Référence	Designation	Coef
1	**77 11 129 560**	Triangle AVG renforcé - Ragnotti	1
2	**77 11 129 559**	Triangle AVD renforcé - Ragnotti	1
3	**77 11 126 167**	Silentbloc	4
4	**77 00 430 763**	Rotule point E	2
5	**77 00 425 463**	Vis Ø12x125 moletée	2
6	**77 00 425 462**	Vis Ø12x125	2
7	**77 03 034 193**	Ecrou M12x125	4
8	**77 03 034 114**	Ecrou FIH E M10x125 Cl:10	2
9	**77 00 678 292**	Rondelle protection	2
10	**77 05 090 537**	Vis H M10-54	2
11	**77 00 763 538**	Axe bras M12-91	4
12	**77 03 032 144**	Contre-ecrou rotule inf.	2
13	**77 03 034 115**	Ecrou frein FIH emb. M12	4
14	**77 00 836 467**	Tirant anti-vibrat. G	1
15	**77 00 836 468**	Ttirant anti-vibrat. D	1
16	**60 00 072 747**	Triangle D assemblé "camion assistance"	1
	60 00 072 748	Triangle G assemblé "camion assistance"	1

avr.-2005

RENAULT SPORT

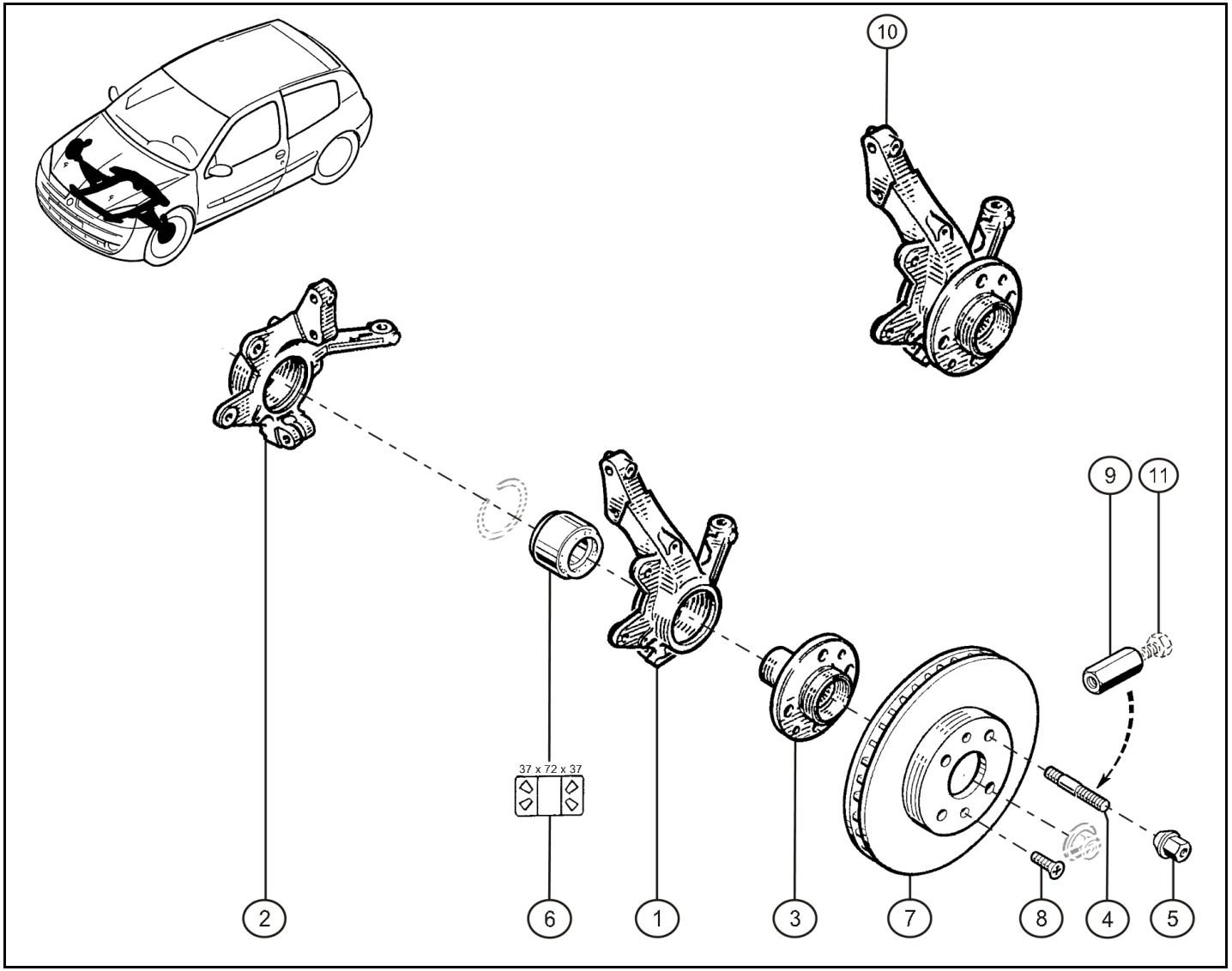

Rep.	Référence	Designation	Coef
1	**82 00 171 673**	Porte moyeu AVG	1
2	**82 00 171 678**	Porte moyeu AVD	1
3	**77 00 415 122**	Moyeu roue de série	2
4	**77 11 129 756**	Goujon de roue	8
5	**77 11 129 463**	Ecrou	8
6	**60 00 072 543**	Roulement	2
7	**77 11 152 431**	Disque Ø280 ép:24mm	2
9	**77 11 129 032**	Outil pour goujon de roue	1
10	**60 00 072 752**	Porte moyeu AVD assemblé "camion assistance"	1
	60 00 072 749	Porte moyeu AVG assemblé "camion assistance"	1
11	**77 03 001 755**	Vis HM 12 X 125 Lg 40 mm	1

mai-2005

RENAULT SPORT

RENAULT

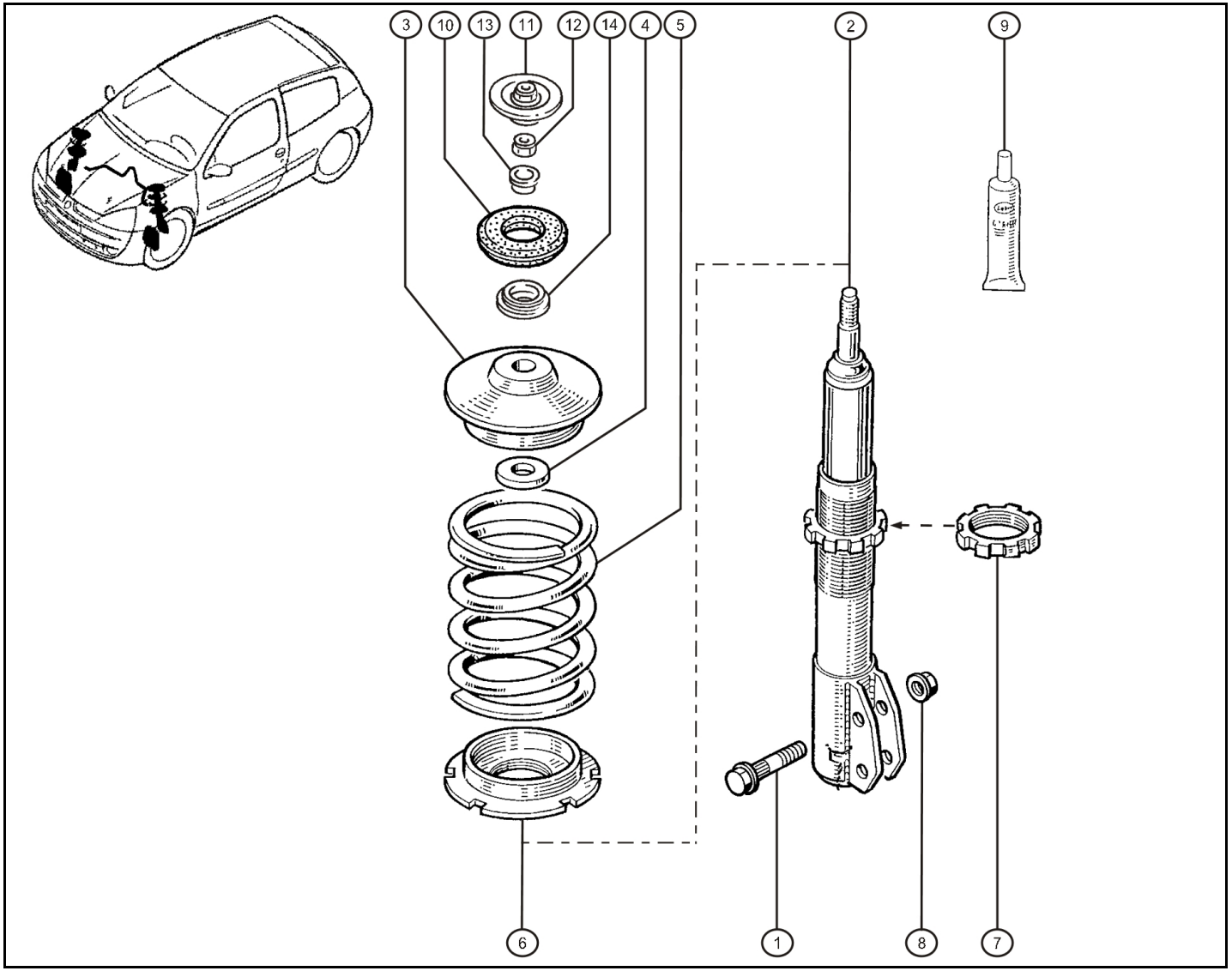

Rep.	Référence	Designation	Coef
1	**77 00 822 984**	Vis de fixation amortisseur sur PM	4
2	**60 00 072 737**	Amortisseur AV plombé	2
3	**77 11 126 025**	Coupelle supérieure	2
4	**77 11 126 026**	Entretoise	2
5	**77 11 068 572**	Ressort AV - Asphalte - Bleu 3 Bandes Rouges- R=5.5 Kg	2
6	**77 11 126 599**	Coupelle inférieure	2
7	**77 11 126 159**	Ecrou jambe de force M62x1,5	2
8	**77 03 034 152**	Ecrou H M14x150	4
9	**77 11 126 744**	Graisse	1
10	**60 00 073 600**	Bloc filtrant	1
11	**77 00 426 450**	Coupelle	2
12	**77 03 632 001**	Ecrou	2
13	**77 00 436 849**	Entretoise amortisseur	2
14	**60 01 025 850**	Butée tournante	2

avr.-2005

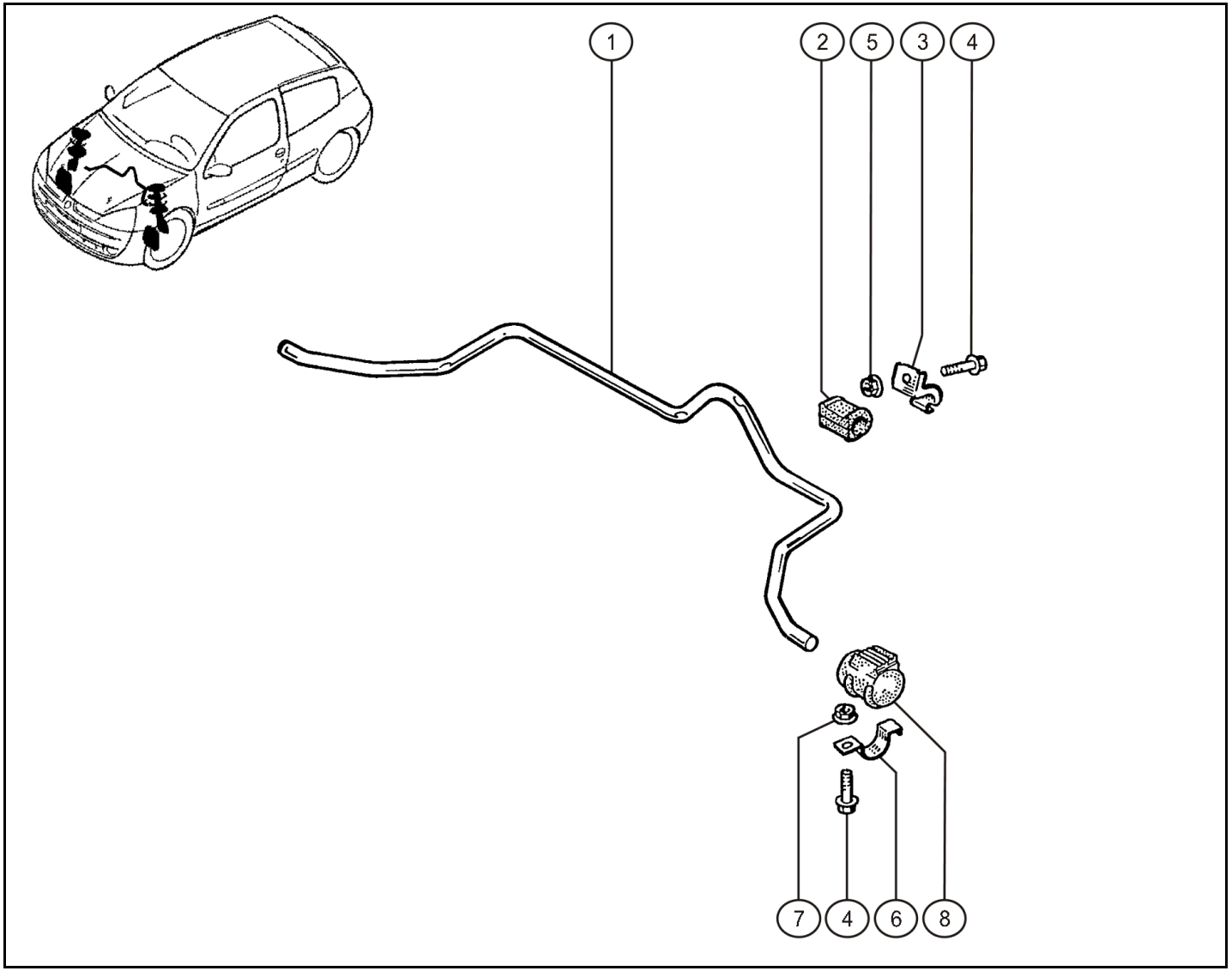

Rep.	Référence	Designation	Coef
1	**60 00 072 724**	Barre anti - devers	1
2	**77 00 847 383**	Palier BAD sur berceau	2
3	**82 00 078 548**	Collier fixation palier	2
4	**77 03 002 116**	Vis emb H M8-25	4
5	**77 03 035 027**	Ecrou M8	2
6	**77 00 784 169**	Cavalier de fixation	2
8	**77 00 784 171**	Coussinet élastique embout barre	2

déc.-2004

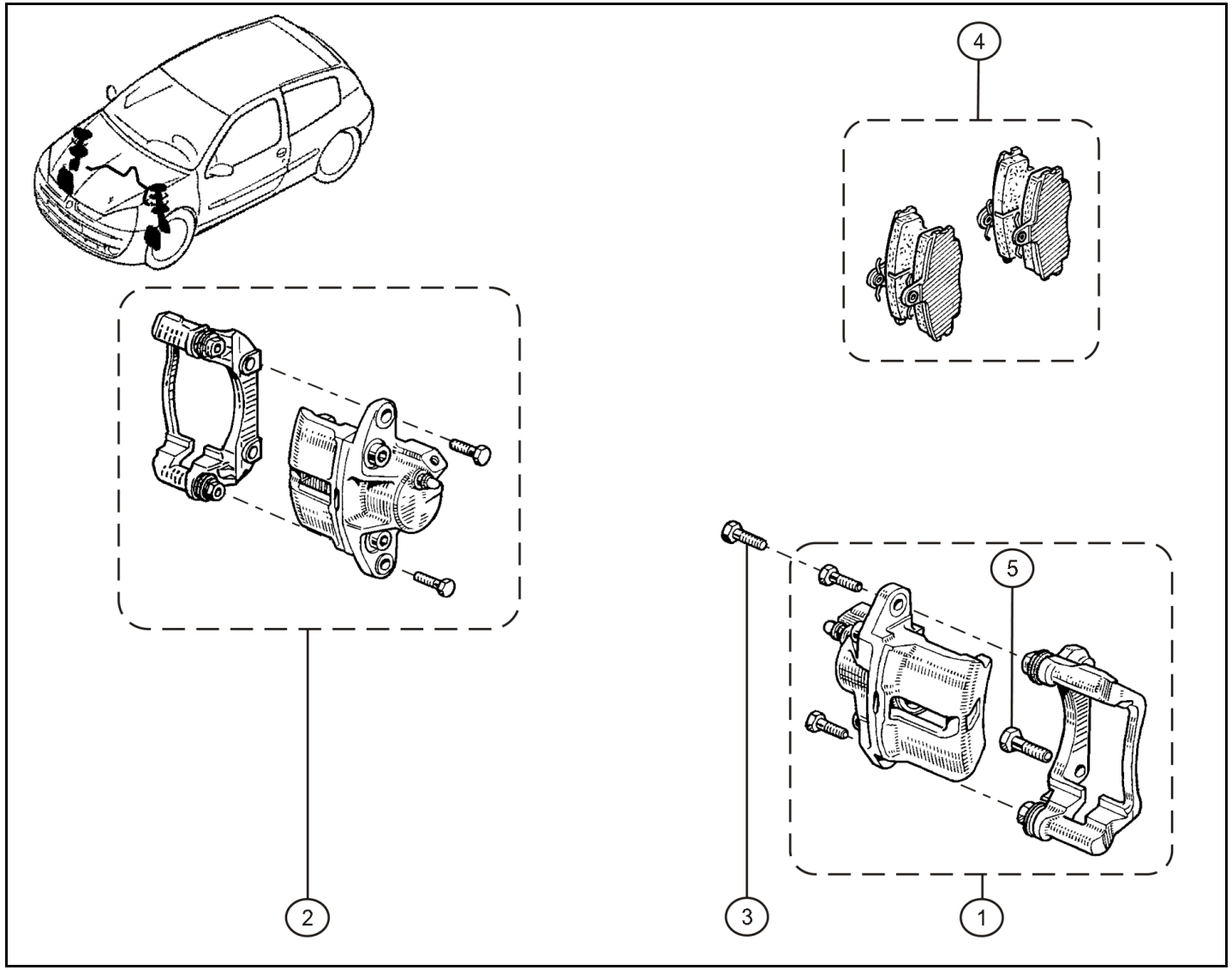

Rep.	Référence	Designation	Coef
1	**77 11 155 290**	Etrier frein AVG	1
2	**77 11 155 291**	Etrier frein AVD	1
3	**77 01 020 243**	Vis de fixation frein	4
4	**77 11 129 522**	Plaquettes freins AV - DS2500	1
	77 11 152 418	Plaquettes freins AV - DS 3000	1

mai-2005

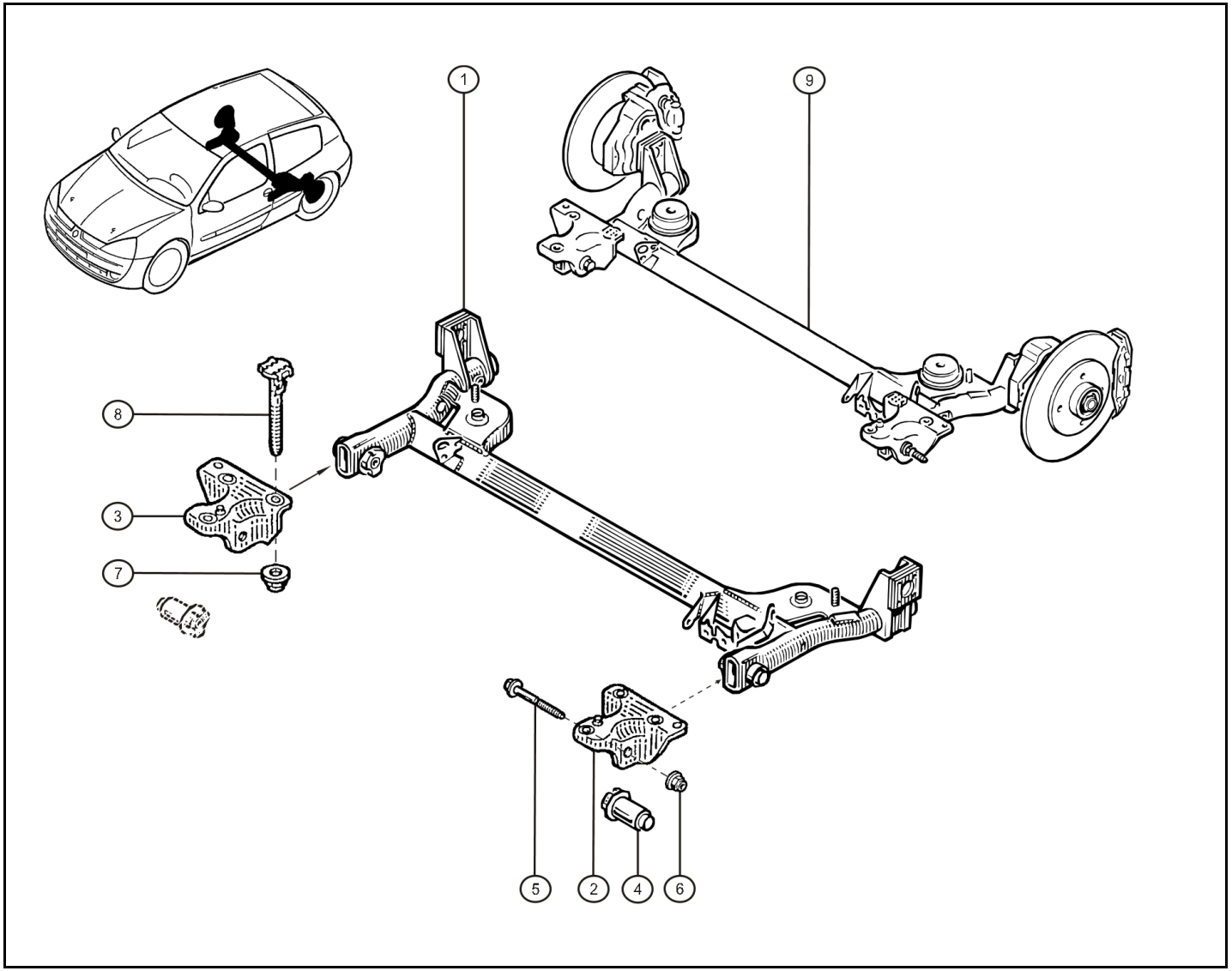

Rep.	Référence	Designation	Coef
1	**60 00 072 723**	Train AR de série RS PH3	1
2	**77 00 839 318**	Palier gauche	1
3	**77 00 839 319**	Palier droit	1
4	**60 00 073 602**	Articulation élastique série	2
5	**77 05 190 566**	Axe articulation	2
6	**77 03 034 122**	Ecrou FIH RDL M10	2
7	**77 03 034 114**	Ecrou FIH E M10x125 Cl:10	6
8	**77 05 190 574**	Vis fixation essieu	6
9	**60 00 072 787**	Train AR assemblé "camion assistance"	1

avr.-2005

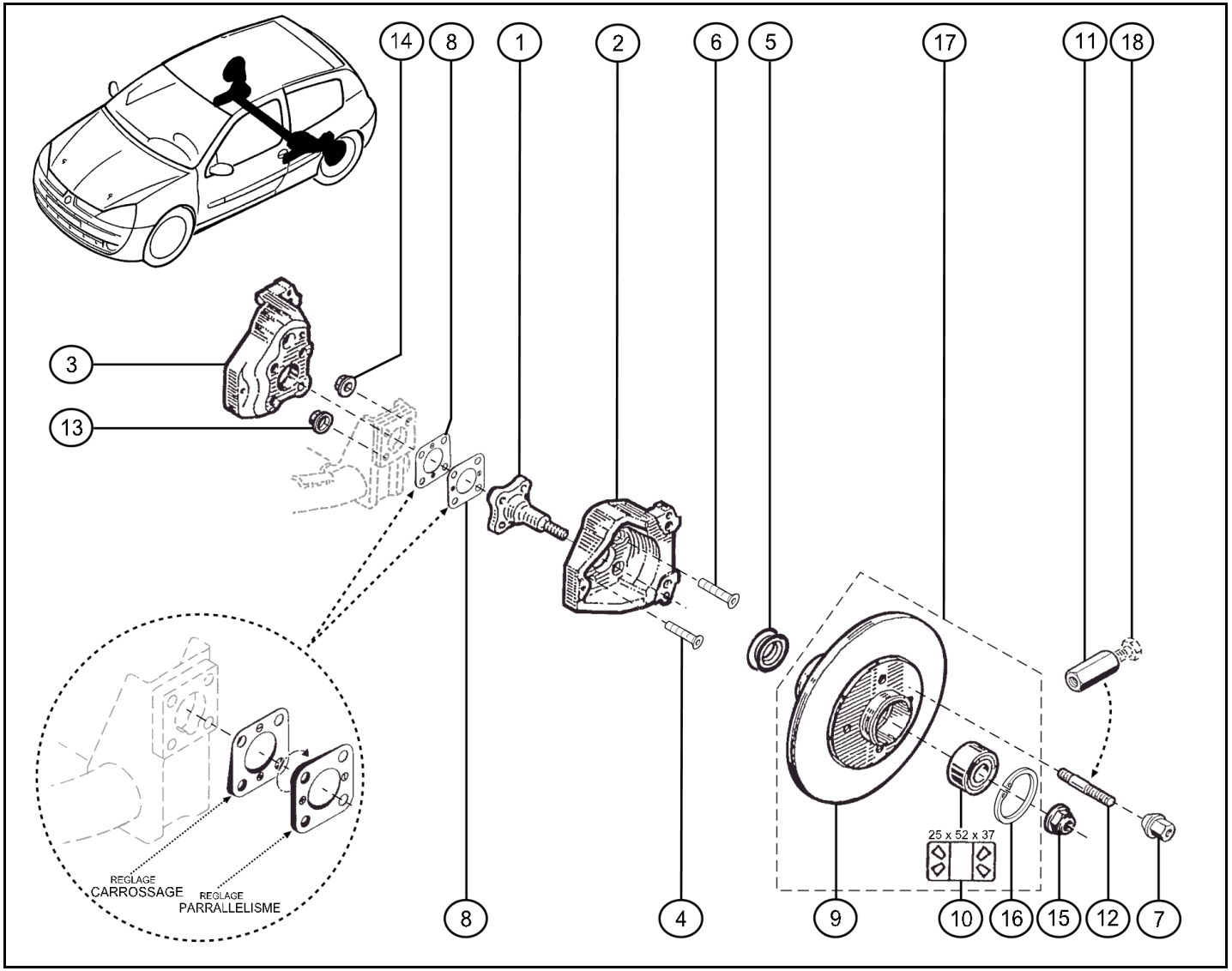

Rep.		Référence	Designation	Coef
1		**77 11 155 408**	Plateau fusée - Ph2	2
2		**60 00 073 523**	Support mécanisme de frein G	1
3		**60 00 073 524**	Support mécanisme de frein D	1
4		**60 00 073 588**	Vis FX M8-65	2
5		**60 00 073 518**	Déflecteur entretoise	2
6		**60 00 073 589**	Vis FX M10-65	6
7		**77 11 129 463**	Ecrou	8
8	®	**77 11 129 371**	Cale pentée 1°	2
	®	**77 11 129 377**	Cale pentée 30 '	2
	®	**77 11 129 370**	Cale pentée 20 '	2
	®	**77 11 129 369**	Cale pentée 10 '	2
9		**60 00 009 971**	Moyeu disque	2
10		**77 11 152 423**	Roulement	2
11		**77 11 129 032**	Outil pour goujon de roue	1
12		**77 11 129 756**	Goujon de roue	8
13		**77 03 035 014**	Ecrou HRDL M8	2
14		**77 03 034 155**	Ecrou FIH M10	6
15		**77 03 034 118**	Ecrou FIH M20x150	2
16		**77 03 066 035**	Circlips arrêt roulement	2
17		**60 00 072 750**	Moyeu disque assemblé "camion assistance"	2
18		**77 03 001 755**	Vis HM 12 X 125 Lg 40 mm	1

mai-2005

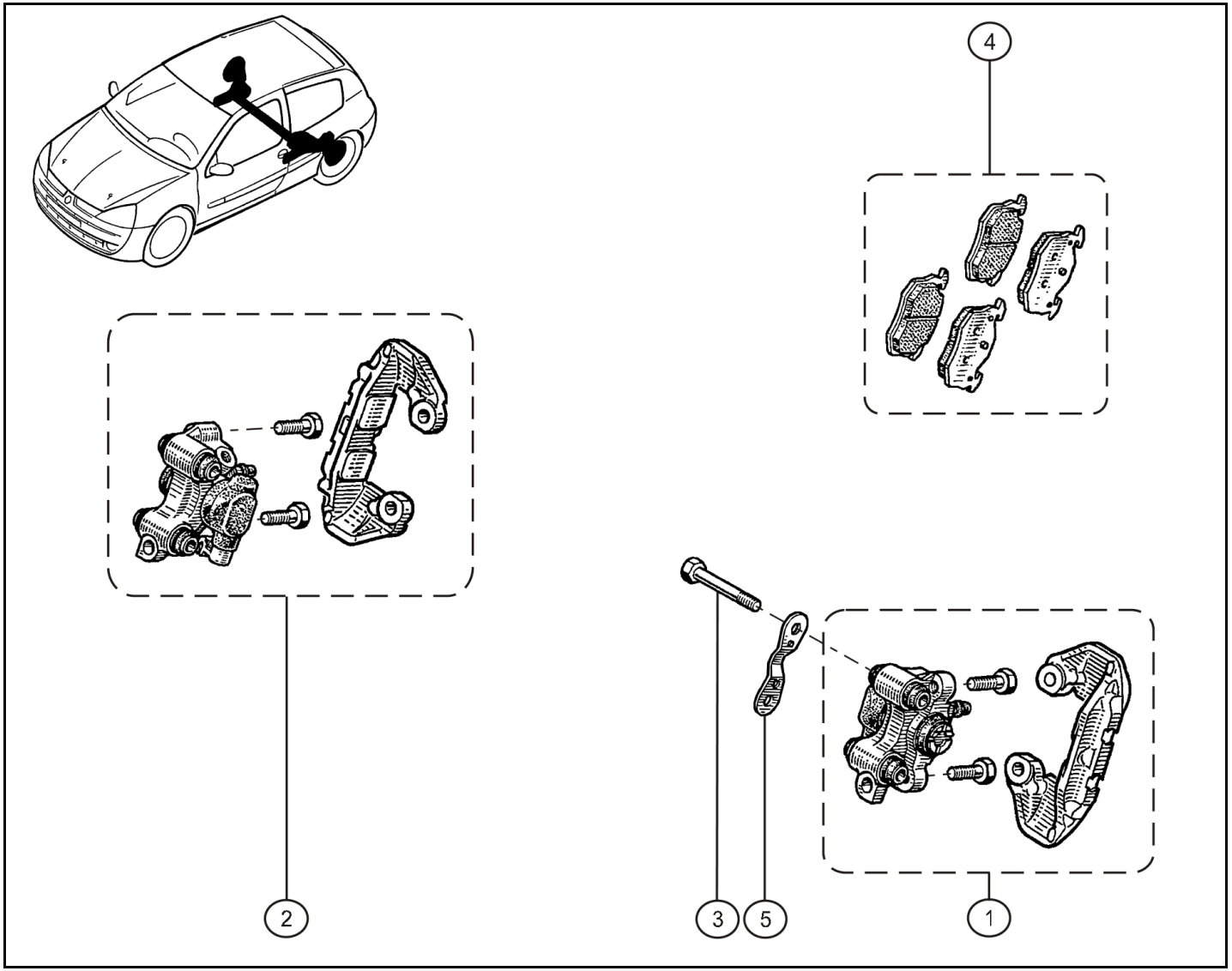

Rep.	Référence	Designation	Coef
1	**77 11 155 399**	Etrier frein ARG	1
2	**77 11 155 400**	Etrier frein ARD	1
3	**77 00 656 379**	Vis fixation étriers	4
4	**77 11 155 448**	Plaquettes freins AR - DS 2500	1
	60 00 072 514	Plaquettes freins AR - Ferodo 451	1
5	**77 00 806 682**	Plaquette de guidage	2

avr.-2005

RENAULT SPORT

RENAULT

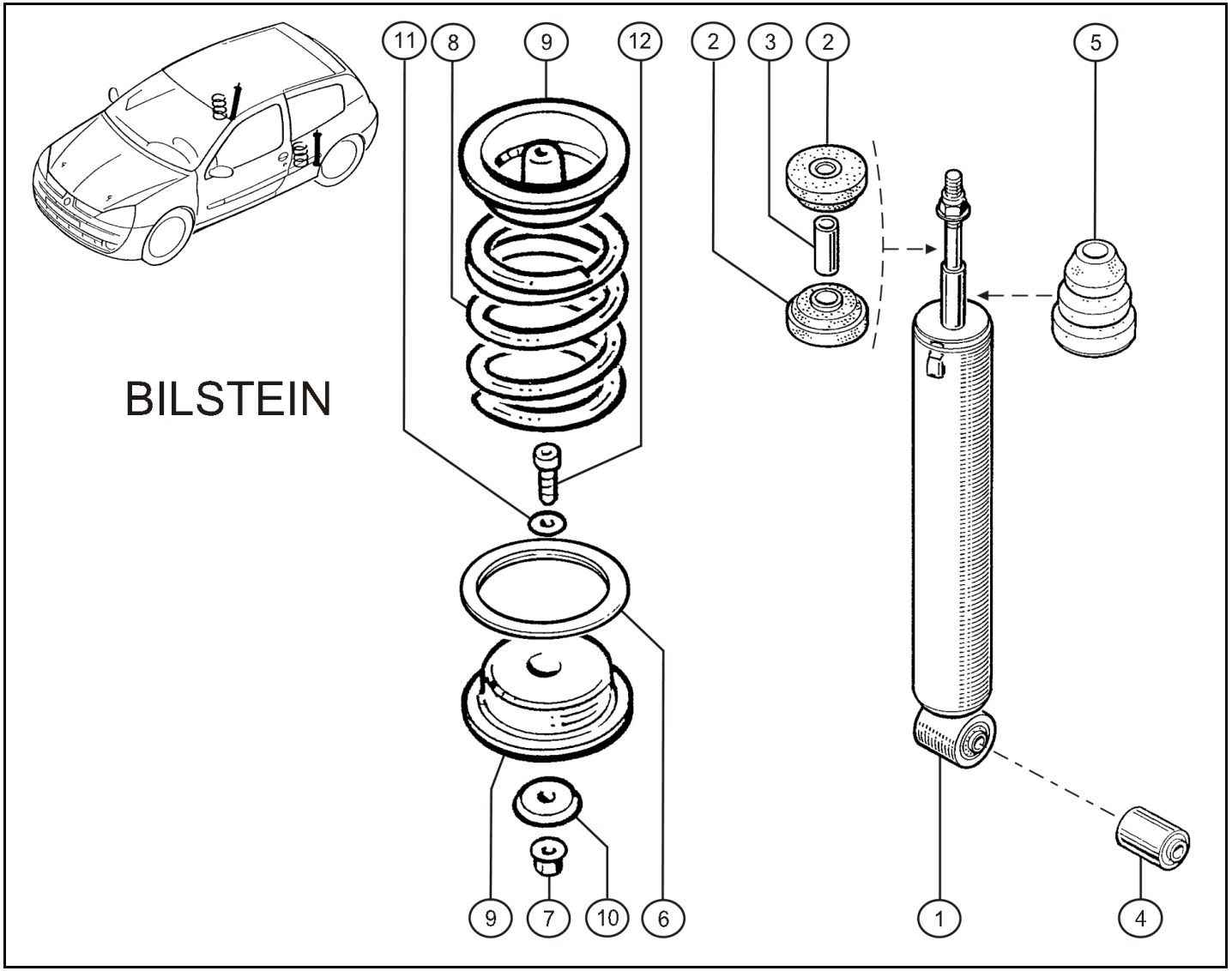

Rep.	Référence	Designation	Coef
1	**60 00 072 738**	Amortisseur plombé	1
2	**77 11 129 373**	Bloc filtrant	4
3	**77 11 129 374**	Entretoise bloc filtrant	2
4	**77 11 129 375**	Silentbloc	2
5	**77 11 129 416**	Butée de choc Ohlins	2
6	**77 11 129 693**	Cale de réglage de haureur de caisse 10 mm	2
	77 11 129 692	Cale de réglage de haureur de caisse 2,5 mm	2
	77 11 129 694	Cale de réglage de haureur de caisse 5 mm	2
7	**77 03 034 146**	Ecrou FIH RDL M6	2
8	**77 11 129 453**	Ressort AR - Asphalte - noir 1 bande rouge - R=5.5 Kg	2
9	**77 11 129 353**	Coupelle de ressort	4
10	**77 11 129 389**	Rondelle fixation coupelle de ressort	2
11	**77 11 126 686**	Rondelle sps Ø6	2
12	**77 11 128 925**	Vis CHC M6-20	2

déc.-2004

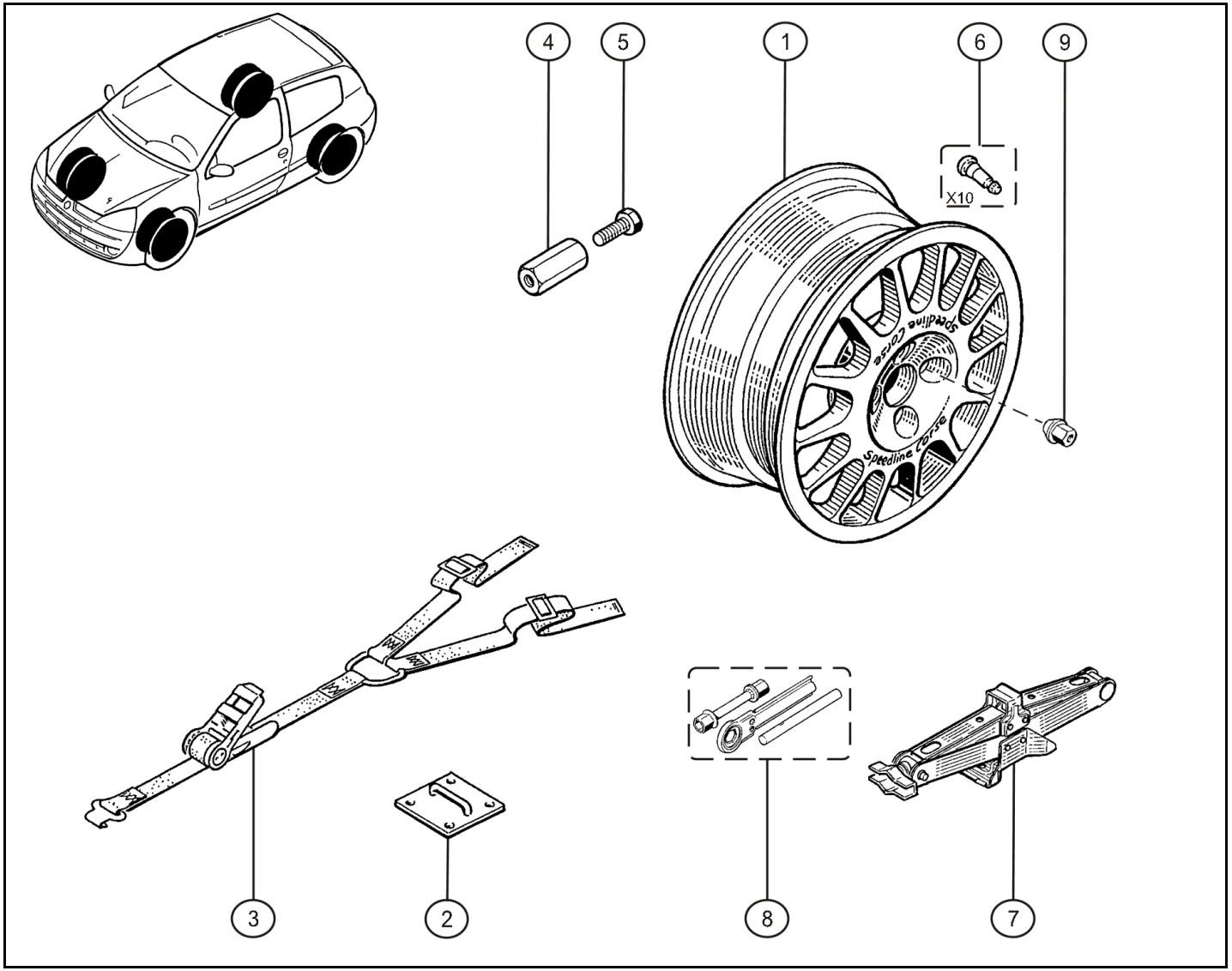

Rep.	Référence	Designation	Coef
1	**77 11 155 145**	Jante 7X15 déport : 48,5mm - Ph2	4
2	**77 11 156 292**	Anneau fixation sangle	3
3	**77 11 156 293**	sangle de roue de secours	1
4	**77 11 129 032**	Outil pour goujon de roue	1
5	**77 03 001 755**	Vis HM 12 X 125 Lg 40 mm	1
7	**82 00 049 294**	Cric	1
8	**82 00 177 365**	Manivelle	1
9	**77 11 129 463**	Ecrou	16

déc.-2004

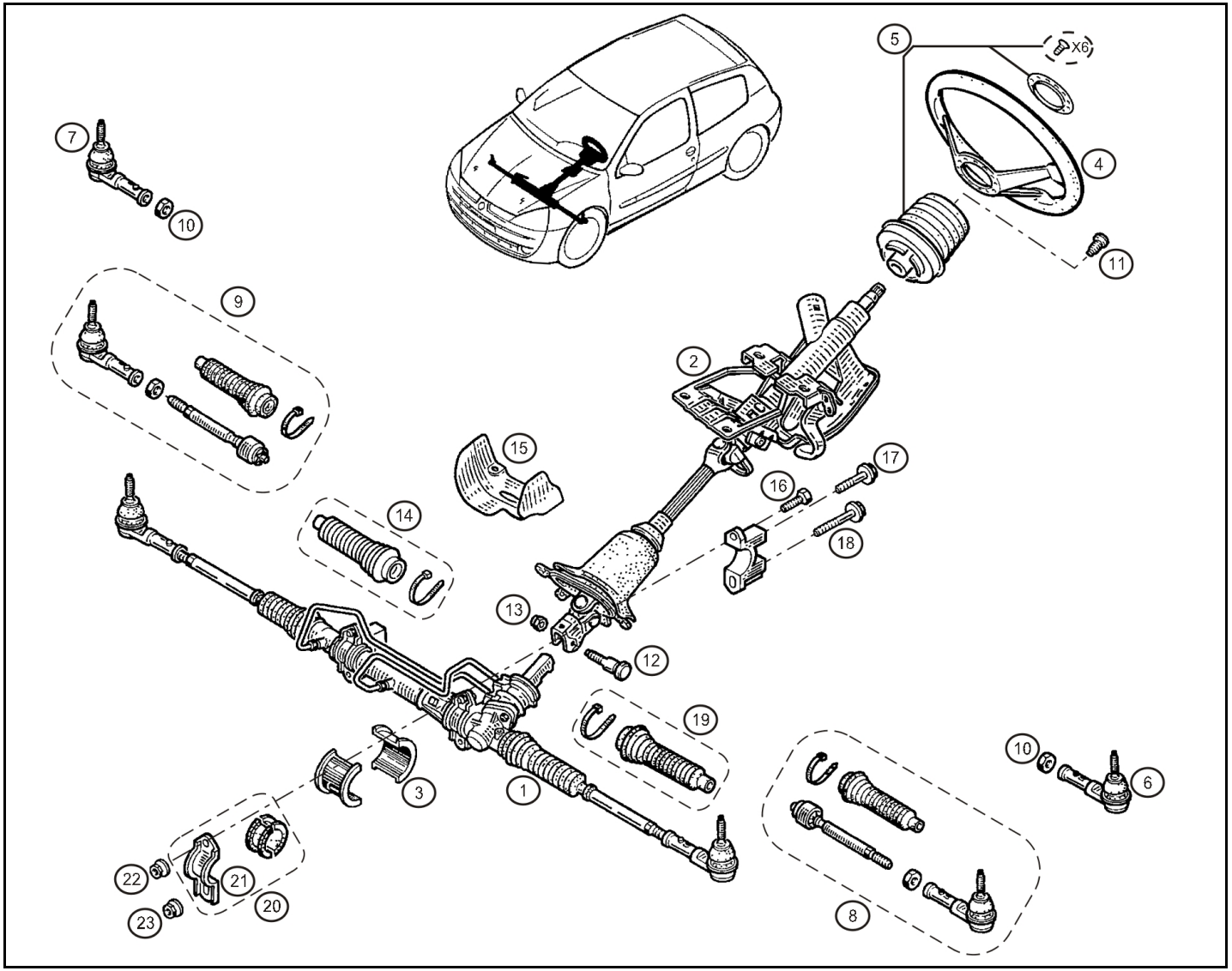

Rep.	Référence	Designation	Coef
1	**60 00 072 722**	Direction assistée	1
2	**60 00 072 721**	Colonne de direction	1
3	**77 11 129 365**	Bague de crémaillere	4
4	**77 11 129 703**	Volant	1
5	**77 11 129 704**	Moyeu absorbtion de choc	1
6	**77 01 474 492**	Boîtier rotule G	1
7	**77 01 474 493**	Boîtier rotule D	1
7	**77 11 155 477**	Ems.biellette rotule D.	1
8	**77 11 155 478**	Ems.biellette rotuleG.	1
10	**50 03 032 165**	Ecrou H M14x150	2
11	**77 05 098 151**	Vis CBLX M12-30	1
12	**77 00 785 316**	Vis à came M8	1
13	**77 03 034 037**	Ecrou FIH M8	1
14	**60 00 025 780**	Collecion soufflet	2
15	**77 00 426 080**	Ecran thermique crémaillère	1
16	**77 03 001 240**	Vis M8-35	1
17	**77 03 101 410**	Vis HRDL M10x125-75	2
18	**77 03 101 406**	Vis HRDL 10x125-140	2
19	**77 01 469 496**	Soufflet	2
20	**77 01 470 760**	Collecion palier direction	2
21	**60 20 010 753**	Bride de fixation	2
23	**77 03 034 114**	Ecrou FIH E M10x125 Cl:10	2

nov.-2005

RENAULT SPORT

RENAULT

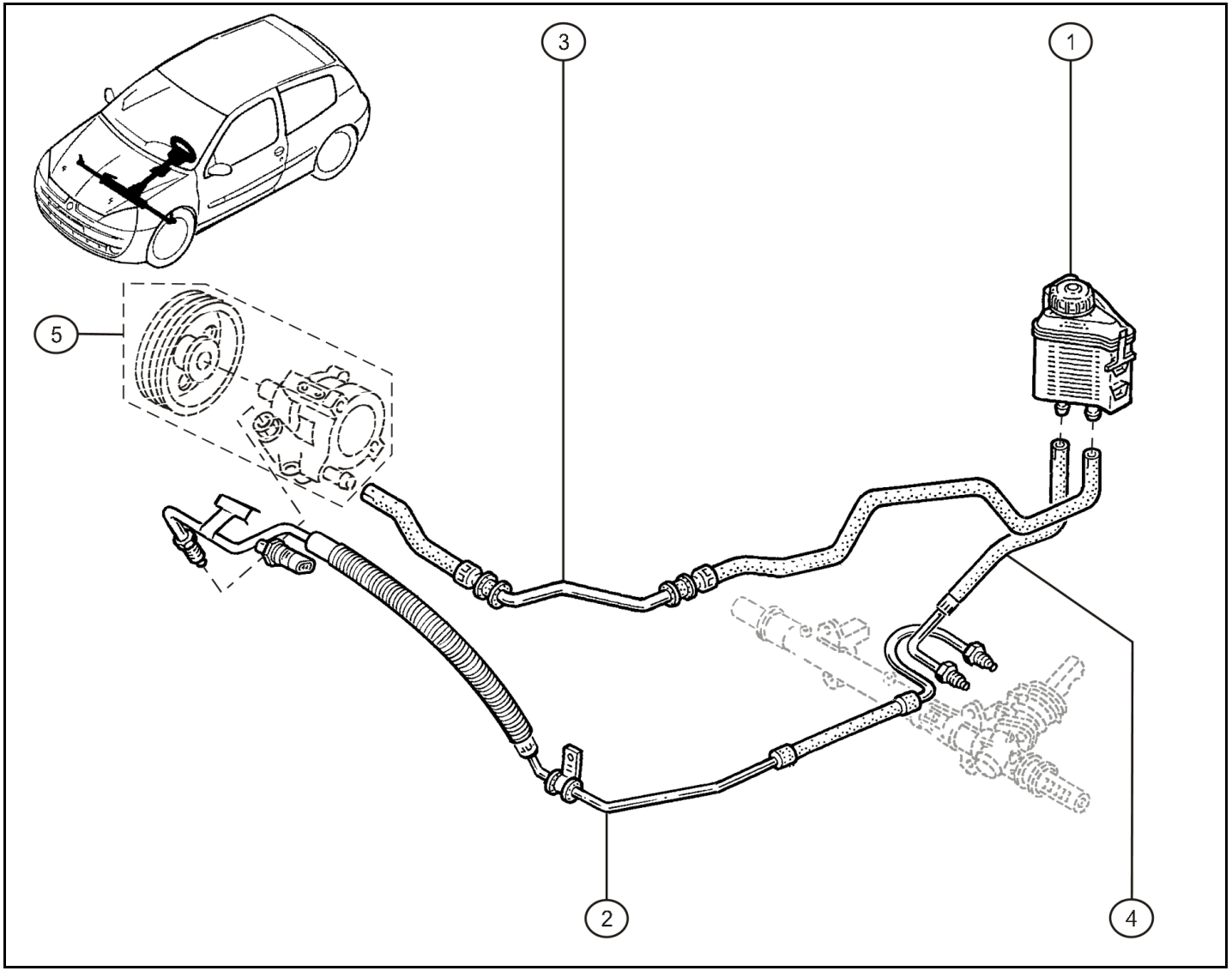

Rep.	Référence	Designation	Coef
1	**77 00 414 664**	Bocal DA	1
2	**60 00 072 729**	Tuyau HP DA	1
3	**82 00 220 382**	Tuyau retour DA	1
4	**77 00 416 979**	Tuyau BP DA	1
5	**60 00 072 821**	Pompe DA avec poulie "camion assistance"	1

avr.-2005

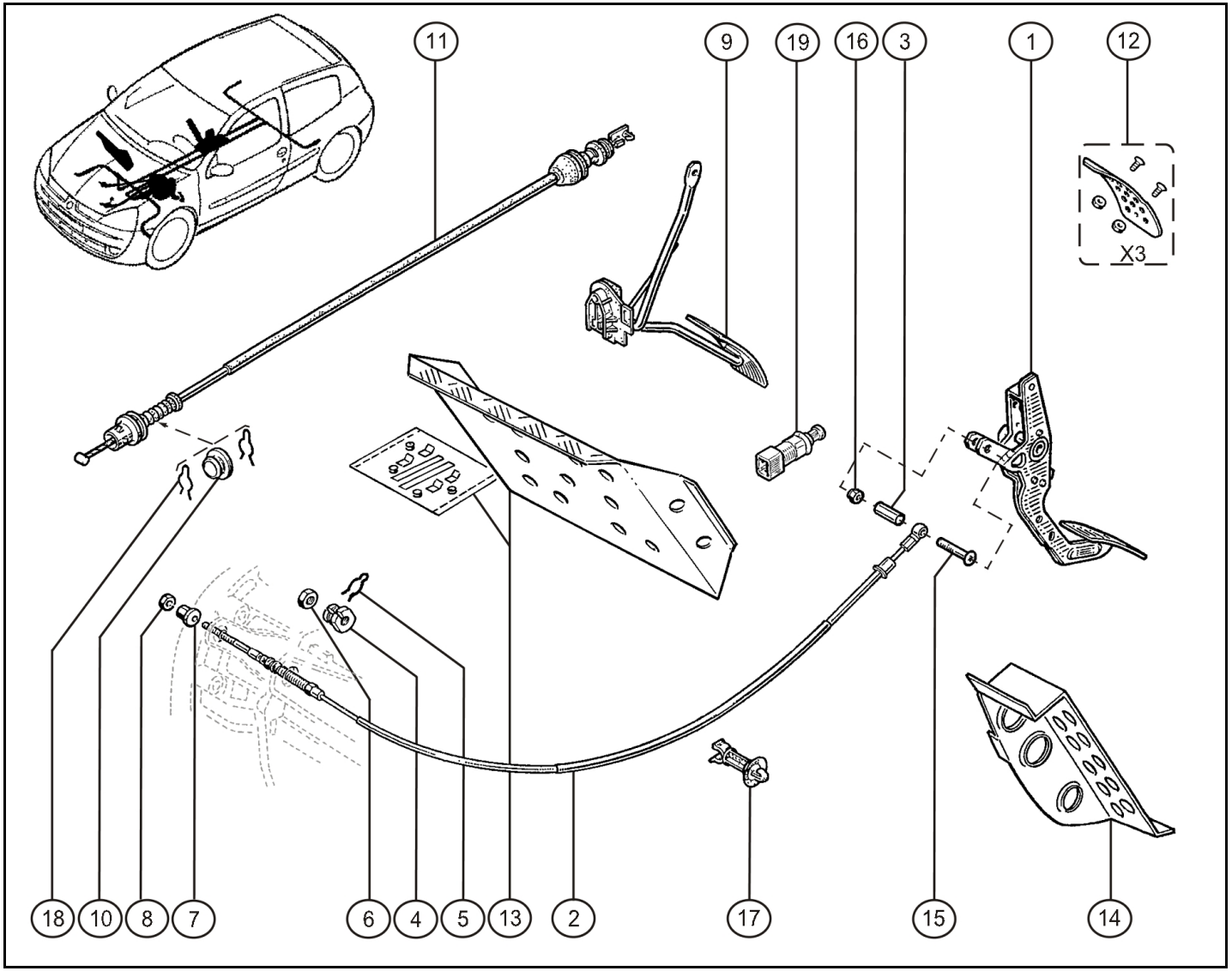

Rep.	Référence	Designation	Coef
1	**77 11 155 353**	Pédale embrayage	1
2	**77 11 155 421**	Cable embrayage	1
3	**77 11 155 323**	Entretoise Ø6 lg:26mm	1
4	**77 11 066 591**	Appui cable	1
5	**77 03 066 257**	Agrafe	1
6	**77 11 051 342**	Ecrou HM M12x125 Cl:10	1
7	**77 11 067 119**	Ecrou réglage de cable	1
8	**79 03 032 012**	Contre écrou	1
9	**77 01 704 633**	Pédale accélérateur	1
10	**77 05 002 056**	Arrêt de gaine	1
11	**60 00 072 717**	Cable accélérateur	1
12	**77 11 153 264**	Collection patin alu	1
13	**77 11 129 710**	Repose pied passager	1
14	**77 11 156 671**	Repose pied pilote	1
15	**77 03 006 199**	Vis CBLX M6-45	1
16	**77 11 051 326**	Ecrou Frein Simmonds M6 6PH135M	1
17	**77 03 079 795**	Agrafe support	1
18	**77 03 066 295**	Agrafe	2
19	**77 00 414 986**	Contacteur frein (noir) simple 2 fils	1
	77 00 414 988	Contacteur frein (blanc) double 4 fils	1

juin-2005

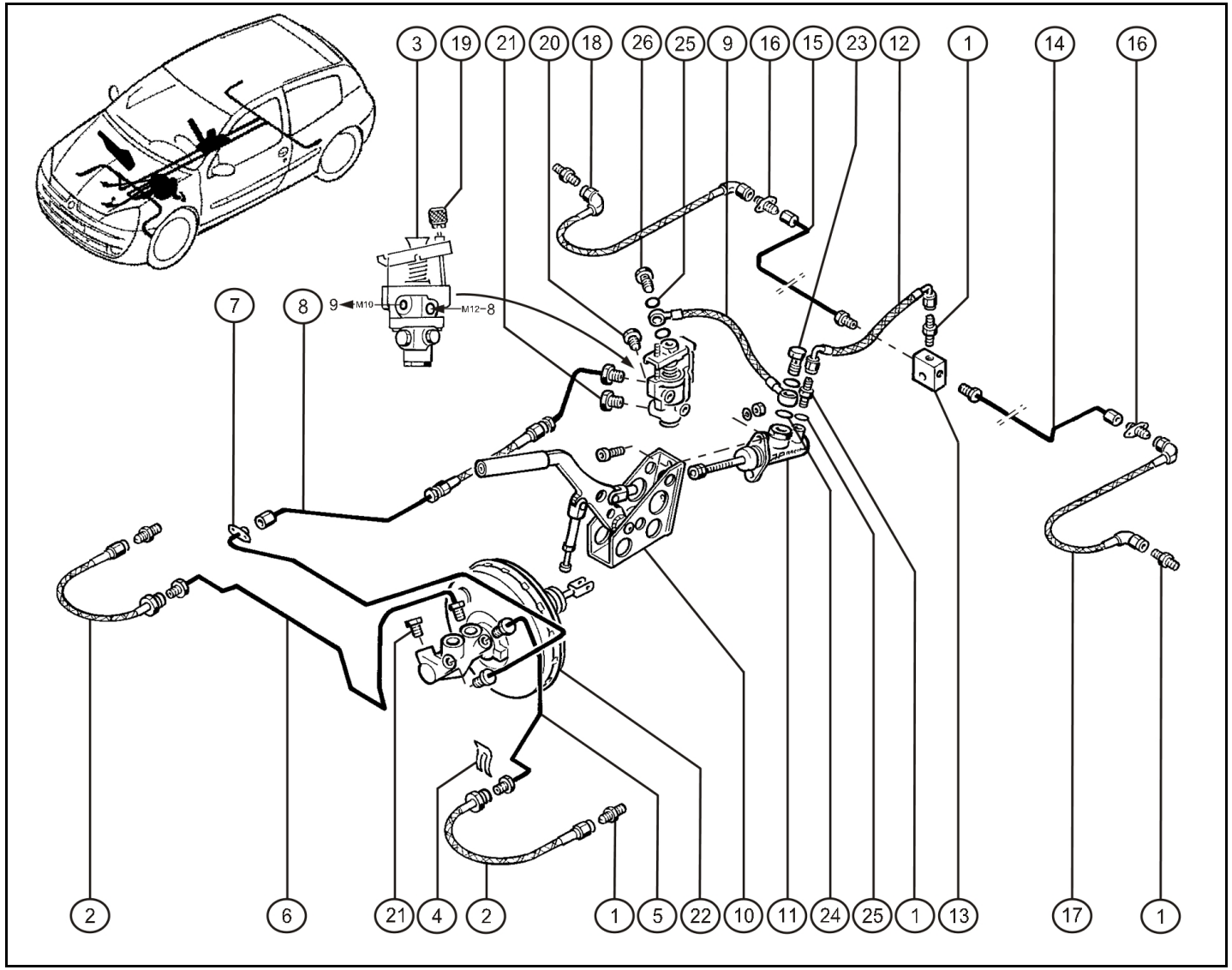

Rep.	Référence	Designation	Coef
1	**77 11 156 514**	Adaptateur 3/8x24-M10x100	6
2	**77 11 129 624**	Tuyau souple roue AV	2
3	**77 11 066 811**	Limiteur de frein	1
4	**77 00 560 788**	Agrafe maitien adaptateur	2
5	**77 00 433 485**	Tuyau rigide entre MC sur master vac et AV G	1
6	**77 11 129 722**	Tuyau rigide entre raccord cloison AVD/MC	1
7	**77 11 129 614**	Tuyau rigide entre master vac et tablier	1
8	**77 11 129 681**	Tuyau rigide entre tablier et limiteur	1
9	**77 11 156 522**	Tuyau souple entre limiteur et MC de FAM	1
10	**77 11 129 685**	Ensemble Frein A Main	1
11	**77 11 129 695**	Maitre cylindre Ø14 AP	1
12	**77 11 129 683**	Tuyau entre M.C FAM et raccord 3 voies	1
13	**60 00 072 447**	Raccord 3 voies	1
14	**77 11 129 618**	Tuyau rigide sur plancher AR pour passe cloison ARG	1
15	**77 11 129 619**	Tuyau rigide sur plancher AR pour passe cloison ARD	1
16	**77 11 129 603**	Passe cloison dans passage de roue AR	2
17	**77 11 129 627**	Tuyau souple entre passe cloison et roue ARG	1
18	**77 11 129 628**	Tuyau souple entre passe cloison et roue ARD	1
19	**77 11 152 065**	Molette de réglage	1
20	**77 11 065 266**	Vis bouchon M10	1
21	**77 11 066 825**	Vis bouchon M12	2
22	**77 00 308 989**	Ensemble MC Ø 22,2 avec ampl 9 "	1
23	**77 11 157 235**	Vis banjo	1
24	**79 03 062 105**	Joint cuivre Ø12x18 ép:2	2
25	**77 11 156 532**	Joint cuivre 10x14x1	3
26	**77 11 156 527**	Vis adaptateur banjo	1

déc.-2004

RENAULT SPORT

RENAULT

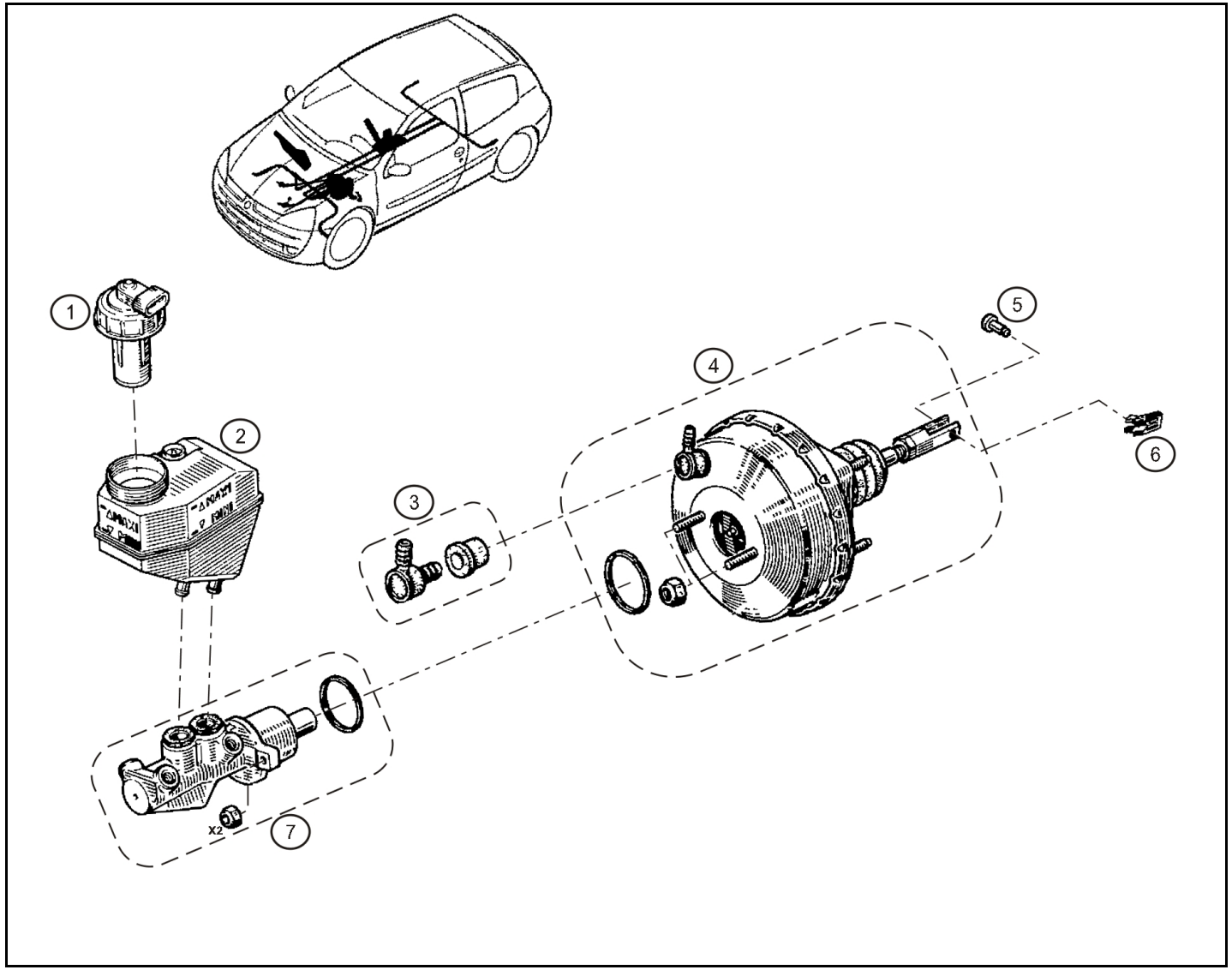

Rep.	Référence	Designation	Coef
1	**82 00 015 498**	Bouchon réservoir	1
2	**77 00 417 649**	Réservoir	1
3	**77 01 206 228**	Necéssaire clapet	1
4	**77 01 205 408**	Servo-frein amplificateur 9"	1
5	**77 03 050 155**	Axe 8x16.3	1
6	**77 03 080 086**	Clip de maintien	1
7	**77 01 205 407**	Maitre cylindre	1

nov.-2005

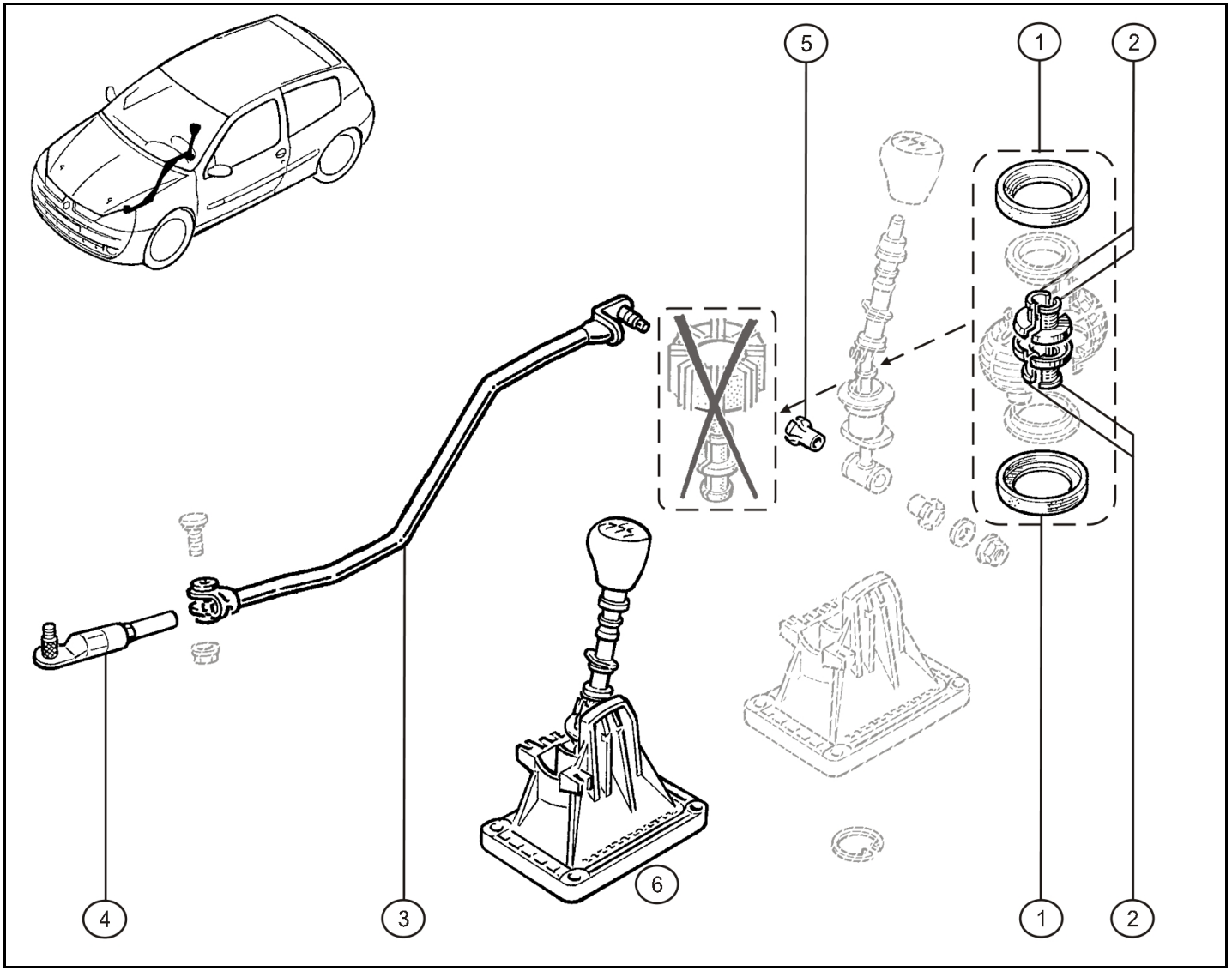

Rep.	Référence	Designation	Coef
1	**77 11 129 445**	Entretoise de rotule	2
2	**77 11 126 145**	Bague	2
3	**77 11 129 731**	Biellette de selection renforcée	1
4	**82 00 201 750**	Embout de sélecteur	1
5	**77 00 732 903**	Bague élastique	2
6	**60 00 072 810**	Levier assemblé "camion assistance"	1

juin-2005

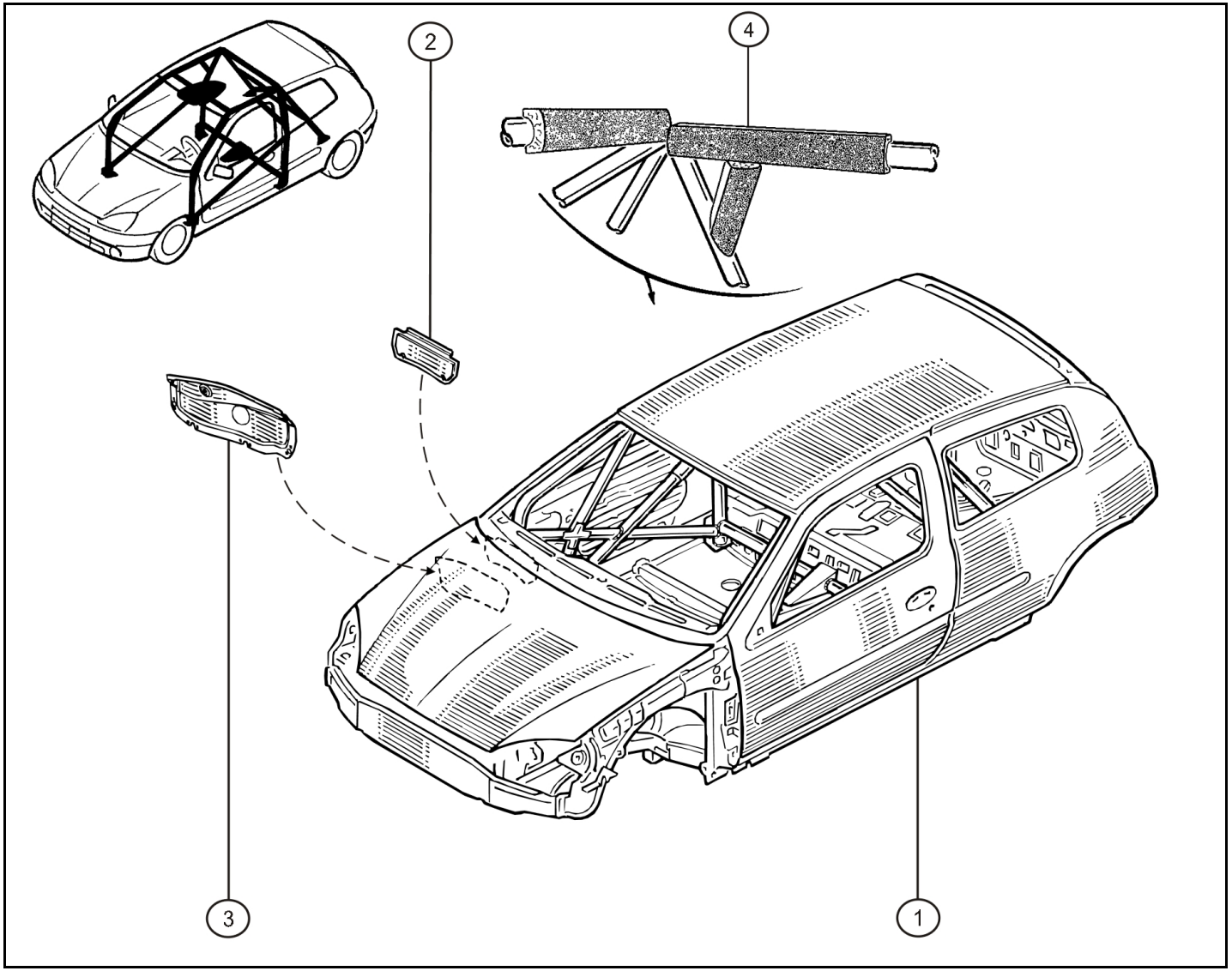

Rep.	Référence	Designation	Coef
1	**77 11 129 680**	Coque renforcée, arceautée	1
	60 00 072 814	Coque renforcée, arceautée "Peinte"	1
2	**77 00 842 534**	Obturateur tablier	1
3	**77 00 842 594**	Element fermeture cloison chauffage	1
4	**77 11 155 537**	Mousse protection Ø45	1

avr.-2005

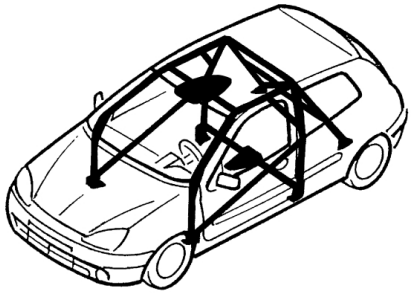

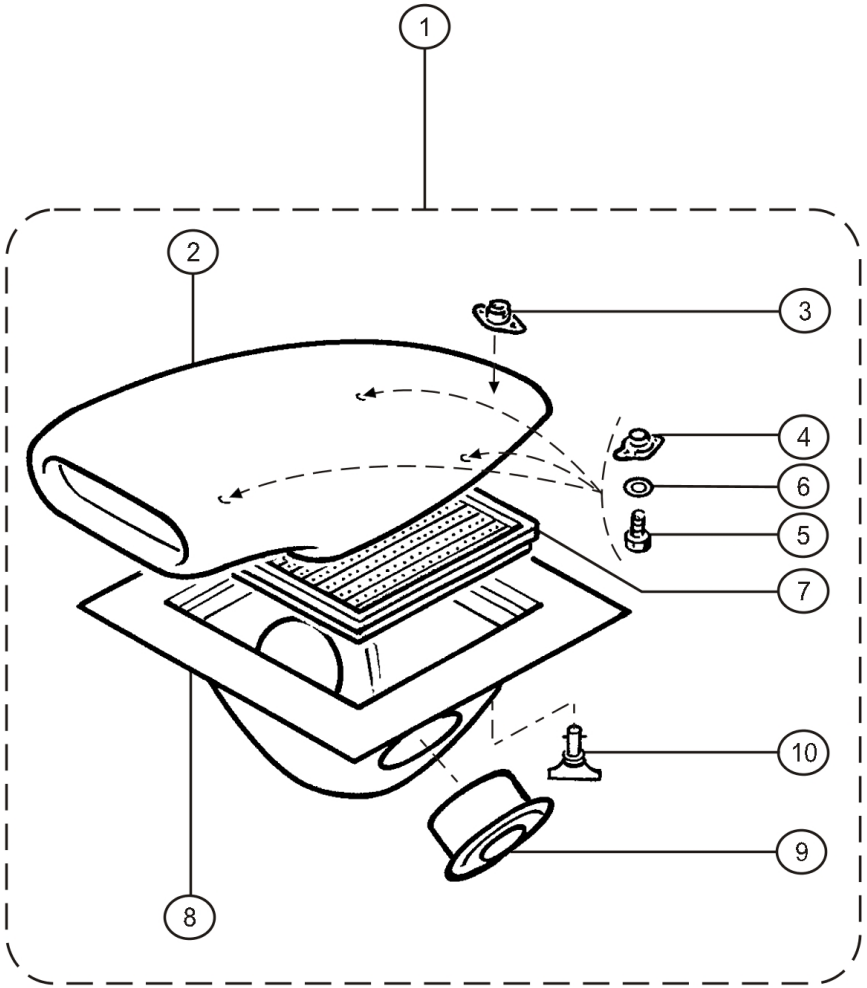

Rep.	Référence	Designation	Coef
1	**60 00 072 647**	Collection trappe de toit	1
2	**77 11 156 822**	Trappe de toit	1
3	**77 11 156 823**	Récéptacle	1
4	**77 11 064 614**	Ecrou cage M6	3
5	**77 11 065 786**	Vis CBHC M6-16	3
6	**77 03 053 032**	Rondelle Ø6x14 ép:2	3
7	**77 11 156 824**	Filtre "Green"	1
8	**77 11 156 825**	Diffuseur trappe de toit	1
9	**77 11 156 826**	Diffuseur type "bouche"	2
10	**77 11 156 827**	Tête à oreille	1

déc.-2004

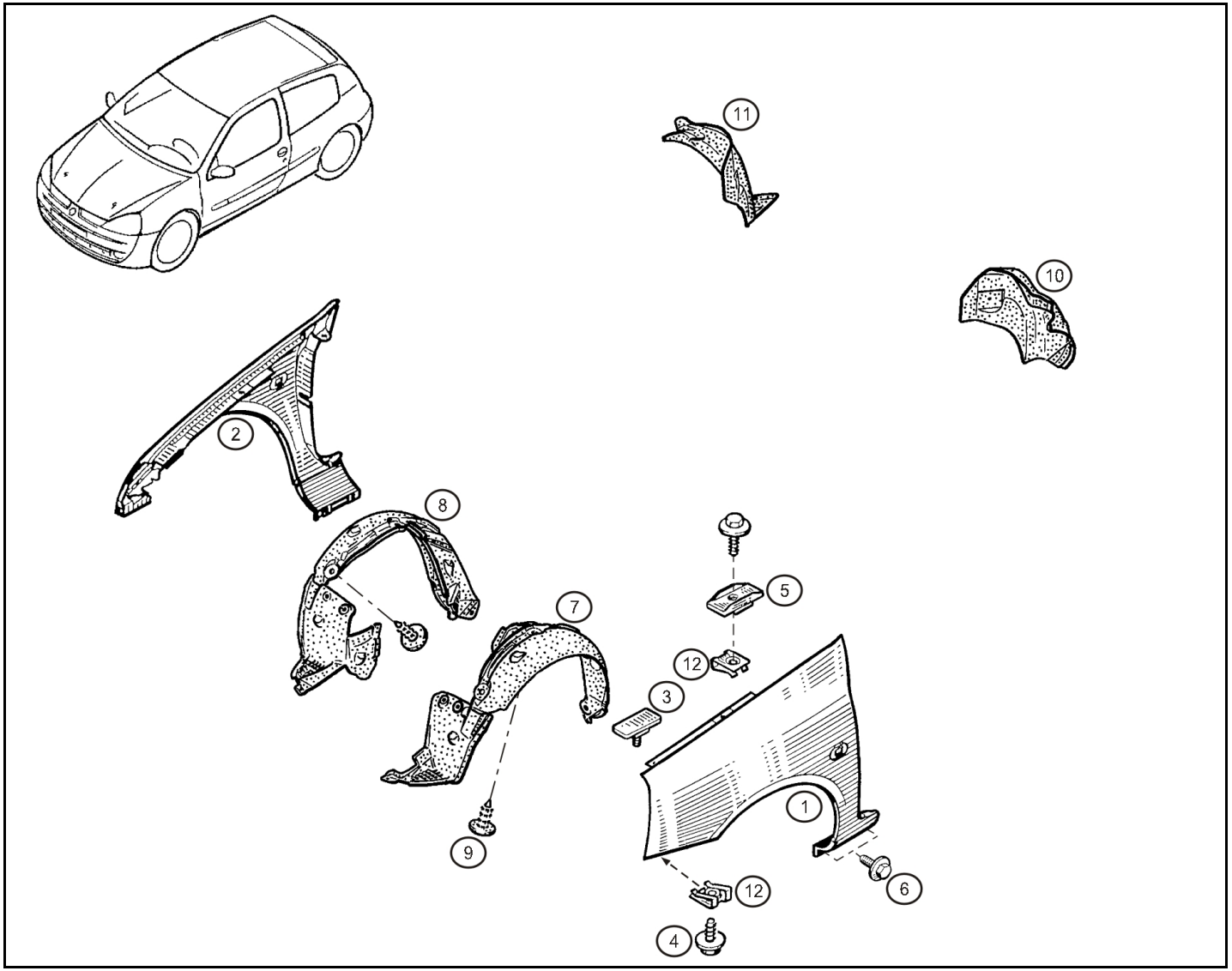

Rep.	Référence	Designation	Coef
1	**77 01 473 448**	Aile AVG	1
2	**77 01 473 449**	Aile AVD	1
3	**77 00 842 510**	Plaquette fixation	2
4	**77 03 016 557**	Vis tôle	8
5	**77 00 412 158**	Cale de réglage	2
6	**77 03 019 186**	Vis HRDL M6-19	4
7	**82 00 067 074**	Protection passage de roue AVG	1
8	**82 00 067 075**	Protection passage de roue AVD	1
9	**77 03 077 435**	Agrafe de maintien	10
10	**82 00 068 385**	Protection passage de roue ARG	1
11	**82 00 068 384**	Protection passage de roue ARD	1
12	**77 03 046 049**	Ecrou tôle	4

nov.-2005

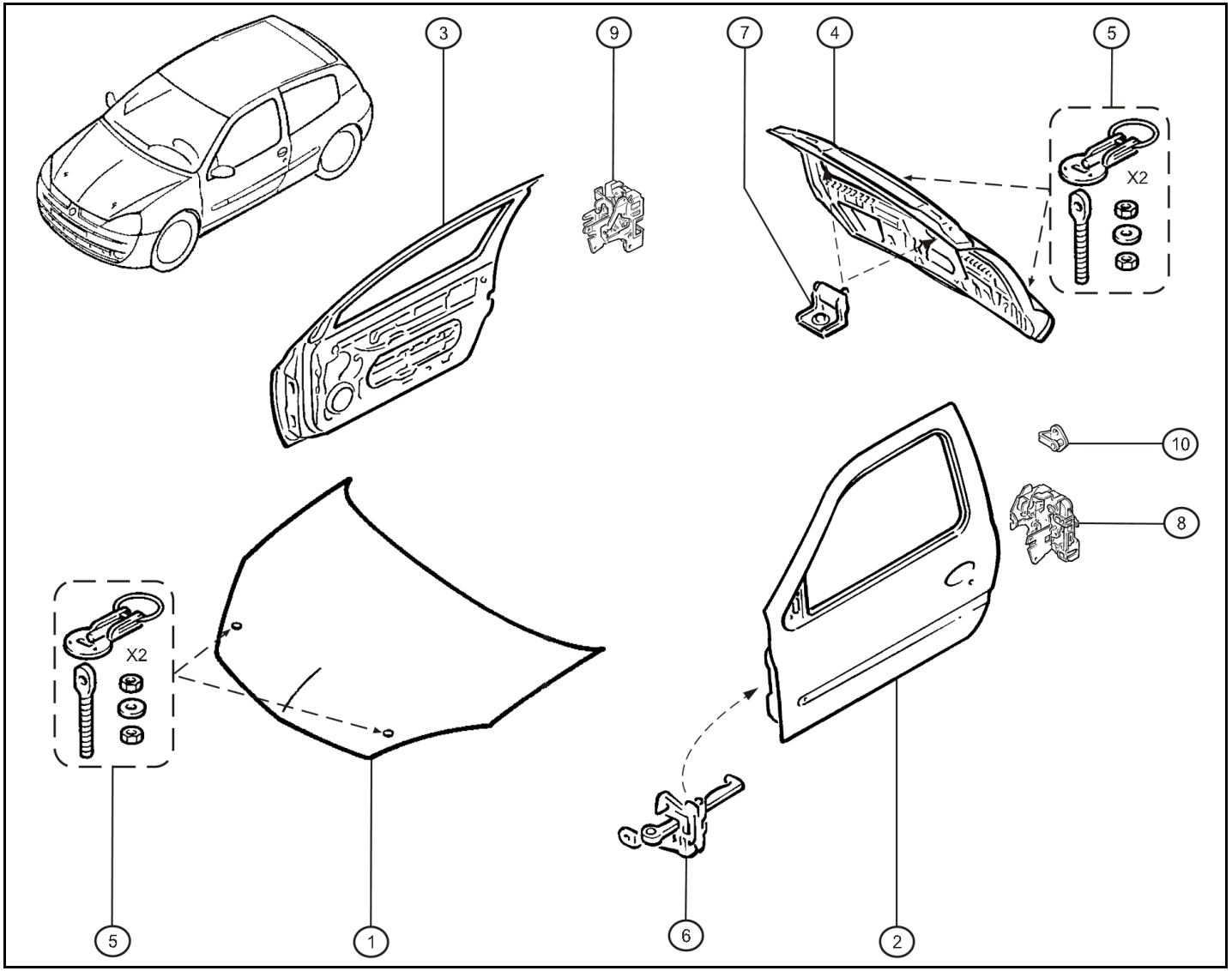

Rep.	Référence	Designation	Coef
1	**60 00 072 815**	Capot AV "Peint"	1
	77 11 155 413	Capot AV - Phase 2	1
3	**60 00 072 817**	Porte D assemblée "Peinte"	1
	77 11 155 352	Porte D	1
4	**77 11 155 414**	Hayon AR - Phase 2	1
	60 00 072 818	Hayon AR "Peint"	1
5	**77 11 151 301**	Attache capots (alu)	2
6	**77 00 842 857**	Arrêt de porte	2
7	**77 00 842 257**	Charnière de porte AR	2
8	**77 01 045 304**	Serrure gauche	1
9	**77 01 045 305**	Serrure droite	1
10	**77 00 423 922**	Gache étrier	2

avr.-2005

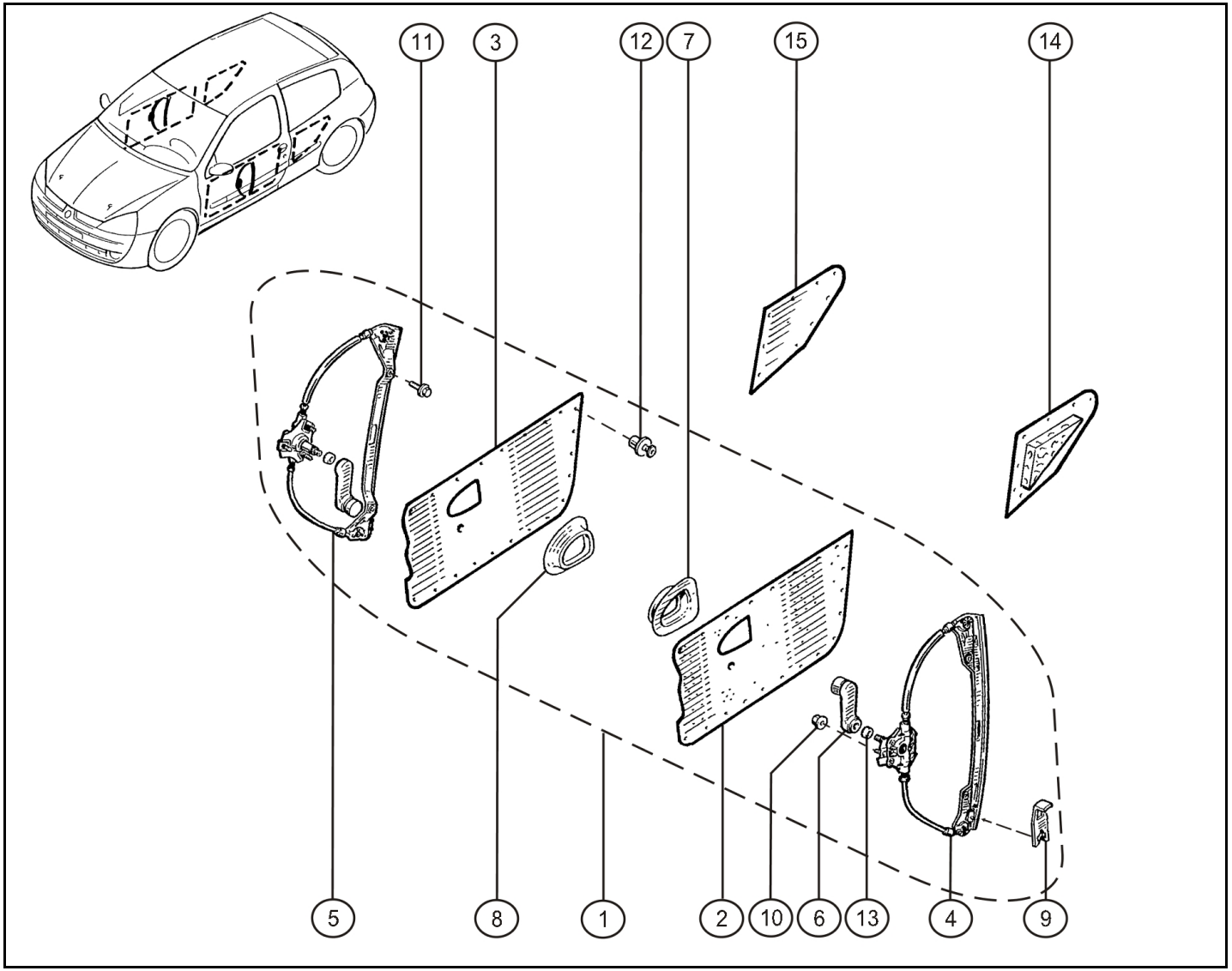

Rep.	Référence	Designation	Coef
1	**60 00 072 559**	Kit panneaux porte et léve-vitres	1
2	**77 11 156 113**	Panneau porte G	1
3	**77 11 156 114**	Panneau porte D	1
4	**77 00 842 245**	Lève vitre AVG	1
5	**77 00 842 244**	Lève vitre AVD	1
6	**77 00 420 518**	Manivelle	2
7	**77 11 156 255**	Support ouverture de porte G	1
8	**77 11 156 256**	Support ouverture de porte D	1
9	**77 00 834 354**	Fourchette	2
10	**77 03 033 027**	Ecrou M6	6
11	**77 03 101 403**	Vis HRDL M6-16	4
12	**77 03 072 345**	Agrafe panneau de porte	12
13	**77 11 153 367**	Bague enjoliveur de manivelle	2
14	**77 11 156 115**	Panneau custode G	1
15	**77 11 156 116**	Panneau custode D	1

déc.-2004

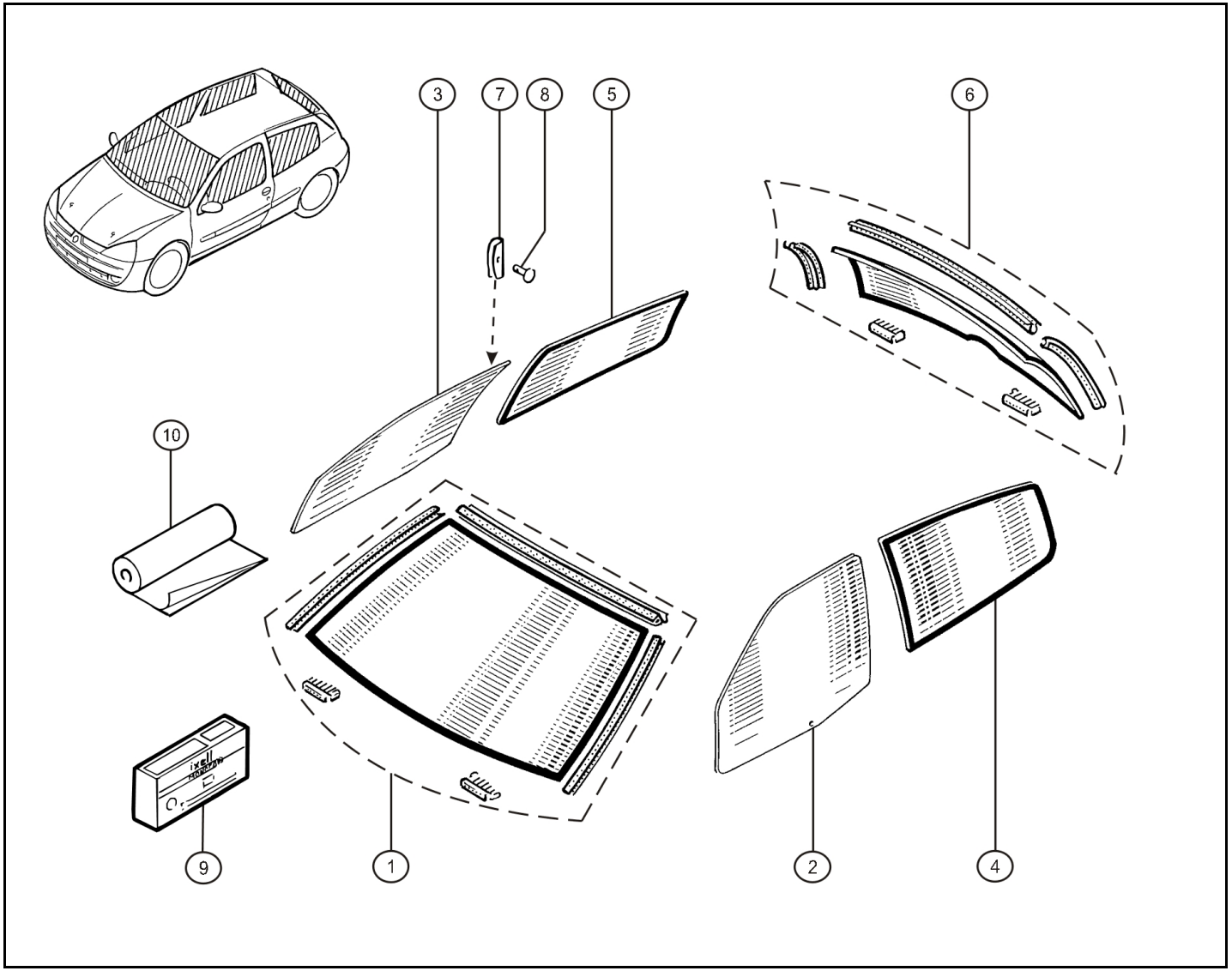

Rep.	Référence	Designation	Coef
1	**77 11 153 514**	Collection pare brise	1
2	**77 11 153 515**	Vitre porte G	1
3	**77 11 153 516**	Vitre porte D	1
4	**77 11 153 517**	Vitre custode G	1
5	**77 11 153 518**	Vitre custode D	1
6	**77 11 153 519**	Collection lunette AR	1
7	**77 00 838 242**	Patin	2
8	**77 03 072 272**	Rivet 63-8	2
9	**77 11 210 350**	Kit colle	1

avr.-2005

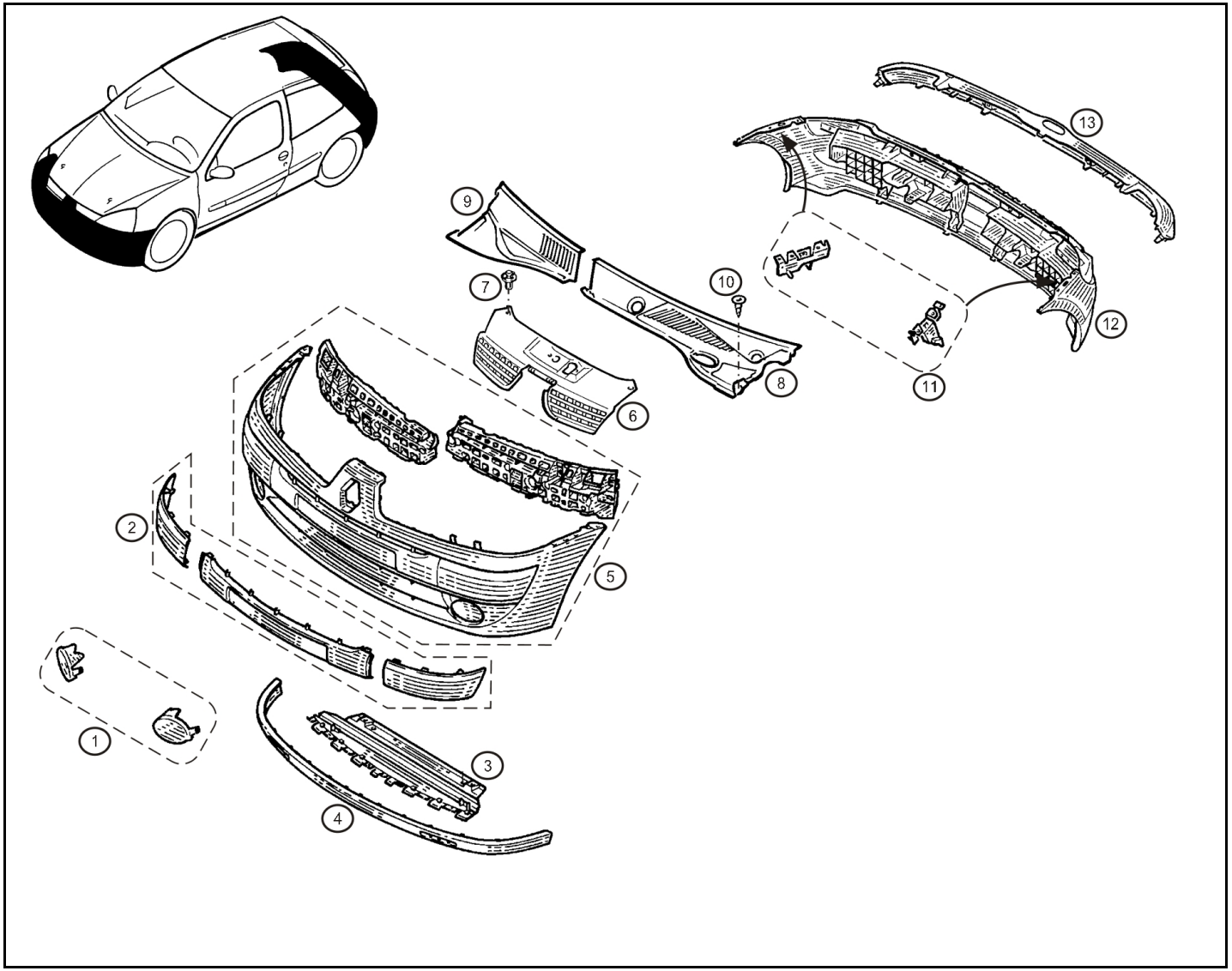

Rep.	Référence	Designation	Coef
1	**77 01 207 124**	Collection obturateurs	1
2	**77 01 207 085**	Collection bourrelets	1
3	**82 00 074 019**	Déflecteur inférieur	1
4	**82 00 074 025**	Elément aérodinamique	1
5	**77 01 473 708**	Bouclier AV peint	1
6	**82 00 083 138**	Déflecteur supérieur	1
7	**77 03 072 360**	Clips de maintien	2
8	**77 00 410 608**	Grille auvent gauche	1
9	**77 00 410 609**	Grille auvent droite	1
10	**77 03 072 352**	Rivet	1
11	**77 01 207 057**	Presseur bouclier	1
12	**77 01 473 628**	Bouclier AR peint	1
13	**82 00 083 217**	Bourrelet AR	1

nov.-2005

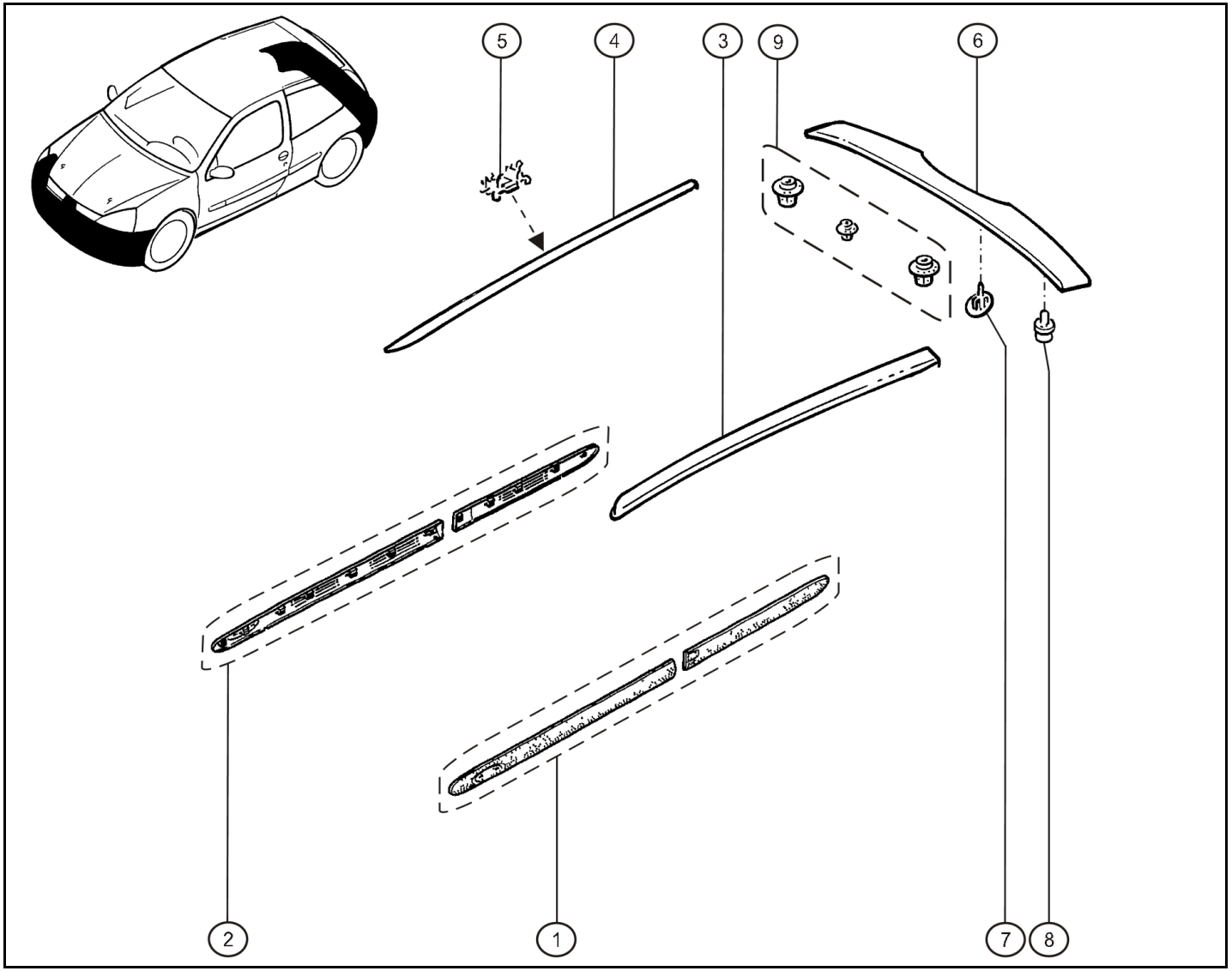

Rep.	Référence	Designation	Coef
1	**60 00 072 754**	Coll.bandeaux porte G.	1
2	**60 00 072 755**	Coll.bandeaux porte D.	1
3	**77 01 470 878**	Bandeau pavillon gauche	1
4	**77 01 470 877**	Bandeau pavillon droite	1
5	**82 00 056 981**	Agrafe maintien	1
6	**77 00 410 897**	Enjoliveur de coffre	1
7	**77 00 416 829**	Fixation becquet	1
8	**77 03 017 071**	Vis becquet	1
9	**77 01 206 294**	Collection inserts	1

avr.-2005

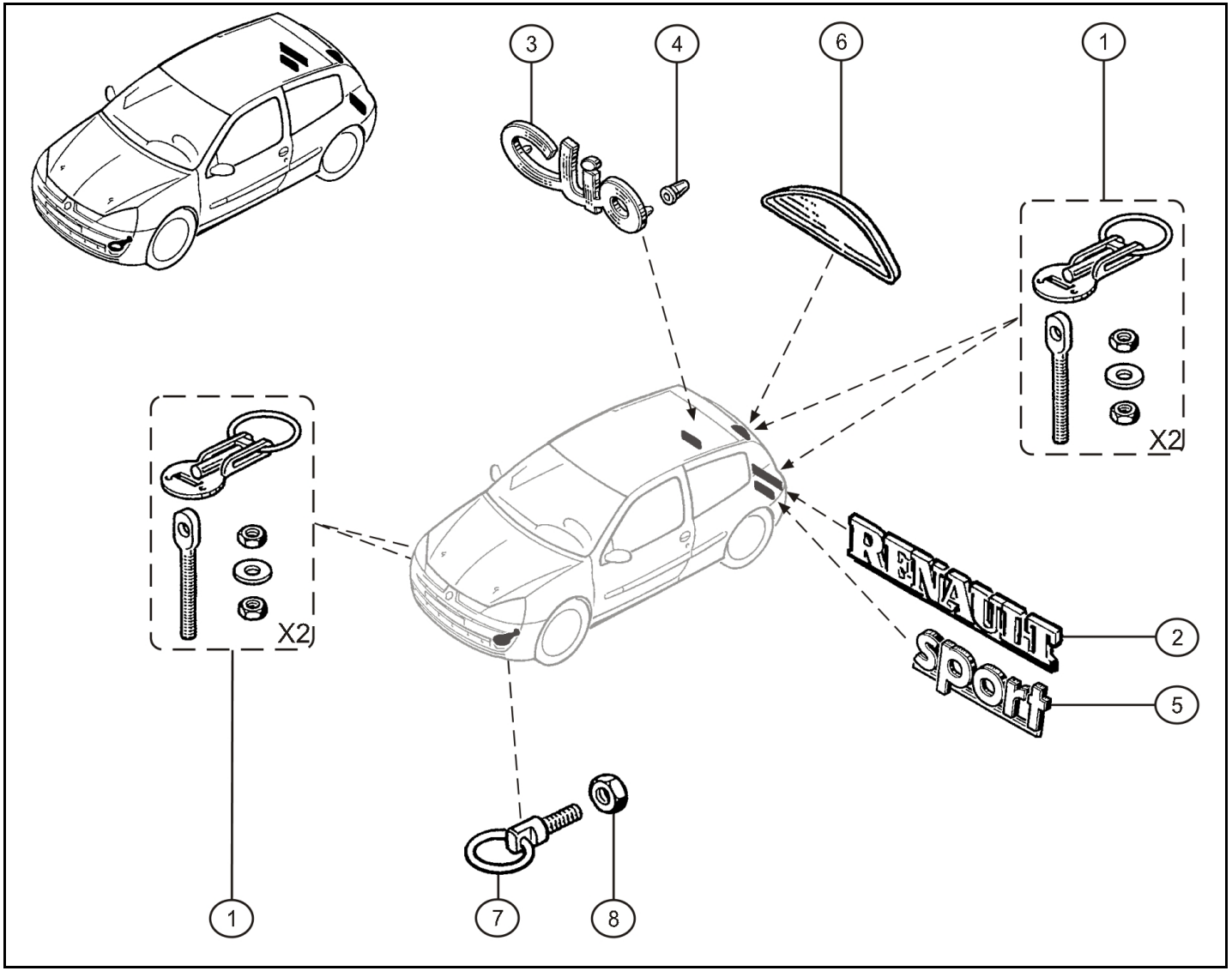

Rep.	Référence	Designation	Coef
1	**77 11 151 301**	Attache capots (alu)	2
2	**77 00 426 779**	Monogramme "RENAULT"	1
3	**77 00 849 001**	Monogramme "Clio"	1
4	**77 03 081 151**	Agrafe de fixation	5
5	**60 00 068 214**	Monogramme "SPORT"	1
6	**82 00 245 091**	Enjoliveur essuie glace AR	1
7	**77 11 155 136**	Crochet de remorquage AV	1
8	**77 11 155 293**	Ecrou HM16	1

avr.-2005

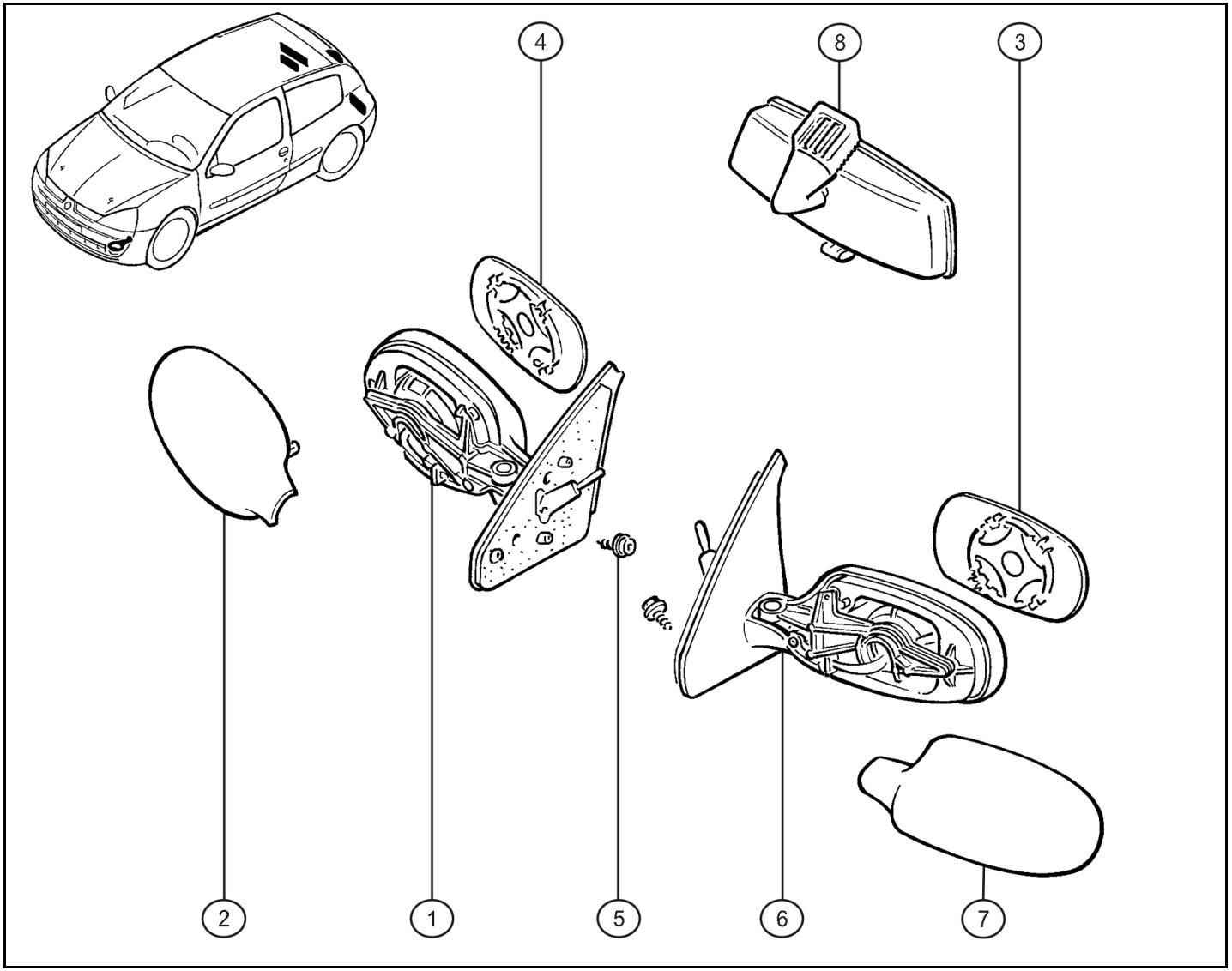

Rep.	Référence	Designation	Coef
1	**77 11 155 552**	Rétroviseur droit	1
2	**82 00 234 861**	cache rétroviseur D	1
3	**77 01 040 426**	Glace gauche	1
4	**77 01 040 255**	Glace droite	1
5	**77 03 017 087**	Vis RLX Ø6x17.5	6
6	**77 11 155 551**	Rétroviseur gauche	1
7	**82 00 234 806**	cache rétroviseur G	1
8	**77 00 413 867**	Rétroviseur intérieur	1

avr.-2005

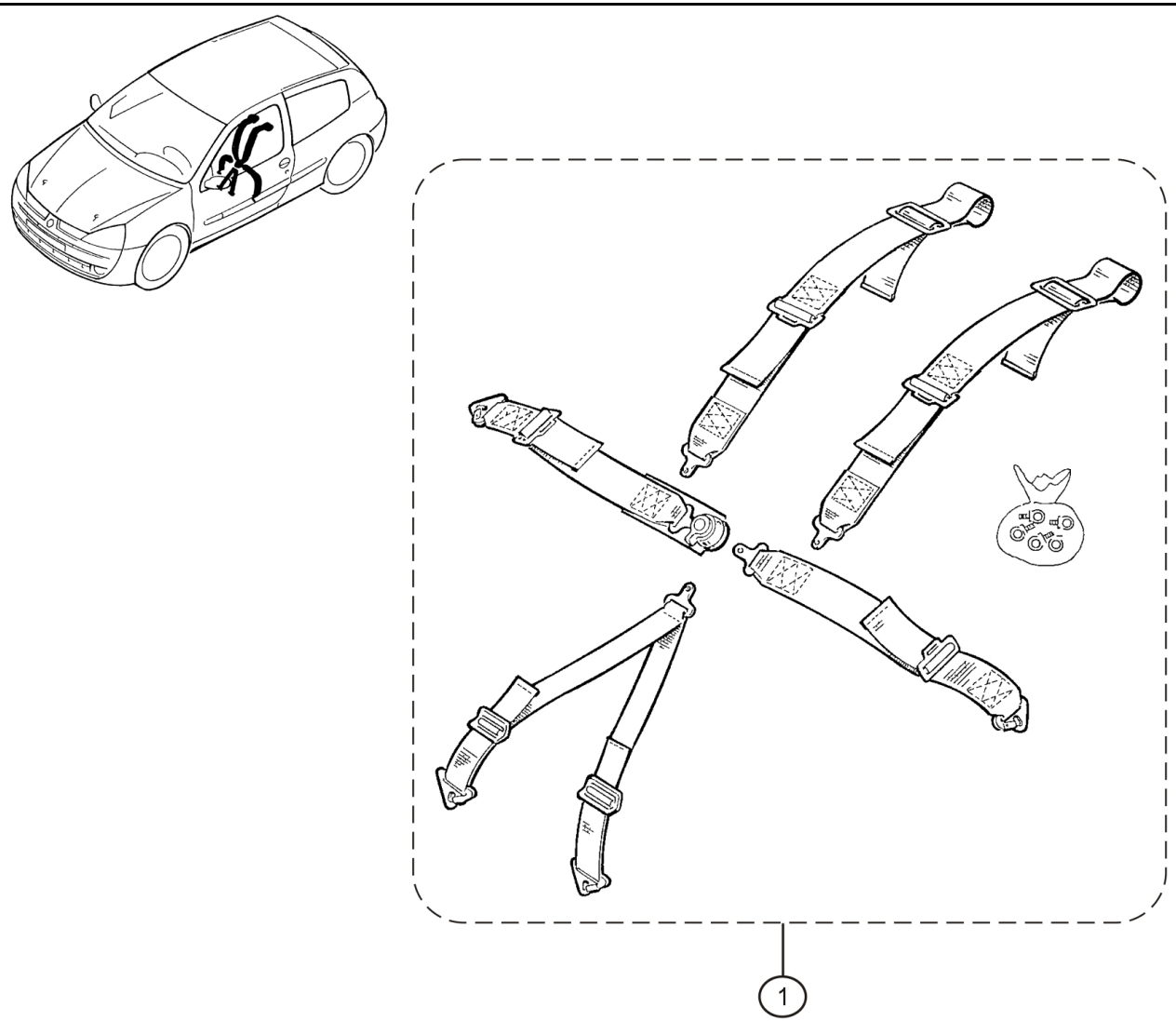

Rep.	Référence	Designation	Coef
1	**77 11 129 700**	Collection de harnais	1

déc.-2004

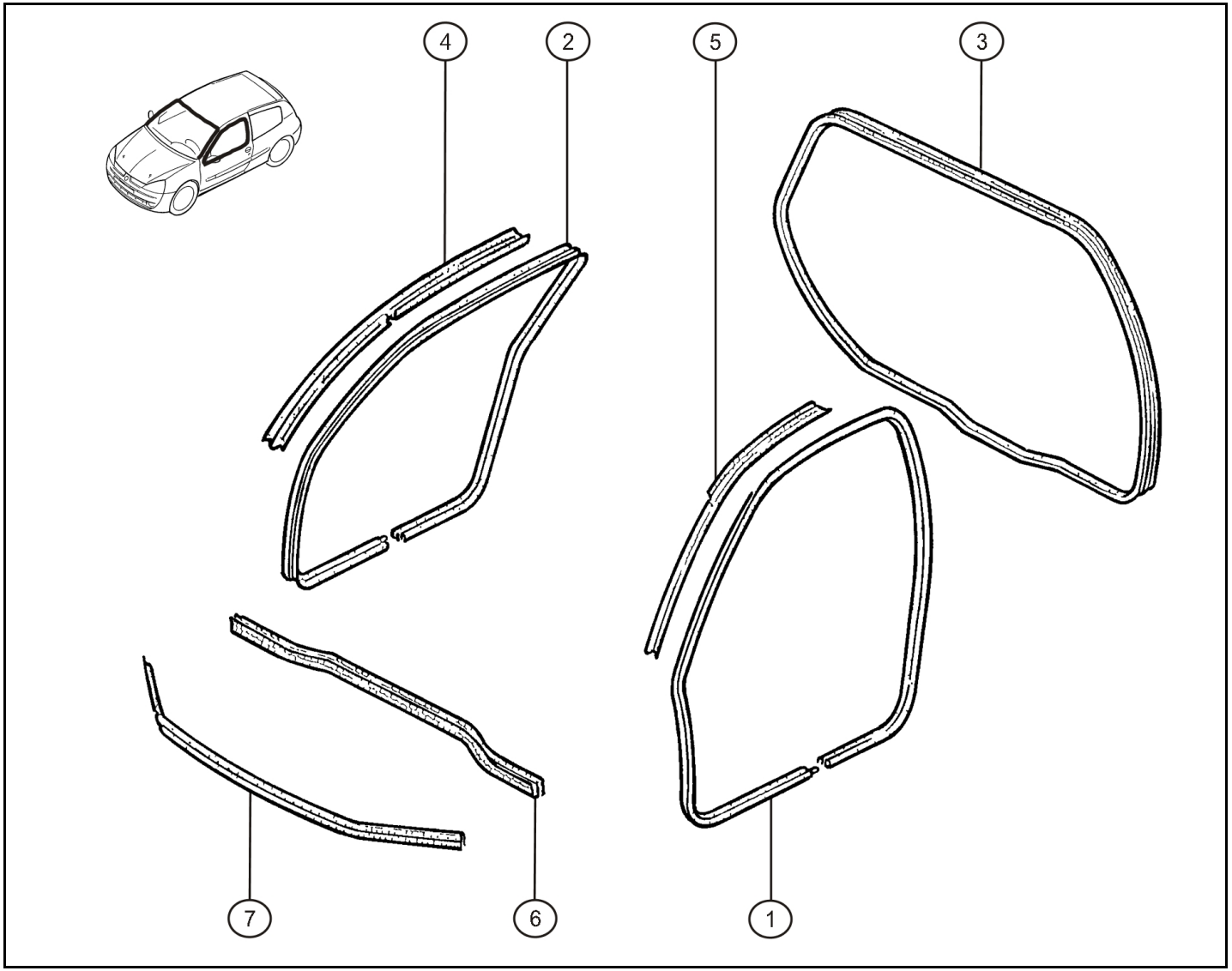

Rep.	Référence	Designation	Coef
1	**77 00 843 121**	Joint porte gauche	1
2	**77 00 843 122**	Joint porte droite	1
4	**77 00 843 233**	Joint BDL étanchéité D	1
5	**77 00 843 232**	Joint BDL étanchéité G	1
6	**82 00 085 034**	Joint de cloison chauffage	1
7	**77 00 843 274**	Joint de traverse avant	1

avr.-2005

RENAULT SPORT

RENAULT

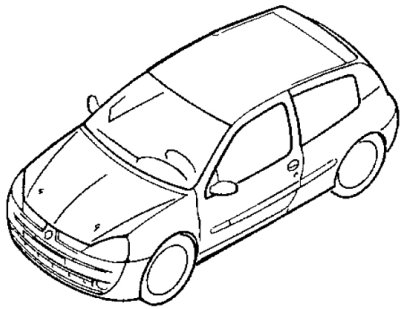

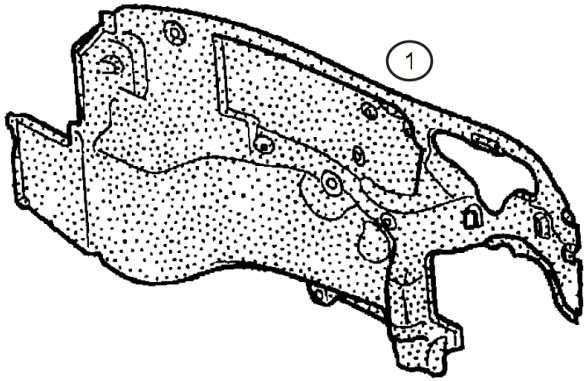

Rep.	Référence	Designation	Coef
1	**82 00 044 929**	Isolant de tablier	1

nov.-2005

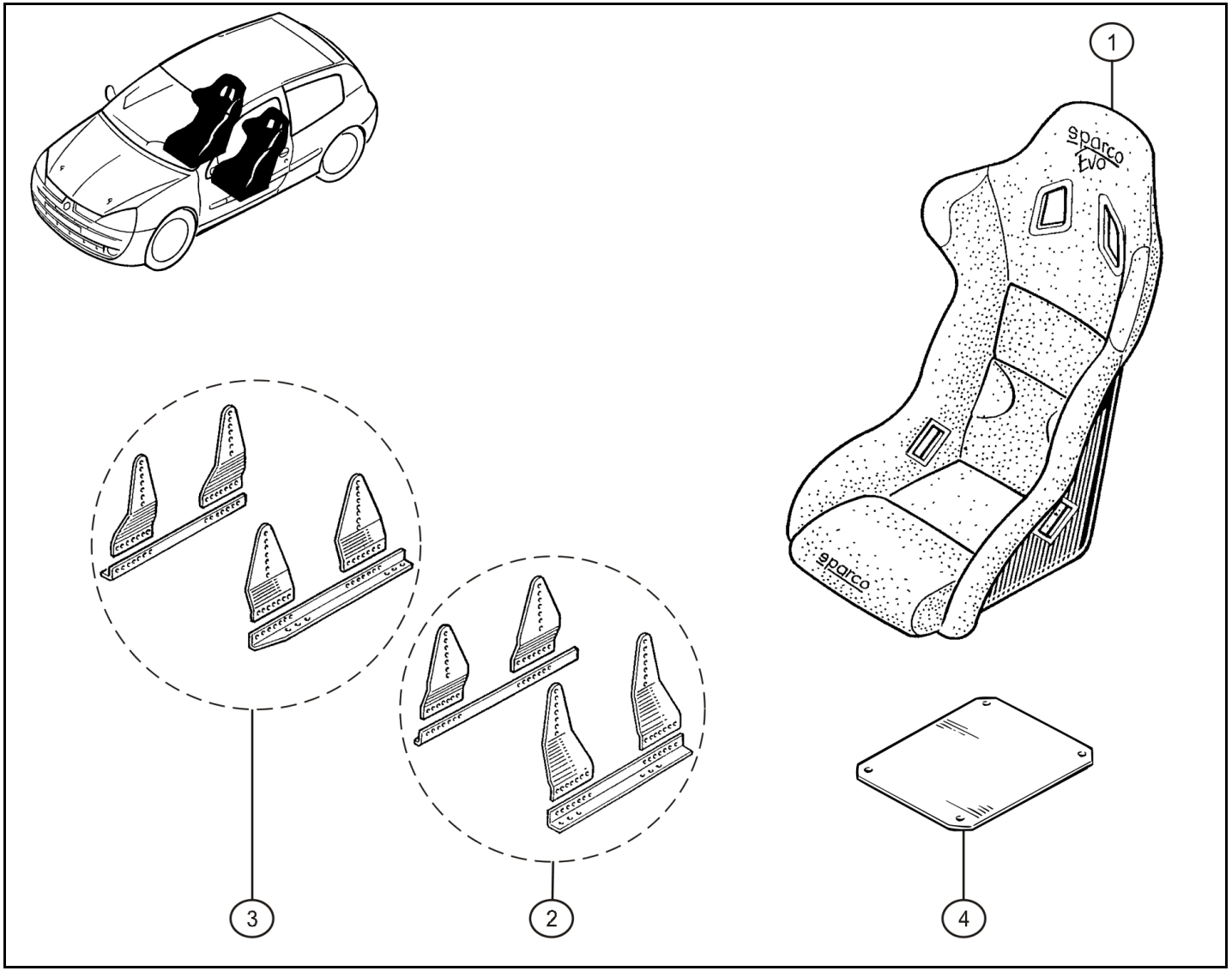

Rep.	Référence	Designation	Coef
1	**60 00 072 441**	Bacquet "SPARCO" EVO	2
2	**60 00 072 445**	Collection fixation bacquet gauche	1
3	**60 00 072 446**	Collection fixation bacquet droite	1
4	**60 00 072 760**	Lest -1 Kg	1

déc.-2004

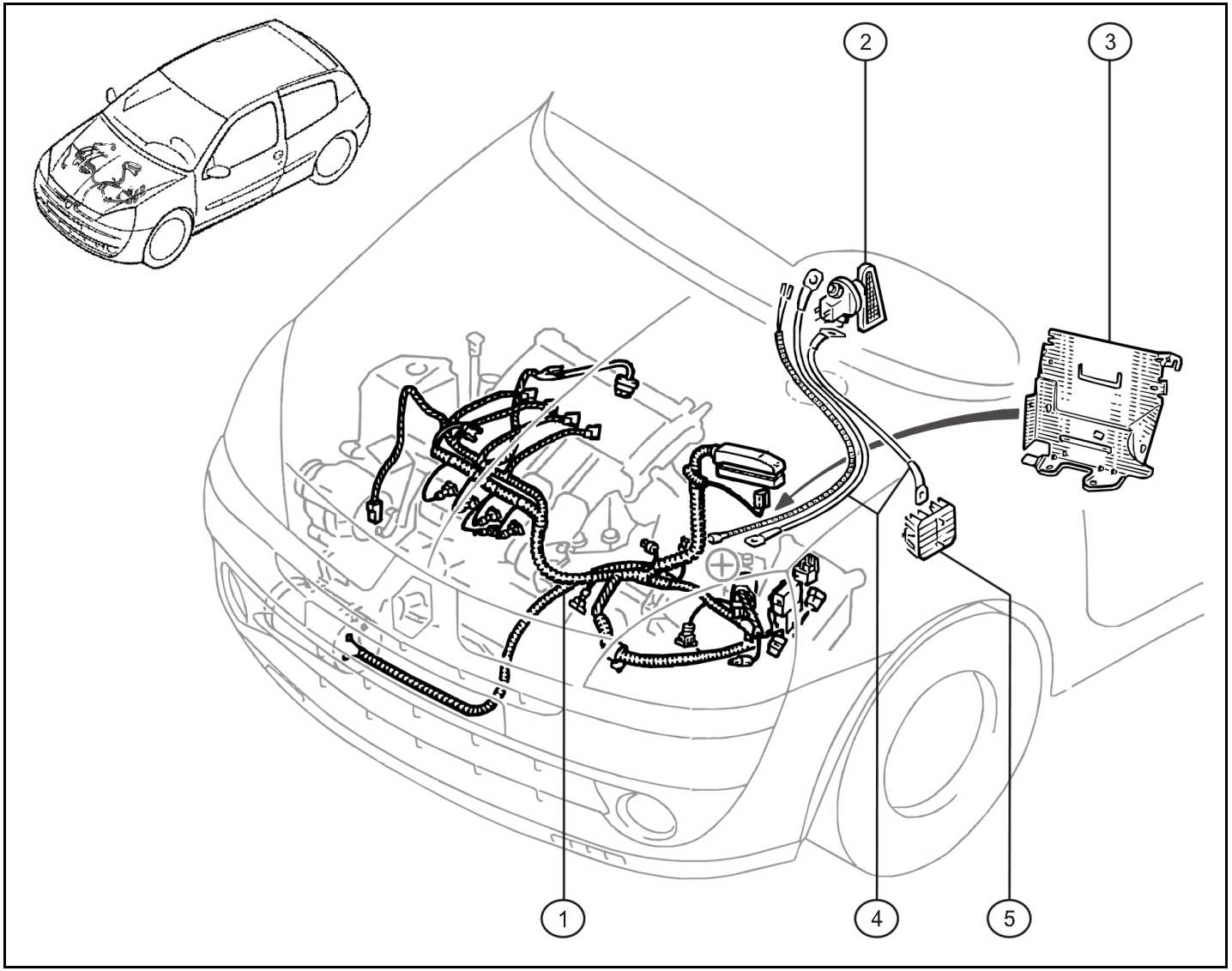

Rep.	Référence	Designation	Coef
1	**77 11 129 708**	Faisceau moteur modifié	1
2	**77 11 151 211**	Coupe circuit	1
3	**77 00 114 748**	Cache protecteur batterie support calculateur	1
4	**77 11 129 707**	Cablage coupe circuit	1
5	**60 00 009 983**	Borniers	1

déc.-2004

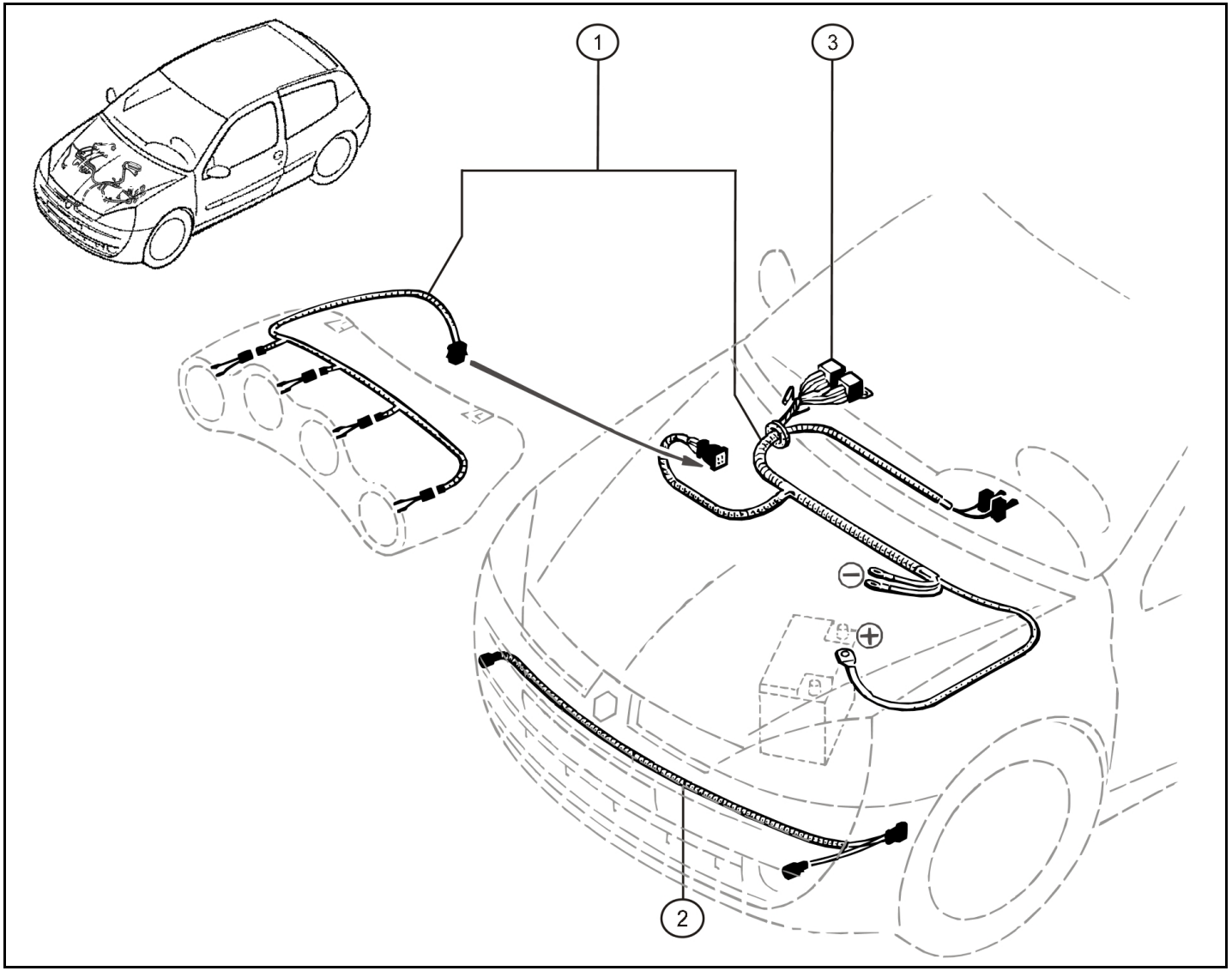

Rep.	Référence	Designation	Coef
1	**77 11 129 378**	Kit cablage rampe de phares	1
2	**77 11 129 723**	Cablage feux virages AV	1
3	**77 00 841 004**	Relais 25A	2

avr.-2005

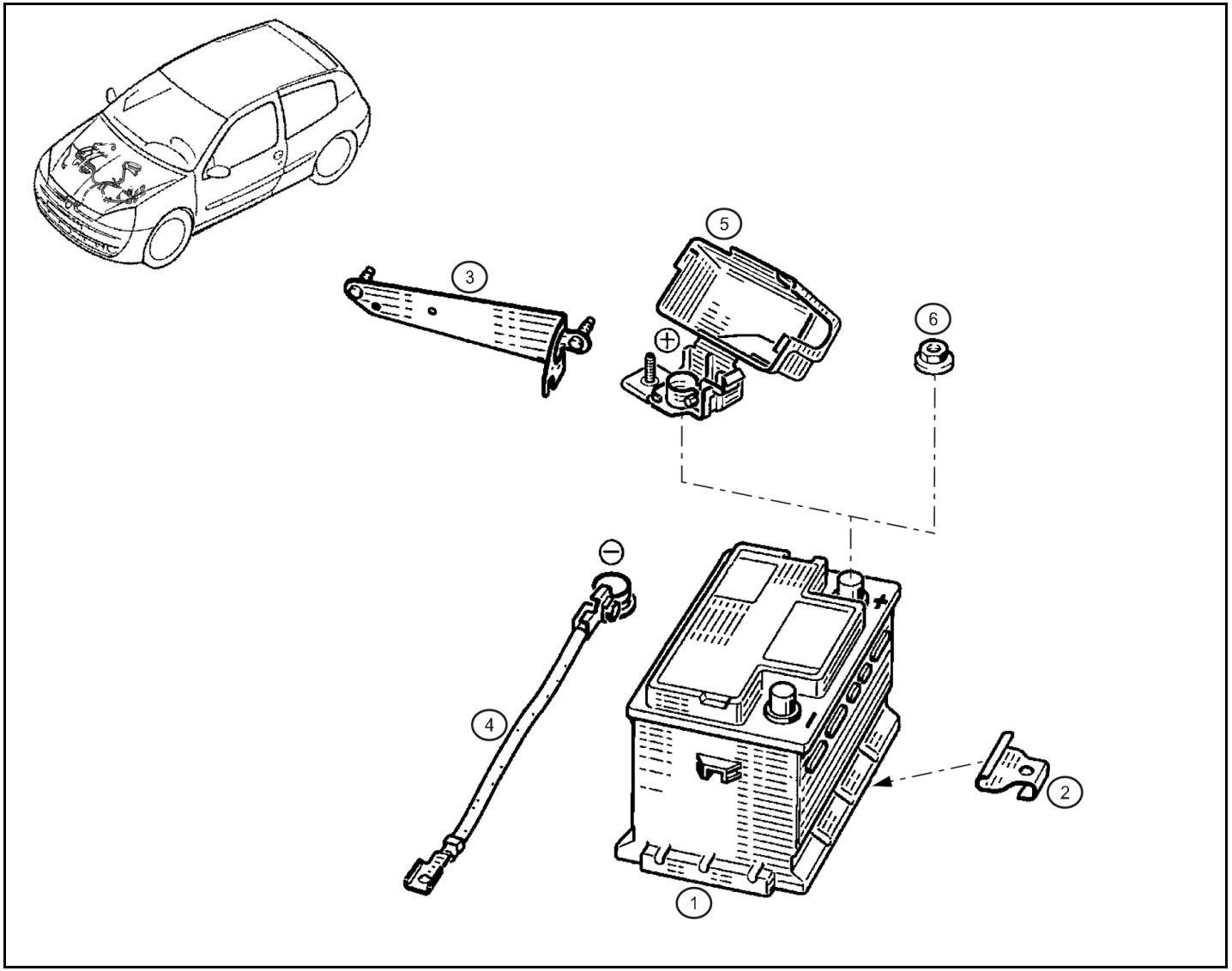

Rep.	Référence	Designation	Coef
1	**82 00 253 568**	Batterie basse 420A	1
2	**77 00 428 932**	Bride de fixation	1
3	**82 00 033 893**	Barrette de fixation	1
4	**77 00 287 916**	Masse caisse	1
5	**77 01 702 362**	Ensemble borne positive	1
6	**77 03 633 001**	Ecrou embase H M8	1

juin-2005

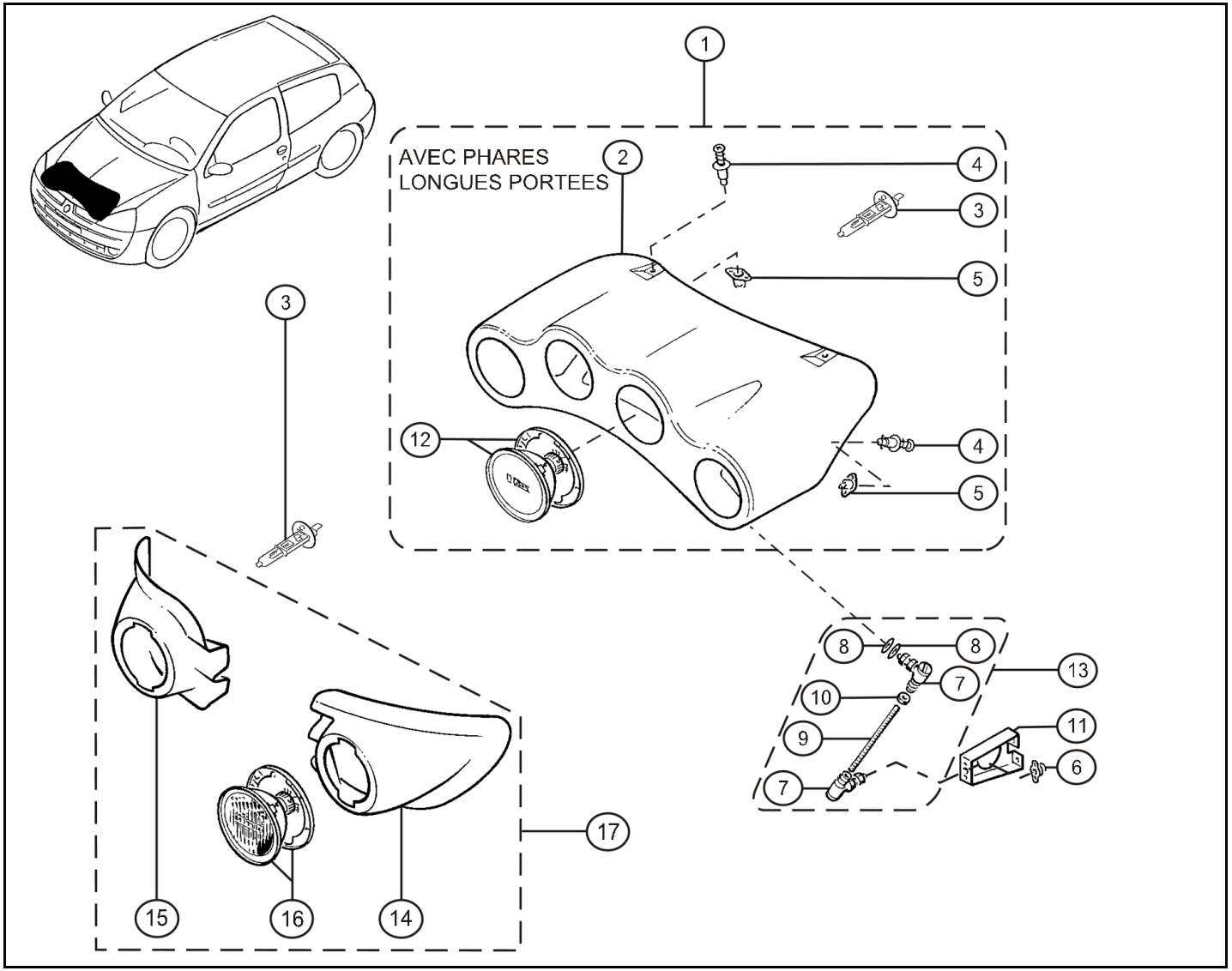

Rep.	Référence	Designation	Coef
1	**60 00 072 807**	Collection rampe de phares à iode	1
2	**77 11 156 828**	Rampe de phare	1
3	**77 03 097 176**	Lampe à iode 55W	4
4	**77 11 156 830**	Vis 1/4 de tour	4
5	**77 11 156 831**	Réceptacle moulé	4
6	**77 11 064 614**	Ecrou cage M6	2
7	**77 11 156 832**	Rotule d'angle à ressort M6	4
8	**77 11 156 947**	Rondelle Ø6x18 ép:1,2	4
9	**77 11 156 971**	Tige filetée M6 lg:133mm	2
10	**77 03 032 131**	Ecrou M6	2
11	**77 11 129 632**	Patte fixation rampe de phare	2
12	**77 11 127 430**	Optique longue portée	4
13	**60 00 072 809**	Collection anti-vibratoire à rotules	2
14	**77 11 129 725**	Sup. optique G virage	1
15	**77 11 129 724**	Sup. optique D virage	1
16	**60 00 072 753**	Optique Ø160 "Le Mans" H1 virage	2
17	**60 00 072 808**	Col. phares virage assemblés et peints "camion assistance"	1

avr.-2005

RENAULT SPORT

RENAULT

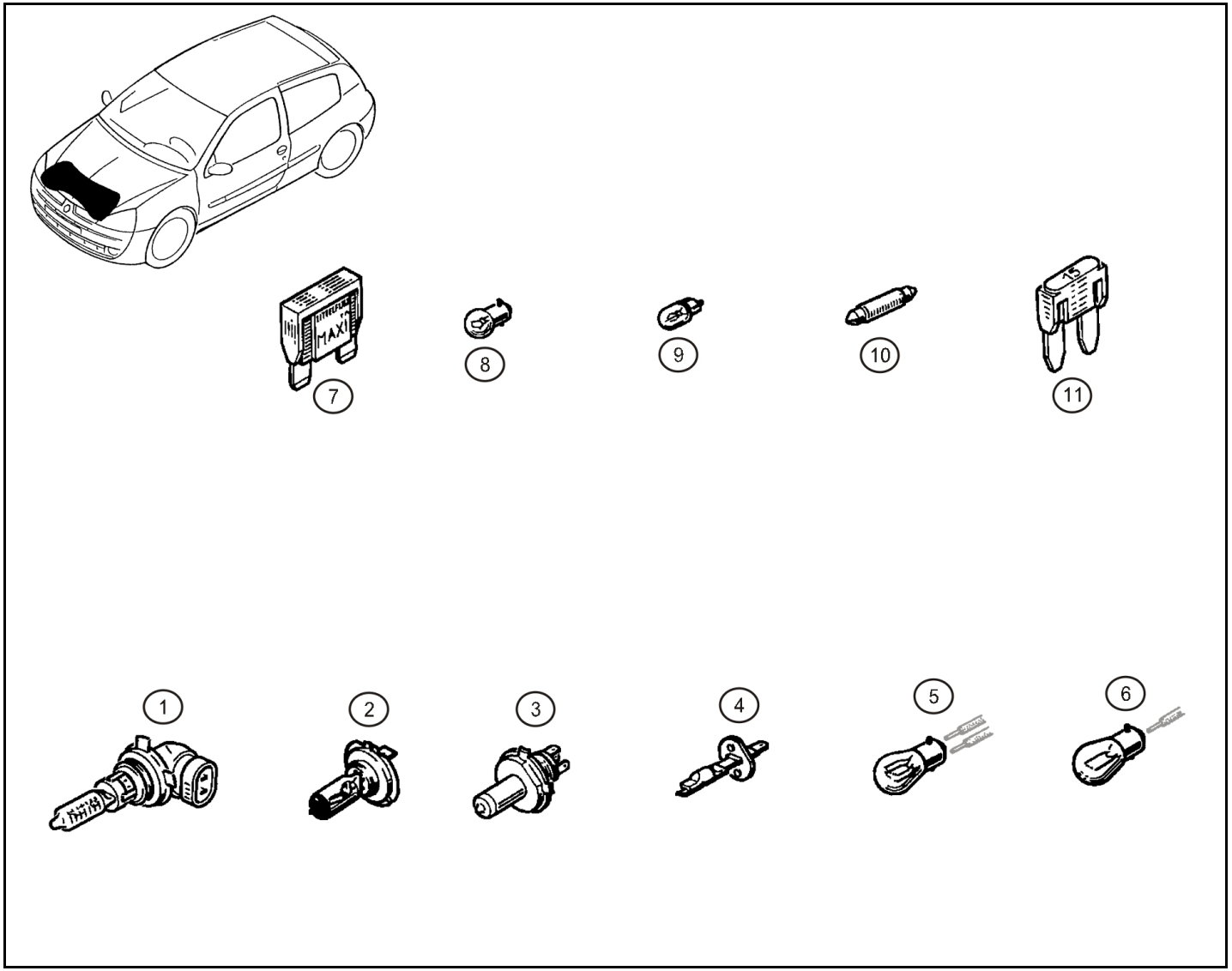

Rep.	Référence	Designation	Coef
1	**77 01 045 979**	Lampe HB3	1
2	**77 01 057 737**	Lampe H7-LL	1
	77 01 040 849	Lampe H7	1
3	**77 03 097 171**	Lampe H4 60/55W	1
4	**77 01 040 848**	Lampe H1 TS	1
5	**77 03 097 179**	Lampe 12V 21/5W	1
6	**77 03 097 178**	Lampe 12V 21W	1
7	**77 00 410 544**	Fusible 80A	1
	77 00 807 242	Fusible 60A (bleu)	1
	77 00 807 239	Fusible 30A (vert)	1
8	**77 03 097 180**	Lampe 12V 5W	1
	08 54 961 800	Lampe 12V 10W	1
9	**77 03 097 516**	Lampe veilleuse	1
10	**77 03 097 181**	Lampe navette 12V 10W	1
	77 03 097 183	Lampe navette 12V 7W	1
11	**77 00 410 574**	Fusible 10A (rouge)	1
	77 00 410 575	Fusible 15A (bleu)	1
	77 03 297 156	Fusible 20A (jaune)	1
	77 03 297 152	Fusible 5A (maron)	1

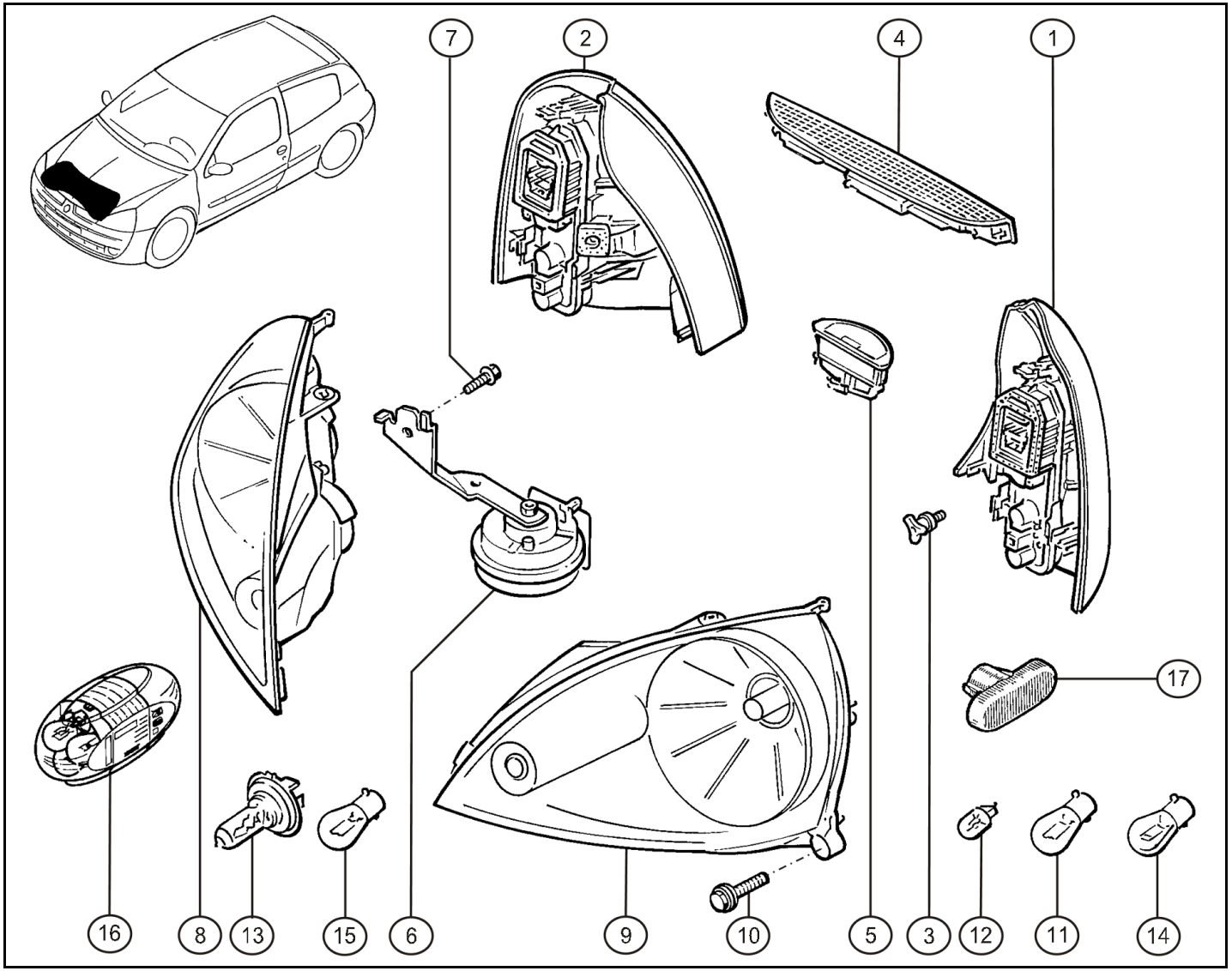

Rep.	Référence	Designation	Coef
1	**77 11 155 459**	Feu ARG	1
2	**77 11 155 460**	Feu ARD	1
3	**77 03 041 036**	Molette fix. feu AR	2
4	**77 00 410 753**	Feu stop surélevé	1
5	**77 00 410 754**	Eclaireur plaque police	1
6	**77 00 437 072**	Avertisseur sonore	1
7	**77 03 019 190**	Vis de fixation avertisseur	1
8	**77 01 054 063**	Projecteur droit	1
9	**77 01 054 058**	Projecteur gauche	1
10	**77 03 602 054**	Vis emb. H M6-20	4
11	**77 01 038 624**	Lampe clignotant	2
12	**77 03 097 516**	Lampe veilleuse	2
13	**77 03 097 171**	Lampe H4 60/55W	2
14	**77 03 097 178**	Lampe 12V 21W	2
15	**77 03 097 179**	Lampe 12V 21/5W	2
16	**77 11 219 673**	Collection lampes	1
17	**82 00 257 684**	Répétiteur aile blanc	1
	77 00 822 136	Répétiteur aile orange	1

juin-2005

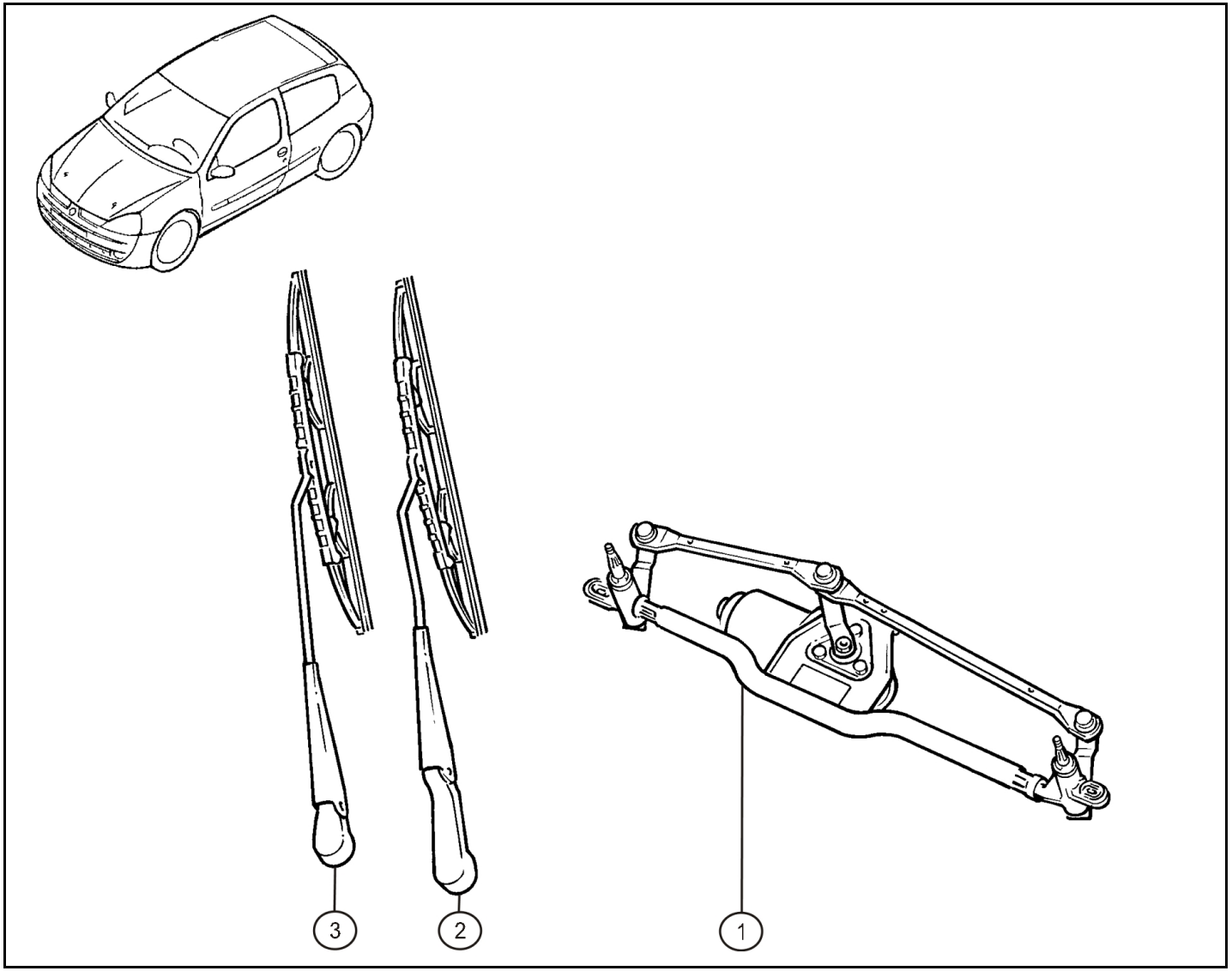

Rep.	Référence	Designation	Coef
1	**77 00 435 415**	Ensemble essuie glace	1
2	**82 00 030 394**	Essuie glace gauche	1
3	**82 00 071 213**	Essuie glace droit	1

avr.-2005

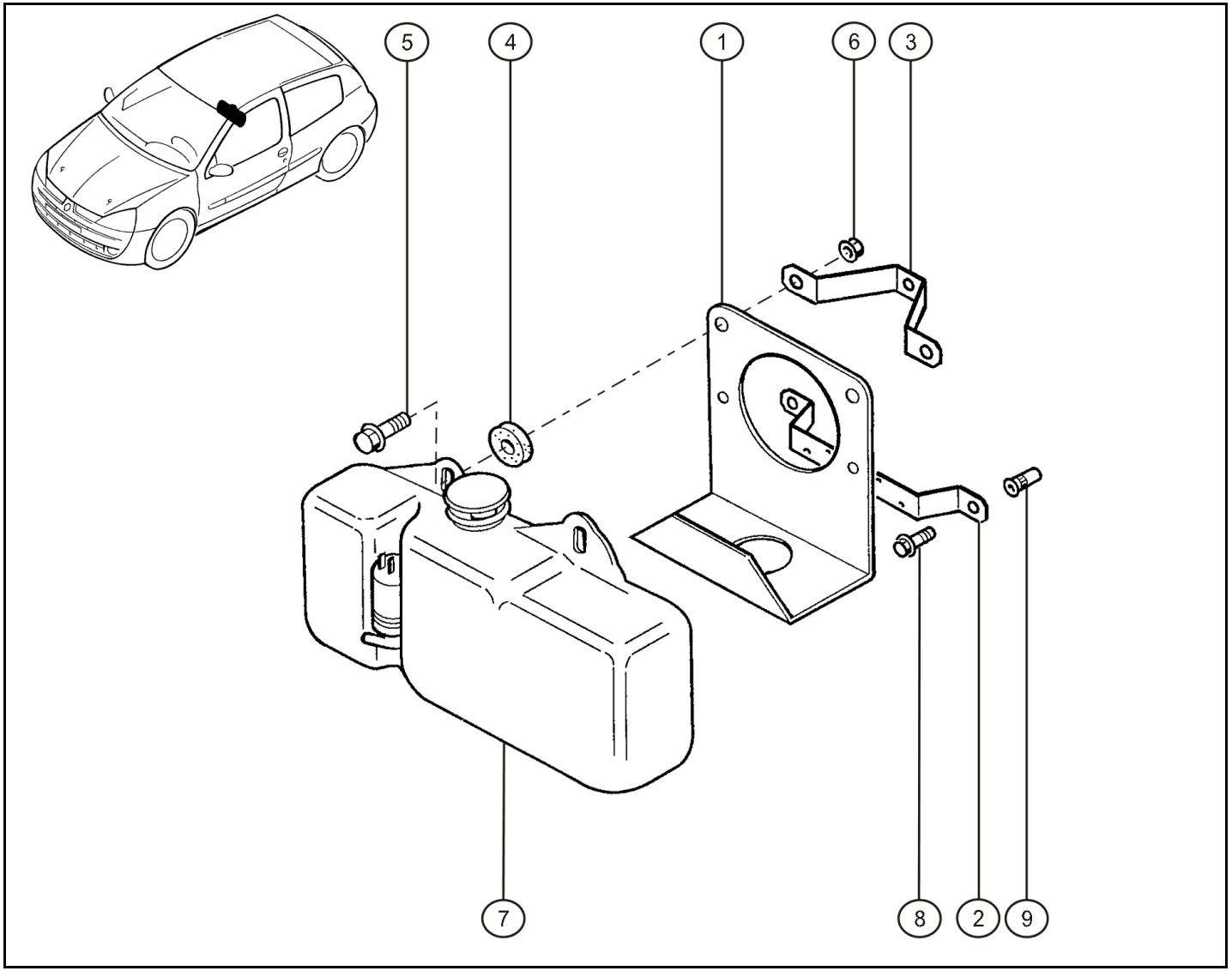

Rep.	Référence	Designation	Coef
1	**77 11 156 104**	Support bocal lave vitre	1
2	**77 11 129 612**	Patte inférieure support bocal lave vitre	1
3	**77 11 129 611**	Patte supérieure support bocal lave vitre	1
4	**77 11 152 407**	Cale épaisseur 10mm	2
5	**77 03 002 116**	Vis emb H M8-25	2
6	**77 03 035 014**	Ecrou HRDL M8	2
7	**77 11 156 105**	Bocal lave vitre	1
8	**77 03 602 054**	Vis emb. H M6-20	3
9	**77 11 156 988**	Riveklé M6 moleté/borgne	3

déc.-2004

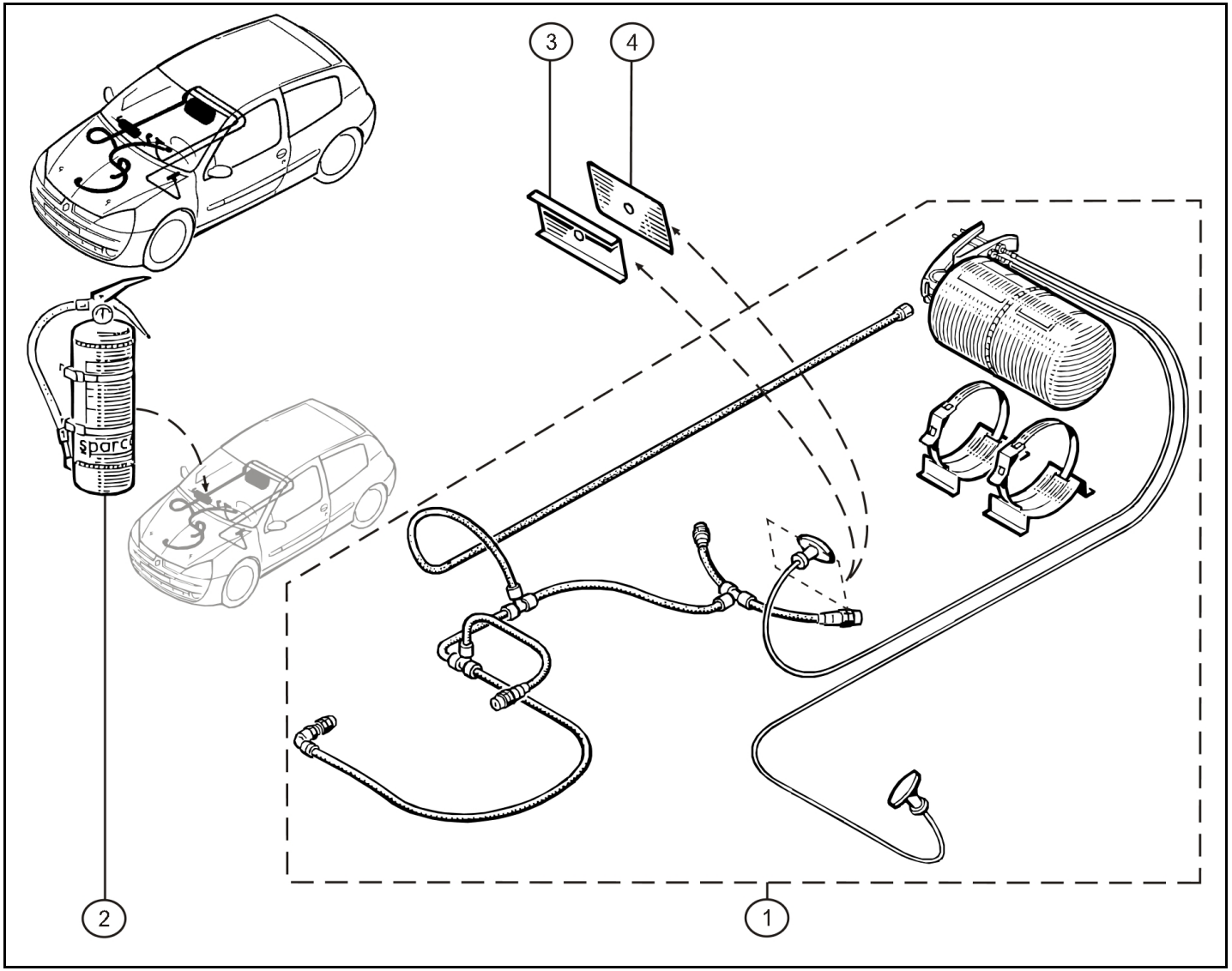

Rep.	Référence	Designation	Coef
1	**77 11 129 701**	Extincteur mécanique acier	1
2	**77 11 129 702**	Extincteur manuel alu 2,4L	1
3	**77 11 129 428**	Contre plaque fixation tirette	1
4	**77 11 129 429**	Obturateur logement radio	1

déc.-2004

TARIFS 2014

Référence	Tarif	Planche	Référence	Tarif	Planche	Référence	Tarif	Planche	Référence	Tarif	Planche
08 54 961 800		81.05	60 00 073 538		19.60	77 00 416 979	NC	36.10	77 00 842 510		46.00
50 03 032 165		36.00	60 00 073 556	NC	19.00	77 00 417 649		37.70	77 00 842 534	NC	40.00
60 00 009 971	45.99	33.40	60 00 073 588	NC	33.40	77 00 418 919	NC	17.00	77 00 842 594	NC	40.00
60 00 009 983	NC	80.00	60 00 073 589	NC	33.40			21.00	77 00 842 857	NC	48.00
60 00 025 780	NC	36.00	60 00 073 600	28.61	32.00	77 00 420 518	NC	50.60	77 00 843 121	NC	64.00
60 00 068 214	14.91	56.00	60 00 073 602	NC	33.00	77 00 422 361		29.00	77 00 843 122	NC	64.00
60 00 072 439	19.00	08.00	60 00 073 668	NC	19.50	77 00 423 922	NC	48.00	77 00 843 232	NC	64.00
60 00 072 441	NC	75.00	60 00 073 738	NC	19.60	77 00 424 339		19.60	77 00 843 233	NC	64.00
60 00 072 445	150.35	75.00	60 00 073 793	NC	19.00	77 00 424 341		19.60	77 00 843 245		19.10
60 00 072 446	150.35	75.00	60 01 025 850		32.00	77 00 425 462	NC	31.10	77 00 843 274	NC	64.00
60 00 072 447	NC	37.60	60 20 010 753		36.00	77 00 425 463	NC	31.10	77 00 847 056	NC	19.00
60 00 072 514	NC	33.50	77 00 100 457	NC	10.60	77 00 426 080	NC	36.00	77 00 847 057	NC	19.00
60 00 072 543	57.39	31.40	77 00 101 179		11.00	77 00 426 450		32.00	77 00 847 383	NC	32.10
60 00 072 717	NC	37.00	77 00 101 242		10.60	77 00 426 779	NC	56.00	77 00 849 001	NC	56.00
60 00 072 721	NC	36.00	77 00 101 308	NC	10.40	77 00 428 932	5.90	80.10	77 00 853 837	NC	12.50
60 00 072 722	NC	36.00	77 00 101 970	NC	17.00	77 00 429 650		10.40	77 00 854 191	3.51	10.60
60 00 072 723	NC	33.00	77 00 102 781	NC	20.00	77 00 430 763	21.71	31.10	77 00 859 126		21.00
60 00 072 724	NC	32.10	77 00 102 870		13.50	77 00 433 043		19.10	77 00 859 692		10.00
60 00 072 726	202.25	29.00	77 00 103 687		10.40	77 00 433 485	5.24	37.60	77 00 866 055		17.10
60 00 072 727	187.73	29.00	77 00 104 114	NC	11.00	77 00 434 628		19.80	77 00 872 554		11.00
60 00 072 728	NC	15.00	77 00 104 139	NC	11.00	77 00 435 415	NC	85.00	77 00 873 583	NC	10.00
60 00 072 729	NC	36.10	77 00 105 325		15.00	77 00 436 849	NC	32.00	77 00 875 000		17.10
60 00 072 731	NC	12.50	77 00 106 271	NC	11.00	77 00 436 959		19.60	77 01 020 243		32.50
60 00 072 734	NC	10.00	77 00 106 588	NC	12.50	77 00 437 072	NC	81.10	77 01 038 624		81.10
60 00 072 737	NC	32.00	77 00 107 188		10.40	77 00 500 155		17.10	77 01 040 255	NC	56.20
60 00 072 738	NC	34.00	77 00 107 192	13.59	11.00	77 00 560 788	NC	37.60	77 01 040 426	NC	56.20
60 00 072 746		19.80	77 00 114 350	NC	19.50	77 00 656 379	NC	33.50	77 01 040 848		81.05
60 00 072 747		31.10	77 00 114 748	NC	80.00	77 00 678 292		31.10	77 01 040 849		81.05
60 00 072 748		31.10	77 00 266 044	NC	10.40	77 00 732 903		38.00	77 01 043 944		19.10
60 00 072 749		31.40	77 00 273 712		15.00	77 00 763 538	NC	31.10	77 01 044 743		13.50
60 00 072 750		33.40	77 00 274 026	NC	11.00	77 00 784 169	NC	32.10	77 01 045 304	NC	48.00
60 00 072 751		19.80	77 00 274 330	NC	11.00	77 00 784 171	NC	32.10	77 01 045 305	NC	48.00
60 00 072 752		31.40	77 00 287 916		80.10	77 00 785 316	NC	36.00	77 01 045 816		19.10
60 00 072 753	NC	81.00	77 00 308 989	NC	37.60	77 00 806 682	5.94	33.50	77 01 045 979		81.05
60 00 072 754	NC	55.20	77 00 410 544		81.05	77 00 807 239		81.05	77 01 048 284		19.10
60 00 072 755	NC	55.20	77 00 410 574		81.05	77 00 807 242		81.05	77 01 049 055	NC	12.50
60 00 072 759		08.00	77 00 410 575		81.05	77 00 822 136		81.10	77 01 052 082	NC	13.50
60 00 072 760	13.03	75.00	77 00 410 608	NC	55.00	77 00 822 984	NC	32.00	77 01 054 058		81.10
60 00 072 776	NC	08.00	77 00 410 609	NC	55.00	77 00 834 354	NC	50.60	77 01 054 063		81.10
60 00 072 786		31.00	77 00 410 753	NC	81.10	77 00 836 316	NC	19.00	77 01 057 737		81.05
60 00 072 787		33.00	77 00 410 754	NC	81.10	77 00 836 467	NC	31.10	77 01 205 407		37.70
60 00 072 810	NC	38.00	77 00 410 897		55.20	77 00 836 468	NC	31.10	77 01 205 408		37.70
60 00 072 814	NC	40.00	77 00 412 158		46.00	77 00 836 470	NC	19.60	77 01 205 611		12.50
60 00 072 815		48.00	77 00 413 636	NC	17.00	77 00 836 472	NC	19.60	77 01 205 735		19.10
60 00 072 817		48.00			21.00	77 00 836 474		19.60	77 01 206 228		37.70
60 00 072 818		48.00	77 00 413 867	NC	56.20	77 00 838 242	NC	54.00	77 01 206 294		55.20
60 00 072 821	NC	36.10	77 00 414 664	NC	36.10	77 00 839 318		33.00	77 01 207 057		55.00
60 00 072 832	NC	19.10	77 00 414 986		37.00	77 00 839 319		33.00	77 01 207 085		55.00
60 00 072 842	NC	20.00	77 00 414 988		37.00	77 00 841 004		80.05	77 01 207 124		55.00
60 00 073 518	NC	33.40	77 00 415 122		31.40	77 00 842 244	NC	50.60	77 01 207 822		29.00
60 00 073 523	NC	33.40	77 00 415 413		19.80	77 00 842 245	NC	50.60	77 01 402 037	NC	08.00
60 00 073 524	NC	33.40	77 00 416 829	NC	55.20	77 00 842 257	NC	48.00	77 01 407 059	NC	13.50

TARIFS 2014

Référence	Tarif	Planche	Référence	Tarif	Planche	Référence	Tarif	Planche	Référence	Tarif	Planche
77 01 407 066	NC	12.50			33.40	77 03 297 152		81.05			34.00
77 01 469 021		29.00	77 03 035 027	NC	32.10	77 03 297 156		81.05	77 11 129 377	36.16	33.40
77 01 469 496		36.00	77 03 041 036		81.10	77 03 602 054	NC	81.10	77 11 129 378	201.48	80.05
77 01 470 760		36.00	77 03 046 034		19.60			86.00	77 11 129 389	7.11	34.00
77 01 470 877		55.20	77 03 046 036	NC	12.50	77 03 602 087		19.80	77 11 129 416	34.69	34.00
77 01 470 878		55.20	77 03 046 049		46.00	77 03 602 116		19.60	77 11 129 428	18.89	90.00
77 01 471 522		29.00	77 03 050 155		37.70	77 03 632 001		32.00	77 11 129 429	17.15	90.00
77 01 473 448		46.00	77 03 053 029	NC	12.50	77 03 633 001		80.10	77 11 129 435	NC	19.50
77 01 473 449		46.00	77 03 053 032	NC	40.10	77 05 002 056	NC	37.00	77 11 129 445	23.48	38.00
77 01 473 628		55.00	77 03 053 306		19.80	77 05 010 130		21.00	77 11 129 453	53.47	34.00
77 01 473 708		55.00	77 03 065 311	NC	19.00	77 05 090 537		31.10	77 11 129 463	NC	31.40
77 01 474 492		36.00	77 03 066 035	NC	33.40	77 05 098 151		36.00			33.40
77 01 474 493		36.00	77 03 066 257	NC	37.00	77 05 190 566		33.00			35.00
77 01 702 362		80.10	77 03 066 295	NC	37.00	77 05 190 574		33.00	77 11 129 501	437.10	19.50
77 01 704 633	NC	37.00	77 03 072 272	NC	54.00	77 11 051 326	1.38	37.00	77 11 129 511	118.38	12.50
77 03 001 240		36.00	77 03 072 345	NC	50.60	77 11 051 342	.31	37.00	77 11 129 517	NC	19.50
77 03 001 373		19.80	77 03 072 352		55.00	77 11 064 614	5.30	40.10	77 11 129 518	NC	19.50
77 03 001 755	NC	31.40	77 03 072 360		55.00			81.00	77 11 129 520	205.96	12.50
		33.40	77 03 074 259	.84	12.50	77 11 065 266	15.20	37.60	77 11 129 522	105.70	32.50
		35.00			13.50	77 11 065 786	1.40	40.10	77 11 129 548	NC	12.50
77 03 002 020		13.50	77 03 075 210	NC	10.40	77 11 066 591	NC	37.00	77 11 129 549	247.86	20.00
77 03 002 116	NC	86.00	77 03 077 435		46.00	77 11 066 811	NC	37.60	77 11 129 557	7.96	19.80
		32.10	77 03 079 795	NC	37.00	77 11 066 825	NC	37.60	77 11 129 559	79.99	31.10
77 03 002 209	5.85	15.00	77 03 080 086		37.70	77 11 067 119	NC	37.00	77 11 129 560	79.99	31.10
77 03 006 199	NC	37.00	77 03 080 097	NC	19.60	77 11 067 193	8.89	19.80	77 11 129 581	139.89	19.80
77 03 008 057	NC	12.50	77 03 081 151	NC	56.00	77 11 068 572	61.26	32.00	77 11 129 589	NC	19.80
77 03 016 557		46.00	77 03 083 236	1.37	12.50	77 11 126 025	69.53	32.00	77 11 129 595	15.16	19.80
77 03 017 031		19.10	77 03 083 427	NC	19.00	77 11 126 026	10.01	32.00	77 11 129 597	9.23	19.80
77 03 017 071	NC	55.20	77 03 083 429	NC	19.00	77 11 126 145	11.76	38.00	77 11 129 598	6.54	19.80
77 03 017 087	NC	56.20	77 03 083 434		13.50	77 11 126 159	26.36	32.00	77 11 129 601	24.35	19.80
77 03 019 186		46.00	77 03 083 526		13.50	77 11 126 167	69.40	31.10	77 11 129 603	NC	37.60
77 03 019 188		19.80	77 03 090 115	NC	21.00	77 11 126 599	79.39	32.00	77 11 129 605	NC	31.00
77 03 019 190		81.10	77 03 097 171	NC	81.05	77 11 126 686	.24	34.00	77 11 129 611	16.65	86.00
77 03 032 131	NC	81.00			81.10	77 11 126 744	10.25	32.00	77 11 129 612	NC	86.00
77 03 032 144	NC	31.10	77 03 097 176	NC	81.00	77 11 127 430	NC	81.00	77 11 129 614	67.23	37.60
77 03 033 027	NC	50.60	77 03 097 178	NC	81.05	77 11 128 371	60.55	12.50	77 11 129 618	60.33	37.60
77 03 034 037		36.00			81.10	77 11 128 658	.34	19.80	77 11 129 619	60.33	37.60
77 03 034 114		31.10	77 03 097 179	NC	81.05	77 11 128 925	1.08	34.00	77 11 129 624	23.53	37.60
		33.00			81.10	77 11 128 949	NC	31.00	77 11 129 627	74.78	37.60
		36.00	77 03 097 180		81.05	77 11 128 989	1.42	31.00	77 11 129 628	74.54	37.60
77 03 034 115	NC	19.80	77 03 097 181		81.05	77 11 129 032	20.15	31.40	77 11 129 631	NC	19.50
		31.10	77 03 097 183		81.05			33.40	77 11 129 632	49.57	81.00
77 03 034 117	NC	19.80	77 03 097 516	NC	81.05			35.00	77 11 129 634	NC	19.50
77 03 034 118	NC	33.40			81.10	77 11 129 353	39.26	34.00	77 11 129 645	96.28	19.80
77 03 034 122	NC	33.00	77 03 101 175		19.80	77 11 129 365	16.12	36.00	77 11 129 650	512.79	31.00
77 03 034 124	NC	19.80	77 03 101 204		19.80	77 11 129 368	347.33	19.80	77 11 129 653	99.58	19.80
77 03 034 146	NC	34.00	77 03 101 402		19.80	77 11 129 369	36.16	33.40	77 11 129 672	163.22	19.80
77 03 034 151		19.80	77 03 101 403	NC	50.60	77 11 129 370	36.16	33.40	77 11 129 674	9.09	19.80
77 03 034 152	NC	32.00			19.60	77 11 129 371	36.16	33.40	77 11 129 679	NC	12.50
77 03 034 155	NC	33.40	77 03 101 406	NC	36.00	77 11 129 373	14.01	34.00	77 11 129 680	NC	40.00
77 03 034 193	NC	31.10	77 03 101 410		36.00	77 11 129 374	8.33	34.00	77 11 129 681	NC	37.60
77 03 035 014	NC	86.00	77 03 101 422		19.80	77 11 129 375	26.06	19.80	77 11 129 683	NC	37.60

TARIFS 2014

Référence	Tarif	Planche
77 11 129 685	NC	37.60
77 11 129 686	NC	13.50
77 11 129 687	NC	19.50
77 11 129 692	NC	34.00
77 11 129 693	NC	34.00
77 11 129 694	NC	34.00
77 11 129 695	NC	37.60
77 11 129 696	NC	19.80
77 11 129 697	NC	19.80
77 11 129 698	NC	19.80
77 11 129 700	NC	59.30
77 11 129 701	NC	90.00
77 11 129 702	NC	90.00
77 11 129 703	NC	36.00
77 11 129 704	NC	36.00
77 11 129 705	NC	19.80
77 11 129 706	NC	19.80
77 11 129 707	NC	80.00
77 11 129 708	NC	80.00
77 11 129 710	NC	37.00
77 11 129 711	NC	19.50
77 11 129 713	NC	12.50
77 11 129 714	NC	17.00
77 11 129 715	NC	13.50
77 11 129 718	NC	19.00
77 11 129 719	NC	19.00
77 11 129 720	NC	13.50
77 11 129 722	NC	37.60
77 11 129 723	NC	80.05
77 11 129 724	NC	81.00
77 11 129 725	NC	81.00
77 11 129 727	NC	12.50
77 11 129 731	NC	38.00
77 11 129 742	NC	21.00
77 11 129 756	19.40	31.40
		33.40
77 11 150 685	NC	15.00
77 11 151 211	34.73	80.00
77 11 151 301	NC	48.00
		56.00
77 11 152 065	30.97	37.60
77 11 152 080	21.72	12.50
77 11 152 407	5.56	86.00
77 11 152 418	143.75	32.50
77 11 152 423	38.18	33.40
77 11 152 431	33.96	31.40
77 11 153 264	16.29	37.00
77 11 153 367	11.07	50.60
77 11 153 514	NC	54.00
77 11 153 515	37.47	54.00
77 11 153 516	37.47	54.00
77 11 153 517	38.81	54.00

Référence	Tarif	Planche
77 11 153 518	NC	54.00
77 11 153 519	NC	54.00
77 11 154 211	19.99	13.50
77 11 154 295	8.07	12.50
77 11 155 136	NC	56.00
77 11 155 145	NC	35.00
77 11 155 290	NC	32.50
77 11 155 291	NC	32.50
77 11 155 293	1.33	56.00
77 11 155 323	NC	37.00
77 11 155 352	195.87	48.00
77 11 155 353	NC	37.00
77 11 155 372	16.10	17.10
77 11 155 399	96.52	33.50
77 11 155 400	96.52	33.50
77 11 155 408	131.45	33.40
77 11 155 413	142.96	48.00
77 11 155 414	121.53	48.00
77 11 155 421	43.53	37.00
77 11 155 448	73.21	33.50
77 11 155 459	NC	81.10
77 11 155 460	NC	81.10
77 11 155 477	NC	36.00
77 11 155 478	NC	36.00
77 11 155 479	NC	12.50
77 11 155 525	35.88	12.50
77 11 155 537	NC	40.00
77 11 155 551	39.28	56.20
77 11 155 552	NC	56.20
77 11 155 584	NC	20.00
77 11 156 104	51.06	86.00
77 11 156 105	102.17	86.00
77 11 156 113	167.60	50.60
77 11 156 114	167.82	50.60
77 11 156 115	87.77	50.60
77 11 156 116	87.77	50.60
77 11 156 255	31.96	50.60
77 11 156 256	31.96	50.60
77 11 156 292	NC	35.00
77 11 156 293	NC	35.00
77 11 156 493	NC	19.00
77 11 156 508	.60	12.50
77 11 156 514	5.07	37.60
77 11 156 522	NC	37.60
77 11 156 527	NC	37.60
77 11 156 532	.42	37.60
77 11 156 598	4.75	19.00
77 11 156 671	NC	37.00
77 11 156 822	178.22	40.10
77 11 156 823	2.96	40.10
77 11 156 824	38.18	40.10
77 11 156 825	174.73	40.10

Référence	Tarif	Planche
77 11 156 826	10.50	40.10
77 11 156 827	7.26	40.10
77 11 156 828	288.77	81.00
77 11 156 830	3.27	81.00
77 11 156 831	3.07	81.00
77 11 156 832	9.37	81.00
77 11 156 947	.14	81.00
77 11 156 958	.81	12.50
77 11 156 971	NC	81.00
77 11 156 988	1.59	86.00
77 11 157 235	NC	37.60
77 11 170 546	NC	08.00
77 11 210 350		54.00
77 11 219 673		81.10
77 11 842 041		19.10
79 03 032 012	NC	37.00
79 03 062 105	2.16	37.60
82 00 015 498		12.50
		37.70
82 00 019 864	NC	12.50
82 00 029 611		12.50
82 00 030 394	NC	85.00
82 00 033 893		80.10
82 00 035 903		19.00
82 00 036 544	NC	17.00
		19.50
82 00 037 187	NC	19.50
82 00 044 050	NC	10.60
82 00 044 929		68.00
82 00 048 024		19.00
82 00 049 294	NC	35.00
82 00 056 981		55.20
82 00 061 673	NC	15.00
82 00 062 947		11.00
82 00 064 118	NC	19.00
82 00 067 074		46.00
82 00 067 075		46.00
82 00 068 384		46.00
82 00 068 385		46.00
82 00 068 566		13.50
82 00 068 583		13.50
82 00 071 213	NC	85.00
82 00 074 019		55.00
82 00 074 025		55.00
82 00 078 548	NC	32.10
82 00 083 138	NC	55.00
82 00 083 217		55.00
82 00 085 034		64.00
82 00 109 675	NC	13.50
82 00 111 627	NC	13.50
82 00 117 602		21.00
82 00 132 220		10.40

Référence	Tarif	Planche
82 00 141 199	NC	13.50
82 00 141 200		13.50
82 00 141 202	NC	13.50
82 00 171 673		31.40
82 00 171 678		31.40
82 00 172 125		10.40
82 00 177 365	NC	35.00
82 00 194 326		19.80
82 00 201 750	NC	38.00
82 00 205 564		19.80
82 00 220 382	NC	36.10
82 00 234 806	NC	56.20
82 00 234 861	NC	56.20
82 00 245 091	NC	56.00
82 00 253 568		80.10
82 00 257 684	NC	81.10
82 00 299 241		13.50
82 00 335 781	NC	19.00