Catalogue de Pièces Compétition

Référence: 7711166999
Date: 15/10/2014

COMMANDE DES PIECES DE RECHANGE

Pièces Compétition RENAULT SPORT/ALPINE
Avenue de Bréauté
76200 DIEPPE

Retrouvez les mises à jour sur Internet
www.renault-sport.com

RENSEIGNEMENTS TECHNIQUES
Tél : 01 76 86 31 50
Fax : 01 76 86 34 01
E-mail : rst-parts.dpt@renault.com

GARANTIE

- Les pièces de compétition ne font l 'object d'aucune garantie contractuelle particulière.

- De plus nous attirons votre attention sur le fait que, l'adaptation des pièces de compétition RENAULT SPORT sur les véhicules de marque RENAULT pourrait rendre leur circulation interdite sur les chaussées ouvertes à la circulation publique.

- Les pièces RENAULT SPORT utilisées pour la compétition pourraient modifier les caractéristiques, des véhicules de série, décrites dans le procès verbal d'acceptation délivré par le service des mines(caractéristiques techniques, bruit, pollution, dimensions des pneumatiques, performances, etc...).

Remarques

- Les pièces de compétition ne sont ni reprises, ni échangées.

- Le tarif des pièces RENAULT SPORT est revu périodiquement, merci de vous reporter à la date mentionnée en haut de page.

INDEX ALPHABETIQUE DES PIECES

	Designation	Planche
1	®1/2 coquille inf. capteur débat	32.00
	®1/2 coquille sup. capteur débat	32.00
A	Accouplement élastique	10.70
	Actionneur BV	38.00
	Adaptateur	12.50
		17.00
		19.30
	Adaptateur droit	12.50
	Adaptateur etrier PFC	37.80
	Adaptateur MC frein	37.02
	agrafe pompe à huile	10.80
	Agrafe tuyau arrivé huile sur vortex	10.80
	Agrafe tuyau huile sur vortex	10.80
	®Aile AV	41.00
	®Aile principale AR	41.50
	®Aile supérieure AR	41.50
	Alésoir Ø15 (fourchette BV)	21.00
	Alésoir Ø20 (fourchette BV)	21.00
	Alternateur	16.00
	Amortisseur ARD	34.00
	Amortisseur ARG	34.00
	Amortisseur AV	32.00
	Anneau expansif ext. Ø17	21.40
	Anneau expansif Seeger SB16	21.40
	Anneau invérsé Ø30	31.00
		33.00
	Arbre d'embrayage	21.20
	®Arceau	40.00
	Arrêt d'écrou	32.00
	Arretoir extincteur	90.00
	Attache cable teflon	88.00
	®Axe de basculeur AR	34.00
	®Axe de basculeur AV	32.00
	Axe de Bellevilles	32.00
	Axe de capteur accélérateur	37.00
	Axe de chape de répartiteur de frein	37.00
	Axe de commande	21.40
	Axe de fourchette	21.40
	Axe de linguet indéxé	21.40
	Axe de MAR	21.40
	Axe de potentiomètre	21.40
	Axe de répartiteur de frein	37.00
	Axe de ressort d'accélérateur	37.01
	Axe de satellites	21.50
	Axe gallet tendeur	10.70
	Axe maintien cable de roue AR	35.00
	®Axe moyeu AR	33.40
	®Axe moyeu AR "pas à gauche"	33.40
	®Axe moyeu AV	31.40
	®Axe moyeu AV "pas à gauche"	31.40
	Axe palier pompe à huile	10.70
	Axe porte-moyeu AR évo2	33.40
	Axe porte moyeu AV evo	31.40
B	Bache à huile nue "évo"	21.15
	Bague d'axe de potentiomètre	21.40
	Bague de bache	21.15
	Bague de connecteur	38.00
	Bague de pignon de crémaillère	36.01
	Bague épaulée	21.40
	Bague inter de NU207	21.30
	Bague inter de roulement NU-1007	21.20
	Bague lisse	21.30
	Bague permaglide	21.10
	Bague permaglide PAP 1515 P10	21.40
	Bague plastique	36.01
	Bague pour cage à aiguilles K40x45x13	21.30
	Baladeur	21.30
	Balast 1Kg	57.00
	Balast 2.5Kg	57.00
	Balise bord de piste	88.00
	Banjo MC frein	37.02
	®Bareau de transmission	29.00
	Barillet assemblé	21.40
	®Barre anti-roulis AR	34.00
	Barreau de crémaillère	36.01
	®Basculeur AR	34.00
	®Basculeur AV	32.00
	Batterie	80.00
	Belleville d'embout de crémaillère	36.01
	Bellevilles	32.00
	®Béquet AR	41.50
	Béquille répartiteur admission	12.00
	Biellette câble embrayage	38.50
	Biellette capteur accélérateur	37.01
	®Biellette de direction	36.00
	Biellette de triangle sup. AR	33.00
	®Bipode D	19.80
	®Bipode G	19.80
	Bloc de fermeture commande	21.40
	Bobine HT	17.00
	®Boite à air	13.50
	Boite à eau	19.00
	Boitier autobloquant	21.50
	®Boitier commande extincteur SPA	90.00
	®Boitier fusible XAP	80.00
	®Boitier oméga	80.00
	Boitier papillon "faisceau evo2"	12.00
	Boitier papillon cablé	12.00
	Boitier sortie eau moteur assemblé	11.00
	Bol de disque PFC	31.40
		33.40
	Bouchon bache à huile	21.15
	Bouchon CAN	88.00
	Bouchon de primaire	21.20
	Bouchon de puit de sélection	21.10
	Bouchon de remplissage essence	19.30
	Bouchon de vidange aimanté	21.10
		21.15
	Bouchon M18x150	21.10
	Bouchon rampe M12x150:314-M12	12.50
	Bouchon vase expension	19.00
	Bouchon vortex	22.00
	Bougie NGK R	17.00
	®Bout de nez	40.50
	Bouteille support extincteur	90.00
	Bouton poussoir de vidange	88.00
	®Brake balance bar	37.00
	Bras de rétro évo	56.20
	Bretelle de recharge batterie	88.00
	Bride de crépine	10.80
	Bride de démarreur	16.10
	Butée arbre de roue	29.00
	Butée de crémaillère	36.01
	Butée de NU2205	21.20
	Butée de pédalier	37.01
	Butée embrayage	20.00
	BV complete	21.00
C	Cablage capteur push AR	88.00
	Cablage capteur push AV	88.00
	Cablage Master Switch	88.00
	Cablage pompe à essence	19.30
	Cable balance frein	83.00
	Cable batterie + rallongé	88.00
		80.00
	Cable de débrayage manuel	37.01
		38.50
	Câble download	88.00
	Cable retenu de roue AR	35.00
	Cable retenu de roue AV	35.00
	®Cache distribution plastique	10.00
	Cage à aiguilles K 40x45x13	21.30
	Cage de Belleville ép:4.2	21.50
	Cage de Belleville ép:4.3	21.50
	Cage de Belleville ép:4.4	21.50
	®Calculteur	17.00
	Cale 0.20 d'embout de crémaillère	36.01
	Cale 0.25 d'embout de crémaillère	36.01
	Cale 0.30 d'embout de crémaillère	36.01
	Cale 0.35 d'embout de crémaillère	36.01
	Cale 0.38 d'embout de crémaillère	36.01
	Cale 0.40 d'embout de crémaillère	36.01
	Cale alu de basculeur AV 3mm	32.00
	Cale alu de basculeur AV 5mm	32.00
	Cale alu de basculeur AV 8mm	32.00
	Cale arretoir extincteur	90.00
	Cale axe ressort pédale	37.01

INDEX ALPHABETIQUE DES PIECES

Designation	Planche
Cale batterie	80.00
cale d'avancemennt ép 3.05	21.30
cale d'avancemennt ép 3.10	21.30
cale d'avancemennt ép 3.15	21.30
cale d'avancemennt ép 3.20	21.30
cale d'avancemennt ép 3.25	21.30
cale d'avancemennt ép 3.30	21.30
cale d'avancemennt ép 3.35	21.30
cale d'avancemennt ép 3.40	21.30
cale d'avancemennt ép 3.45	21.30
cale d'avancemennt ép 3.50	21.30
cale d'avancemennt ép 3.55	21.30
cale d'avancemennt ép 3.60	21.30
cale d'avancemennt ép 3.65	21.30
cale d'avancemennt ép 3.70	21.30
cale d'avancemennt ép 3.75	21.30
cale d'avancemennt ép 3.80	21.30
cale d'avancemennt ép 3.85	21.30
cale d'avancemennt ép 3.90	21.30
cale d'avancemennt ép 3.95	21.30
cale d'avancement ép 4.00	21.30
cale d'avancement ép 4.05	21.30
cale d'avancement ép 4.10	21.30
cale d'avancement ép 4.15	21.30
cale d'avancement ép 4.20	21.30
cale d'avancement ép 4.25	21.30
cale d'avancement ép 4.30	21.30
®Cale d'étrier	31.40
	33.40
®Cale de carrossage 1.5mm	31.40
®Cale de carrossage 1mm	31.40
®Cale de carrossage 2mm	31.40
	33.40
®Cale de carrossage 3mm	31.40
®Cale de carrossage 5mm	31.40
	33.40
Cale de patin pédale d'accélérateur 10mm	37.00
Cale de patin pédale d'accélérateur 5mm	37.00
Cale de pédale Ø12 ép:0.5mm	37.00
Cale de pédale Ø12 ép:1mm	37.00
Cale de réglage 0.5mm	19.80
Cale de réglage 1mm	19.80
cale de réglage différentiel ép 2.10	21.50
cale de réglage différentiel ép 2.15	21.50
cale de réglage différentiel ép 2.20	21.50
cale de réglage différentiel ép 2.25	21.50
cale de réglage différentiel ép 2.30	21.50
cale de réglage différentiel ép 2.35	21.50
cale de réglage différentiel ép 2.40	21.50
cale de réglage différentiel ép 2.45	21.50
cale de réglage différentiel ép 2.50	21.50
cale de réglage différentiel ép 2.55	21.50

Designation	Planche
cale de réglage différentiel ép 2.60	21.50
cale de réglage différentiel ép 2.65	21.50
cale de réglage différentiel ép 2.70	21.50
cale de réglage différentiel ép 2.75	21.50
cale de réglage différentiel ép 2.80	21.50
cale de réglage différentiel ép 2.85	21.50
cale de réglage différentiel ép 2.90	21.50
cale de réglage différentiel ép 2.95	21.50
cale de réglage différentiel ép 3.00	21.50
cale de réglage différentiel ép 3.05	21.50
cale de réglage différentiel ép 3.10	21.50
cale de réglage différentiel ép 3.15	21.50
cale de réglage différentiel ép 3.20	21.50
cale de réglage différentiel ép 3.25	21.50
cale de réglage différentiel ép 3.30	21.50
cale de réglage différentiel ép 3.35	21.50
cale de réglage différentiel ép 3.40	21.50
Cale elastomere boitier papillion	12.00
Cale ep 0.1mm	21.40
Cale nylon d'embout de crémaillère	36.01
®Cale pieds	37.00
Cale porte-injecteurs	12.00
Cale roulement de roue	99.00
Cale Ø19 ép:0.15mm	36.01
Cale Ø19 ép:0.20mm	36.01
Cale Ø19 ép:0.25mm	36.01
Cale Ø19 ép:0.30mm	36.01
Cale Ø19 ép:0.35mm	36.01
Cale Ø19 ép:0.38mm	36.01
Cale Ø32 ép:0.15mm	36.01
Cale Ø32 ép:0.20mm	36.01
Cale Ø32 ép:0.25mm	36.01
Cale Ø32 ép:0.30mm	36.01
Cale Ø32 ép:0.35mm	36.01
Cale Ø32 ép:0.38mm	36.01
®Capot AV	40.50
®Capot moteur	43.00
Capteur AAC "faisceau evo2"	17.00
Capteur anti-roulis	32.00
Capteur de débattement suspension	32.00
	34.00
Capteur de débattement suspension	32.00
"Option"	
	34.00
Capteur de direction	36.00
Capteur de phasage	17.00
Capteur de vitesse roue	31.40
Capteur PMH	17.00
Capteur position pédale accélérateur	37.01
Capteur pression	19.30
Capteur pression air	17.00
Capteur pression essence "faisceau evo2"	19.30

Designation	Planche
Capteur pression frein	37.80
Capteur pression huile	17.00
Capteur pression huile "faisceau evo2"	17.00
Capteur Tair	13.50
Capteur température	11.00
	17.00
	21.15
Capuchon plastique	32.00
Carter pont	21.10
Carter principal	21.10
Cata plein "NEC"	19.50
Cata vide	19.50
Cellule réceptrice LAP	88.00
Centreur	10.70
	21.15
Centreur chape triangle AR	33.00
Centreur d'embrayage	21.90
®Chape AV triangle inf. AR	33.00
®Chape de répartiteur de frein	37.00
®Chape inf triangle AR	33.00
®Chape sup triangle AR	33.00
®Cible vitesse roue AV	31.40
Circlip Int Nomel 42x44.5x1.75	36.00
Circlips	21.30
	36.01
Circlips ext. Ø28	21.20
	21.30
Circlips ext. Ø6 axe ressort	37.01
Circlips extérieur ø20mm	21.40
Circlips int. Ø20	37.01
Circlips int. Ø31	10.80
Circlips int. Ø35	19.30
	32.00
Circlips intérieur Ø47	21.10
Circlips inter Ø85mm	21.50
Circlips int Ø16	21.40
Circlips int Ø35	21.10
	21.40
Circlips Ø24	29.00
Circlip Ø15	35.00
Circlip Ø28	37.00
Clapet de bache	22.00
Clé de maintien pour toc de roue	99.00
Clip fix. bol de Disque PFC	31.40
	33.40
Clips int Ø32	10.70
Cliquet double	21.40
Collecteur échappement	19.50
Collier	19.00
Collier à vis 11-19	19.30
Collier échappement	19.50
Collier fix. pompe à essence	19.30

INDEX ALPHABETIQUE DES PIECES

	Designation	Planche
	Collier HB	12.50
		17.00
	Collier HB fix tuyau eau sur moteur	19.00
	Collier inox zebra Ø60-80	13.50
	Collier serrage Ø16-27	22.00
	Collier serrage Ø30-45	19.30
	Collier Ø12	19.00
	Collier Ø16	10.70
		19.00
		22.00
	Collier Ø32	19.00
	®Colonne assemblée avec crash	36.00
	Colonne de direction supérieure	36.00
	Connecteur	41.50
	Connecteur charge batterie	80.00
	Coque	40.00
	Corde d'étanchéité Ø3	21.10
	®Corps de crépine	10.80
	Coude admission	12.00
	®Coude alu sorti boite à air	13.50
	Coude arrivé huile sur vortex	10.80
	Couple conique 9x30	21.30
		21.50
	Coupleur bocal frein "femelle"	37.02
	Coupleur bocal frein "male"	37.02
	Coupleur prélèvement essence "Staubli"	12.50
	Courroie alternateur	16.00
	Coussinet de pédale	37.00
	Coussinet de répartiteur de frein	37.00
	®Couteau de barre anti-roulis AR 5mm	34.00
	®Couteau de barre anti-roulis AR 7mm	34.00
	Couvercle boitier autobloquant	21.50
	Couvercle d'outil de basculeur AR	99.00
	®Couvercle de basculeur AR	34.00
	Couvercle de crépine	10.80
	®Crash-box AR	41.50
	Crémaillère	36.00
	Crépine bache à huile complete	10.80
	Crochet grenouillere	17.00
		80.00
D	Degaz vortex	22.00
	Démarreur	16.10
	Demi arbre coté D	21.90
	Demi arbre coté G	21.90
	®Dérive AVD	41.00
	®Dérive AVG	41.00
	®Dérive D d'aile AR	41.50
	®Dérive de diffuseur AR	42.10
	®Dérive G d'aile AR	41.50
	®Diffuseur	42.10
	Disque de friction ep1.75mm	21.50
	Disque D PFC	31.40

	Designation	Planche
		33.40
	Disque friction 1	20.00
	Disque friction 2	20.00
	Disque G PFC	31.40
		33.40
	Disque lisse	20.00
	Disque lisse ep 1.75mm	21.50
	Doigt de commande	21.40
	Dongle "pi"	88.00
	Douille à aiguilles HK2016	21.40
	Douille d'écrou de primaire	21.90
	Douille d'écrou de secondaire	21.90
	Douille HK1816	21.40
	Douille montage toc de roue	99.00
	Douille serrage axe evo porte moyeu AR	99.00
	Douille serrage axe evo porte moyeu AV	99.00
	Durit débulage	19.00
	Durit dégazage	22.00
	Durit de remplissage essence	19.30
	Durite Ø32 à 90° Lg : 150x150	19.00
	Durit modine/radiateur	10.70
		19.00
	Durit trop plein vase expension (vase - AR)	19.00
	Durit Ø12	19.00
	Durit Ø16	19.00
	Durit Ø32	19.00
	Durit Ø32 coude à 90°	19.00
	Durit Ø70 lg:50mm	13.50
E	®Ecope radia D	43.00
	®Ecope radia G	43.00
	Ecran thermique carter distribution	10.00
	®Ecran thermique démarreur	16.10
	Ecrou	32.00
		34.00
	Ecrou "pas à gauche"	34.00
	Ecrou à riveter Ø5	42.10
	Ecrou axe porte-moyeu AR évo2	31.40
		33.40
	Ecrou bas 1/2 "pas à Gauche"	31.00
		33.00
	Ecrou bas 3/8	31.00
		33.00
		36.00
	Ecrou bas 7/16	33.00
	Ecrou bas H M12	37.01
	Ecrou cage M6	42.10
	Ecrou d'axe de basculeur AV	32.00
	Ecrou d'embout de crémaillère	36.01
	Ecrou de démarreur	16.10
	Ecrou de montage basculeur AR	99.00
	Ecrou de primaire	21.20
	®Ecrou de réglage Bellevilles	32.00

	Designation	Planche
	Ecrou de régleur de biellette de triangle sup.	33.00
	AR	
	Ecrou de roue	31.40
		33.40
	Ecrou de roue "pas à gauche"	31.40
		33.40
	Ecrou de secondaire	21.30
	Ecrou emb. HM8	19.50
	Ecrou FIHE M10	21.15
	Ecrou fix. nez	40.00
	Ecrou fix lest AV	57.00
	Ecrou frein 12PH135M	34.00
	Ecrou H M5	37.00
	Ecrou H M6	34.00
		37.01
	Ecrou H M8	32.00
		34.00
	Ecrou HM8 Nylon	38.50
	Ecrou HM M10x100 Zn	21.40
		38.00
	Ecrou Knut M10x125	31.40
		33.40
	Ecrou M10	34.00
	Ecrou M6	19.00
		80.00
	Ecrou Nylstop 1/4	31.40
		33.00
		36.00
	Ecrou Nylstop 3/8 UNF	33.00
	Ecrou Nylstop 5/16	31.00
		31.40
		32.00
		33.00
		33.40
		34.00
		36.00
		37.00
		37.01
	Ecrou Nylstop 7/16	31.40
		33.40
	Ecrou Nylstop M10	16.00
		19.80
		40.10
	Ecrou Nylstop M5	13.50
		16.00
		19.30
		32.00
		34.00
		37.01
		41.00
		41.50
		42.10

INDEX ALPHABETIQUE DES PIECES

Designation	Planche
Ecrou Nylstop M6	16.00
	17.00
	34.00
	37.00
	37.01
	38.50
Ecrou Nylstop M8	33.40
	37.00
	41.50
Ecrou rondelle M5	19.00
Ecrou Simmonds M10x125	21.10
Ecrou Simmonds M5	13.50
	42.10
	80.00
Ecrou Simmonds M6	21.40
Ecrou UNF 1/4	31.00
Ecrou UNF 5/16	31.40
	33.40
	34.00
	37.00
	37.01
Electrovane AAC déporté	17.00
Electrovanne "faisceau evo2"	17.00
Embout de crémaillère	36.00
	36.01
Embout levier de débrayage	38.50
Ensemble capteur pitot	88.00
Entraineur équipé	29.00
Entraineur palier pompe à huile	10.70
Entretoise	34.00
	38.50
	41.50
Entretoise 10mm câble d'embrayage	38.50
Entretoise 15mm câble d'embrayage	38.50
Entretoise 1 palier pompe à huile	10.70
Entretoise 20mm câble d'embrayage	38.50
Entretoise 2 palier pompe à huile	10.70
Entretoise chape inf triangle AR	33.00
Entretoise chape sup triangle AR	33.00
Entretoise chape triangle inf. AR	33.00
Entretoise cremaillère/support capteur	36.00
Entretoise de basculeur AR	34.00
Entretoise de levier de débrayage	38.50
Entretoise de mat d'aileron AR	41.50
Entretoise de pédale de frein	37.00
Entretoise de pédales	37.00
Entretoise de primaire	21.20
Entretoise de rotule de tirant AV	31.00
Entretoise de roulements 6.30mm	34.00
Entretoise de roulements 6.35mm	34.00
Entretoise de roulements 6.40mm	34.00
Entretoise de support de capteur	36.00

Designation	Planche
Entretoise de tableau de bord	83.00
Entretoise echappement	19.50
Entretoise jeantaud 3	33.40
Entretoise jeantaud 3mm	33.40
Entretoise Omega	80.00
Entretoise P1 pompe à huile	10.70
Entretoise P2 pompe à huile	10.70
Entretoise patte fix alternateur	16.00
Entretoise plaque de maintien cable de roue AR	35.00
Entretoise rotule triangle / moyeu	31.40
	33.40
Entretoise roulement / poulie palier pompe à huile	10.70
Entretoise support cable sécurité AV	31.00
	35.00
Entretoise support CBNT	80.00
Entretoise support triangle inf. AV	31.00
Entretoise support triangle sup. AV	31.00
Equerre D de tirant plancher	42.10
®Equerre de Flap AVD	41.00
®Equerre de Flap AVG	41.00
Equerre G de tirant plancher	42.10
equerre support Coude admission	12.00
®Etrave	40.50
Etrier ARD PFC	33.40
Etrier ARG PFC	33.40
Etrier AVD PFC	31.40
Etrier AVG PFC	31.40
Extincteur "SPA"	90.00
F Faisceau CBNT (alimentation)	88.00
Faisceau chassis "evo2"	88.00
Faisceau excitation démarreur	88.00
Faisceau extincteur sur boitier commande SPA 1(simple)	88.00
®# Faisceau extincteur sur extincteur Evo (double)	88.00
Faisceau extincteur sur extincteur SPA (double)	88.00
Faisceau HT	17.00
Faisceau moteur "evo2"	88.00
Faisceau puissance +	88.00
Faisceau puissance batterie de park	88.00
Faisceau puissance démarreur	88.00
Faisceau puissance masse	88.00
®# Faisceau simple boitier commande extincteur évo	88.00
Faisceau volant evo2013	36.00
Feu de pluie	41.50
Filtre à Air	13.50
Filtre à essence	19.30
Filtre à huile	10.70

Designation	Planche
Fixation D tirant sur BV	21.40
	42.10
Fixation G tirant sur BV	21.40
	42.10
®Flap AVD	41.00
®Flap AVG	41.00
Flasque de NU207 "origine"	21.30
Flasque NU207 "fin" ép:3.66	21.30
Flasque porte joint	21.50
Flasque porte soufflet	29.00
Fourche axe actionneur	21.40
	38.00
Fourchette antirotation	21.30
Fourchette équipée	21.40
Frète de carter	21.10
G Gallet tendeur	10.70
Goujon boitier papillon M6-54	12.00
Goujon court pour support moteur	40.10
Goujon de basculeur AR	34.00
Goujon fix collier HB	19.00
Goujon long pour support moteur	40.10
Goujon M10x125/lg90/M10x150	21.15
Goupille arrêt	31.40
	33.40
Goupilles de fixation	19.50
Goupille tour de cou	40.50
Goupille Ø2.5x18	21.40
Graisse	29.00
Graisse tulipe	29.00
Grille D de radia	43.00
Grille G de radia	43.00
H Harnais	59.20
Huile BV HTX755	08.00
Huile moteur 5W40 (2L)	08.00
I Injecteur essence	12.50
Insert carter moteur	19.80
Insert de bache à huile/bipode	19.80
Insert de coque pour support moteur	40.10
Insert pour support moteur supérieur	19.80
J Jante AR	35.00
Jante AV	35.00
®Jeantaud ARD assy	33.40
®Jeantaud ARG assy	33.40
®Jeantaud D moyeu AV	31.40
®Jeantaud G moyeu AV	31.40
Jeu de cales (de 3.05 à 3.30mm)	21.30
Jeu de cales (de 3.75 à 4.00mm)	21.30
Jeu de plateaux de diff (70°/65°)	21.50
Joint à levre actionneur BV	38.00
Joint bouchon de remplissage	21.10
Joint cale porte injecteurs/culasse	12.00
Joint crepine Ø34x2.5	10.80

INDEX ALPHABETIQUE DES PIECES

Designation	Planche
Joint cuivre	37.02
Joint cuivre 10x14x1	20.00
	37.02
	37.80
Joint cuivre Ø12x18 ép:2	12.50
Joint cuivre Ø14x20 ép:1mm	17.00
Joint cuivre Ø5	22.00
Joint d'étanchéité	11.00
Joint de bouchon de remplissage	19.30
Joint de roulement de roue	31.40
	33.40
Joint de vidange	21.10
	21.15
Joint double lèvre Ø17xØ35x7	21.40
Joint jauge / reservoir	19.30
Joint papier Cale elastomère boitier pap	12.00
Joint pompe à eau	11.00
Joint répartiteur admission/cale porte injecteurs	12.00
Joint simple lèvre Ø8x18x5	21.40
Joint SL 85x105x12	21.50
Joint SL Ø28x47x7	21.10
Joint torique	11.00
	17.00
	38.00
Joint torique de basculeur AR	34.00
Joint torique de pompe à essence	19.30
Joint torique Nitrile Ø29x3	21.10
Joint torique support calculateur	17.00
Joint torique Ø10x2.5	21.40
Joint torique Ø12x3	36.00
Joint torique Ø16x2	21.40
Joint torique Ø18x2.5	21.15
	36.00
Joint torique Ø20x2.5 vortex	10.80
Joint torique Ø2x113	21.15
Joint torique Ø2x230	21.15
Joint torique Ø2x26	21.40
Joint torique Ø2x36	21.40
Joint torique Ø2x74	21.15
Joint torique Ø2xØ109	21.50
Joint torique Ø30x2	19.30
Joint torique Ø3x305	21.10
Joint torique Ø67.6x2.4	21.30
Joint torique Ø75xØ3.5	80.00
Joint torique Ø86x3	29.00
Joint tuyau retour vortex Ø22x2.5	10.80
Joint viton Ø66x1.5	12.00
Joint vortex viton 75x1.5	22.00
Joint Ø14x18.7 ép:1.5	12.50
	19.30
Joint Ø45x5x2	11.00

Designation	Planche
Joint Ø5	19.30
Jonc d'arret RB20	21.20
Jonc RB 28	29.00
K Kit butée de plaquettes PFC	31.40
	33.40
Kit Goujons + ecrous étrier frein PFC	31.40
	33.40
Kit indexeur	21.40
Kit insert de vis de purge PFC	31.40
	33.40
Kit joints butée embrayage	20.00
Kit joints isolation pistons PFC	31.40
	33.40
Kit joints piston PFC	31.40
	33.40
Kit outil révision butée d'embrayage	20.00
Kit passe cloison + insert	38.00
Kit piston PFC	31.40
	33.40
Kit poussoir de cliquet double	21.40
Kit protections pistons PFC	31.40
	33.40
Kit raccord + tuyau niveau huile	21.15
Kit recharge silencieux	19.50
Kit réparation M.C. Ø0.625	37.01
Kit réparation M.C. Ø0.700	37.01
Kit réparation M.C. Ø0.750	37.01
Kit silent bloc boitier oméga	80.00
Kit soufflet coté roue	29.00
Kit vis de purge PFC	31.40
	33.40
L Languette goupille	40.50
Lest AV 5mm	57.00
®Levier de débrayage	38.50
Linguet inférieur indéxé équipé	21.40
Linguet supérieur indéxé équipé	21.40
Liquide de frein	08.00
Liquide de Frein Castrol SRF	08.00
Liquide de frein PFC	08.00
Lobro	29.00
	33.40
®Logement ressort d'accélérateur	37.01
Lubrifiant de montage	20.00
M ®Maitre cylindre Ø14 (noir/orange)	37.01
®Maitre cylindre Ø15.9 (noir) 0.625	37.01
®Maitre cylindre Ø15 (noir/rouge)	37.01
Mamelon de filtre à huile	10.70
Manchon droit Ø16 lg:85	22.00
Master Relay	80.00
Master Switch "électrique"	83.00
Master Switch "mécanique"	83.00
®Mat d'aileron AR	41.50

Designation	Planche
Mécanisme d'embrayage	20.00
Modine	10.70
®module electronique Actionneur BV	38.00
Moteur complet avec capteurs Evo	10.00
®Mouette aile AR	41.50
mousse reservoir pentagone D	19.30
mousse reservoir petit AR	19.30
Mousse support reservoir essence gros G	19.30
®Moyeu AV	31.40
	33.40
®Moyeu de volant	36.00
N ®Nez AV	40.50
O Obturateur	12.00
Obturateur Ø10	12.00
Omega 2 écrous	19.80
Outil d'axe de basculeur	99.00
Outil ecrou de basculeur AV	99.00
Outillage de controle de selection	21.90
Outil montage roulement de roue	99.00
P Palier actionneur	38.00
®Palier D de basculeur AV	32.00
Palier de pédale de frein	37.00
®Palier G de basculeur AV	32.00
Palier pompe à huile	10.70
®Pare-Brise	40.00
®Pare pierre embrayage	10.00
®Parre pierre	16.00
Patin de pédale d'embrayage	37.00
®Patin de pédale de frein	37.00
®Patin pédale d'accélérateur	37.00
Patte fix alternateur	16.00
Patte pour capteur anti-roulis	32.00
®Pédale d'accélérateur	37.00
®Pédale d'embrayage	37.00
®Pédale de frein	37.00
Peigne à fourchettes	21.90
Pignon de crémaillère	36.01
Pignon de renvoi	36.01
Pion AR tour de cou	40.00
Pion de centrage	38.00
Pion de centrage Ø14x12 Lg:15	21.10
Pion fix AV tour de cou	40.00
Pion siège extractible	40.00
Pion Ø10xØ12xlg10	21.15
Pion Ø8xØ10x10	21.10
Pion Ø8xØ6x6	21.10
®Planche AR	42.00
®Planche AV	42.00
®Planche centrale	42.00
®Plancher D	42.00
®Plancher G	42.00
Planetaire	21.50

INDEX ALPHABETIQUE DES PIECES

Designation	Planche
Plaque anti-écartement	21.90
Plaque d'appui de support actionneur BV	38.00
Plaque de fermerture inferieure	21.15
Plaque de fermeture	21.10
Plaque de fermeture superieure	21.15
®Plaque de maintien cable de roue AR	35.00
Plaque de montage de boite	21.90
®Plaque fermeture boite à air	13.50
Plaque fermeture chassis sup	40.00
®Plaque fermeture ECU	42.00
®Plaque fermeture reservoir	40.10
Plaque fix. tour de cou	40.50
®Plaque fix batterie	80.00
®Plaque maintien roulement de roue	31.40
	33.40
Plaque plastique fermeture support aile AV	41.00
Plaque support lest AV	57.00
Plaque translucide fermeture reservoir	40.00
Plaquettes PFC 11	31.40
	33.40
Plaquettes PFC 13	31.40
	33.40
Plateau presseur	20.00
Platine de basculeur AV	32.00
Platine de filtration intermediaire avec clapet	21.15
Platine de filtration supérieure	21.15
Platine de pédalier "grand pilote V2"	37.00
Platine de support pédales	37.00
®Platine support MC	37.01
®Pointe de plancher D	42.00
®Pointe de plancher G	42.00
Pompe à eau	11.00
Pompe à essence connecteur déporté	19.30
®Ponton D	43.00
®Ponton G	43.00
®Porte moyeu	31.40
	33.40
®Porte moyeu AR avec roulement	33.40
®Porte moyeu ARD assemblé	33.40
®Porte moyeu ARG assemblé	33.40
®Porte moyeu AV avec roulement	31.40
®Porte moyeu AVD assemblé	31.40
®Porte moyeu AVG assemblé	31.40
Porte soufflet	29.00
Porte soufflet complet	29.00
Potentiomètre BV	21.40
Poulie de vilo périphérique	10.60
®Poulie palier pompe à huile	10.70
Poussoir de cliquet	21.40
Protection sup. pompe à essence	19.30
®Puit de dégazage	22.00

Designation	Planche
®Puit de jauge	19.30
Purgeur d'embrayage	20.00
R Raccord débulage boitier sortie eau	11.00
Raccord de trop plein	19.00
Raccord eau	11.00
Raccord encliquetable	21.10
Raccord huile Dash 3	10.80
	17.00
Raccord reniflard M10x100	21.10
Raccord vortex	22.00
®Radiateur eau	19.00
Ralonge PMH	17.00
	88.00
®Rampe à essence	12.50
Rapport de 1 (12x32)	21.20
	21.30
Rapport de 2 (12x24)	21.20
	21.30
Rapport de 3 (14x23)	21.20
	21.30
Rapport de 4 (16x22)	21.20
	21.30
Rapport de 5 (16x19)	21.20
	21.30
Rapport de 6 (26x28)	21.20
	21.30
Rapport de 7 (21x20)	21.20
	21.30
Rapport de 7 (24x24)	21.20
	21.30
Régleur D d'aile AR	41.50
Régleur de butée de pédalier court	37.01
Régleur de butée de pédalier long	37.01
®Régleur de colonne de direction	36.00
®Régleur de pince AR Evo	33.00
®Regleur de push AV long	31.00
®Regleur de push long	33.00
Régleur G d'aile AR	41.50
Régulateur pression 3,5 bars	19.30
Réhausse support bobine	17.00
®Renfort de basculeur AV	32.00
®Renfort de coque	40.00
Renvoi de MAR équipée	21.40
Répartiteur admission	12.00
Réservoir de MC	37.01
	37.02
®Reservoir essence	19.30
Ressort 1000	34.00
Ressort 700	32.00
Ressort 800	32.00
	34.00
Ressort 900	32.00

Designation	Planche
	34.00
Ressort actionneur BV	38.00
Ressort d'accélérateur	37.01
Ressort de cliquet double	21.40
Ressort de rappel de commande	21.40
Ressort de transmission	29.00
	33.40
Ressort echappement	19.50
ressort indexeur	21.40
Rétro Evo D convexe	56.20
Rétro Evo D plat	56.20
Rétro Evo G convexe	56.20
Rétro Evo G plat	56.20
Rivet TF Ø3x8	17.00
	38.50
	80.00
Rondelle	12.00
	19.50
	19.80
	31.00
	34.00
	35.00
	38.50
	40.00
	40.10
	41.50
Rondelle actionneur BV	38.00
Rondelle à ergot de MAR	21.40
	36.01
Rondelle Belleville F=0.8	21.50
Rondelle Belleville F=1	21.50
Rondelle centre de moyeu	31.40
	33.40
Rondelle concave colonne	36.00
Rondelle contacte Ø6x14 ép:1,2	11.00
	34.00
Rondelle contact Ø8xØ16x1.4	10.70
	16.00
	17.00
Rondelle cuvette Ø 5.2	83.00
	41.00
Rondelle cuvette Ø6 x19 x4	37.01
Rondelle d'appui	21.40
Rondelle d'axe de basculeur AV	32.00
Rondelle de barre anti-roulis AR	34.00
®Rondelle de Bellevilles	32.00
Rondelle echappement	19.50
Rondelle frein	21.20
	21.30
Rondelle mince de calage 61x49x0.5	21.20
Rondelle NAS S 1/4	32.00
Rondelle NAS S 5/16	32.00

INDEX ALPHABETIQUE DES PIECES

Designation	Planche
	33.40
Rondelle NAS T 1/4	31.00
	31.40
	33.00
	36.00
Rondelle NAS T 3/8	31.40
	33.00
	33.40
Rondelle NAS T 5/16	31.00
	31.40
	33.00
	33.40
	34.00
	37.00
	37.01
Rondelle onduflex M6x12x0.5	37.00
Rondelle Onduflex Ø5	13.50
	90.00
Rondelle plate Ø6xØ121.2	10.80
	16.00
	17.00
	19.00
	37.00
	37.01
	38.50
	40.10
	41.00
	41.50
®Rondelle rotule triangle / moyeu	31.40
	33.40
Rondelle Schnor Ø7	16.00
Rondelle sous filtre à essence	19.30
Rondelle sps Ø10	16.00
	21.15
	38.50
Rondelle sps Ø5	19.30
	32.00
	83.00
	90.00
Rondelle sps Ø6	16.00
	19.30
	32.00
	36.00
	38.00
	38.50
	41.00
	80.00
Rondelle sps Ø8	20.00
	31.40
	32.00
	33.00
	33.40

Designation	Planche
	34.00
	35.00
	36.00
	37.00
	41.00
	41.50
	59.20
Rondelle support démarreur	16.10
Rondelle Ø10	16.00
Rondelle Ø5	13.50
	19.30
	22.00
	32.00
	34.00
	41.00
	41.50
	42.10
	43.00
Rondelle Ø6x20	40.10
	80.00
Rotule	31.00
	31.40
	33.00
	33.40
	34.00
Rotule "pas à gauche"	34.00
Rotule d'axe ressort accélérateur	37.01
	38.50
Rotule de MC embrayage	37.00
	37.01
Rotule de support de colone	36.00
Rotule radiale Ø8	21.40
Rotule sur pédale d'accélérateur	37.00
Rotule Tirant de suspension	31.00
	33.00
Rotule triangle inf. AR	33.00
roue de MAR	21.30
Roulement	10.60
	10.70
	32.00
	36.01
	38.00
Roulement 6003	21.40
Roulement à billes	21.50
Roulement à billes 6004	21.40
Roulement à billes 6005	21.40
Roulement butée embrayage	20.00
Roulement de barre anti-roulis AR	34.00
Roulement de barsculeur AV	32.00
Roulement de basculeur AR	34.00
Roulement de pinion	36.01
Roulement de pinion de renvoi	36.01

Designation	Planche
Roulement de roue	31.40
	33.40
Roulement NU-1007 ECP	21.20
Roulement NU207 ECP	21.30
Roulement NU-2205	21.20
Roulement pompe huile 6002 2rs1	10.70
Roulement QJ207 C2	21.30
S Satellite	21.50
®Siège extractible	40.50
Silencieux démontable	19.50
Silent bloc	83.00
	80.00
Silent bloc 20x25 M6-16.5	17.00
Silent bloc bobine petit Ø	17.00
Silent-bloc de boite à eau	19.00
Silent-bloc de feu de pluie	41.50
Solénoid	16.10
Sonde lambda	17.00
Soufflet	29.00
Soufflet de réservoir frein	37.01
	37.02
Support actionneur BV	38.00
®Support aile AV	41.00
®Support alternateur supérieur	16.00
®Support amortisseur AR	34.00
®Support amortisseur AV sur coque	32.00
	40.00
®Support AR Triangle inf. AV	31.00
®Support AV Triangle inf. AV	31.00
	35.00
Support baladeur	21.30
®Support bobine Horizontal	17.00
®Support bobine Vertical	17.00
Support bocaux MC frein	37.02
Support bombonne amortisseur AV	32.00
®Support BV / Diffuseur	42.10
®Support calculateur	17.00
®Support capot moteur AR	43.00
®Support capot moteur inf	40.10
®Support capot moteur sup.	40.10
Support capteur anti-roulis	32.00
Support capteur débatement ARD	34.00
Support capteur débatement ARG	34.00
Support capteur débattement AV	32.00
®Support capteur de direction	36.00
Support capteur T°air	13.50
®Support CBNT	80.00
Support colonne additionnel	36.00
®Support d'arret de basculeur AR	34.00
®Support D d'aile principale AR	41.50
®Support D de Flap AV "inox"	41.00
®Support de barre anti-roulis ARD	34.00

INDEX ALPHABETIQUE DES PIECES

	Designation	Planche
	®Support de barre anti-roulis ARG	34.00
	Support de bombonne AR	34.00
	®Support de capteur accélérateur	37.01
	®Support de colonne de direction	36.00
	Support de feu de pluie	41.50
	Support de filtre à essence	19.30
	®Support de harnais	59.20
	Support de levier de débrayage	38.50
	Support démarreur	16.10
	Support de potentiomètre	21.40
	®Support D pédales	37.00
	®Support echappement	19.50
	®Support G d'aile principale AR	41.50
	®Support G de Flap AV "inox"	41.00
	®Support G pédales	37.00
	®Support lest AR	57.00
	®Support moteur supérieur	19.80
	Support nez	40.00
	Support parre pierre	16.00
	®Support pédalier	37.00
	®Support pédalier gand pilote	37.00
	®Support ponton	40.00
	Support ponton / capot	43.00
	Support power box	38.00
	Support régulateur essence	19.30
	Support sup radia	19.00
	®Support triangle sup. AV	31.00
	Support tube de remplissage	19.30
	Suspension élastique	17.00
T	®Tableau de bord cablé	83.00
	Tamis de crépine	10.80
	Tige fileté M6-30 cl:4.8	40.00
	®Tirant chassis / plancher	40.00
	®Tirant d'aile AR	41.50
	®Tirant de basculeur AR	34.00
	®Tirant de suspension AR	33.00
	®Tirant de suspension AV	31.00
	®Tirant D plancher Lg:395	42.10
	®Tirant G plancher Lg:375	42.10
	®Toc de roue Evo	31.40
		33.40
	Tole obturateur distribution	10.00
	®Tour de cou	40.50
	T pour durite après vortex	22.00
	®Triangle inf. ARD	33.00
	®Triangle inf. ARG	33.00
	®Triangle inf. AVD	31.00
	®Triangle inf. AVG	31.00
	®Triangle sup. AR	33.00
	®Triangle sup. AV	31.00
	Tripode	29.00
	Tube alu eau entrée radia	19.00

	Designation	Planche
	Tube alu eau pour modine	19.00
	®Tube alu entrée eau moteur	19.00
	Tube d'eau dans coque	19.00
	Tube de fuite échappement	19.50
	Tube inf. de remplissage essence	19.30
	Tube montage basculeur AR	99.00
	®Tube sup. de remplissage essence	19.30
	Tuyau	19.30
	tuyau arrivé huile sur vortex	10.80
	(pompe/vortex)	
	Tuyau AR sur butée embrayage	20.00
	Tuyau bocal frein	37.02
	Tuyau capteur pression huile	17.00
	Tuyau d'extincteur	90.00
	Tuyau d'huile	10.80
	Tuyau dégazage BV	22.00
	Tuyau de purge butée embrayage	20.00
	®Tuyau entrée eau assemblé	11.00
	Tuyau frein AR (étrier AR)	37.80
	Tuyau frein AV	37.80
	Tuyau frein MC AR / tuyau AR	37.80
	Tuyau frein MC AV / piquage AV	37.80
	Tuyau mc embrayage / raccord arriere	20.00
	Tuyau mise à l'air Ø8x14 lg:245	19.30
	Tuyau puit de jaune / raccord rapide	12.50
	Tuyau raccord rapide / rampe	12.50
	Tuyau sortie eau moteur assemblé	19.00
V	Valve équipée pour bouchon bache à huile	21.15
	Valve mise à l'air	19.30
	Vis	10.00
		19.30
		34.00
		83.00
		90.00
	Vis AN4-14A	31.00
	Vis banjo	20.00
	Vis banjo creuse	37.80
	Vis banjo MC frein	37.02
	Vis BHC emb. M5-12	13.50
		40.10
	Vis BHC M4-8 cl:10.9	41.00
	Vis BHC M5-12	13.50
		43.00
		90.00
	Vis BHC M5-16	37.01
	Vis BHC M5-20	41.00
		41.50
	Vis BHC M8-20 cl:10.9	40.00
	Vis BHC M8-25	41.50
	Vis BHC M8-45	38.50
	Vis butée de basculeur AV	32.00
	Vis CBHC M5-10	16.10

Designation	Planche
	22.00
	41.00
Vis CBHC M6-12	10.00
Vis CBHC M6-16	38.50
	41.50
	80.00
Vis CBHC M6-25	37.00
	41.00
Vis CBHC Ø6 -10	17.00
Vis CHC10-25	19.80
Vis CHC 5/16 1"1/4	37.00
	37.01
Vis CHC 5/16 2"1/4	37.00
Vis CHC 5/16x1"	37.01
Vis CHC M10-130	16.00
	21.15
Vis CHC M10-25 cl:12.9	16.00
Vis CHC M10-40	19.80
Vis CHC M10-50	19.80
	21.15
	31.00
Vis CHC M10-60	19.80
	21.15
Vis CHC M10x150-20	11.00
Vis CHC M10x150-35	16.00
	21.15
Vis CHC M10x30 cl.12.9 ZN	21.10
Vis CHC M10x40 cl.12.9 ZN	21.10
Vis CHC M10x45 cl.12.9 ZN	21.10
Vis CHC M4x16 cl.8.8 Bichro	21.40
Vis CHC M5-10	34.00
Vis CHC M5-12	83.00
	42.10
Vis CHC M5-12 cl:12.9	19.30
	32.00
Vis CHC M5-15	19.30
	22.00
	32.00
Vis CHC M5-20 cl:12.9	32.00
	34.00
Vis CHC M5-20 cl:8.8 Zn	16.10
Vis CHC M5x10 cl8.8 ZN	21.50
Vis CHC M5x12 ZN Cl 10.9	21.40
Vis CHC M5x25 cl.8	29.00
Vis CHC M6-12 cl:12.9	34.00
Vis CHC M6-16	17.00
	21.15
Vis CHC M6-18 cl:12.9	38.00
Vis CHC M6-20	10.80
	11.00
	21.40
	32.00

INDEX ALPHABETIQUE DES PIECES

Designation	Planche
	37.01
	41.00
	80.00
Vis CHC M6-25 cl:12.9	38.50
Vis CHC M6-25 Tb	31.40
	33.40
Vis CHC M6-30	16.00
Vis CHC M6-35 cl:12.9	17.00
	37.00
	37.01
Vis CHC M6-45 cl:12.9	11.00
Vis CHC M6-55	11.00
Vis CHC M6 -55 cl10.9	36.00
Vis CHC M6-70 cl:12.9	37.01
Vis CHC M6 lg25 Cl8.8 Zn	21.40
Vis CHC M6x12 cl.10	16.10
Vis CHC M6x15	10.80
	40.10
Vis CHC M7-75 fix pare pierre	16.00
Vis CHC M7x100-25	20.00
Vis CHC M7x16 cl 10.9 brut zn	21.40
Vis CHC M8-20	10.70
	16.00
	34.00
Vis CHC M8-25	33.00
	34.00
	41.50
Vis CHC M8-25 cl:10.9	10.70
Vis CHC M8-35 cl.12.9	33.40
	35.00
Vis CHC M8-50 cl:12.9	31.40
	36.00
Vis CHC M8-50 cl:12.9 (recoupé)	31.00
Vis CHC M8-60 Cl:12.9	32.00
Vis CHC M8-65 cl:12	37.00
Vis CHC M8-70 cl:12.9	36.00
Vis CHC M8-90 cl:12.9	37.00
Vis CHC M8x125-30	31.00
	34.00
	37.00
	40.00
	41.00
	41.50
	59.20
Vis CHC M8x125-40 CL 12.9	16.00
	19.80
	20.00
	37.00
Vis CHC M8x20 cl12.9	21.30
Vis CHC M8x25 cl.12.9 ZN	21.10
Vis CHC TB M5-16	13.50
	41.00

Designation	Planche
	41.50
	80.00
Vis CHC TB M8-10	17.00
Vis d'outil de basculeur AR	99.00
Vis de mat d'aileron AR	41.50
Vis emb. H M6-12	12.00
Vis embase	12.00
	12.50
	17.00
Vis épaulée	38.00
Vis épaulée de commande	21.40
Vis FHC M10-100	57.00
Vis FHC M5-10	32.00
	41.50
	80.00
Vis FHC M5-15	41.00
Vis FHC M5-20	37.00
	42.00
Vis FHC M5-35	83.00
Vis FHC M5-40	37.00
Vis FHC M5x12 cl.10.9	21.15
Vis FHC M5x16 cl.10	29.00
Vis FHC M6-15	19.30
	31.40
	37.00
	57.00
	41.50
Vis FHC M6-20	37.01
	42.00
Vis FHC M6x16 cl.10.9	21.15
Vis FHC M8-16 cl:10.9	19.50
Vis FHC M8-30	19.50
Vis fix. poulie	10.60
Vis fix. volant	10.60
Vis Hc M6-8 pointeau	31.40
	33.40
Vis H emb. M6-15 cl:8.8	11.00
Vis H emb. M6-20 cl:8.8	11.00
Vis H M10-25	16.00
Vis H M10x100 lg.16 cl 12.9	21.50
Vis H M8-35	34.00
Vis H M8x20 cl.10	16.10
Vis H modifié moyeu / lobro	33.40
Vis M4-10	80.00
Vis moyeu AR	33.40
Vis moyeu AV	31.40
Vis NAS 1104-13	31.00
Vis NAS 1104-14	32.00
Vis NAS 1105-27	32.00
Vis NAS 1304-11	36.00
Vis NAS 1304-12	31.40
	33.00

Designation	Planche
	36.00
Vis NAS 1304-16	33.00
Vis NAS 1304-17	36.00
Vis NAS 1304-19	31.00
Vis NAS 1305-14	31.00
	33.00
Vis NAS 1305-16	31.00
	31.40
	36.00
Vis NAS 1305-17	33.00
	33.40
Vis NAS 1305-18	32.00
	34.00
Vis NAS 1305-22	34.00
Vis NAS 1306-18	33.00
Vis NAS 6604-22	36.00
Vis pivot	21.40
Vis plastique H M6-10	80.00
Vis pointeau de BAR	34.00
Vis RLX M5-12 cl:8.8	40.50
	42.10
	43.00
Vis TC M5-16 cl:10.9	19.30
®Volant evo2013	36.00
®Volant moteur	10.60

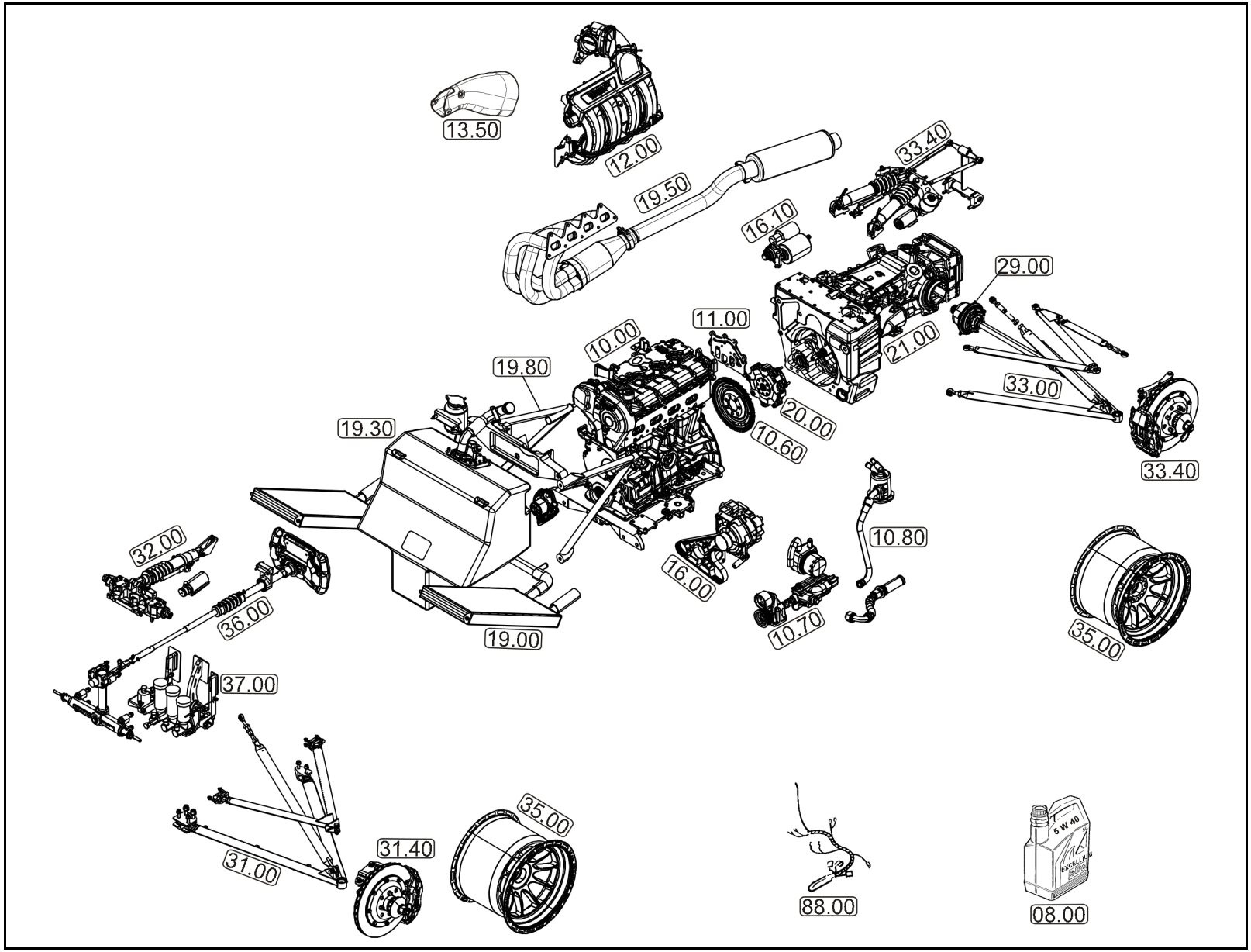

Mecanique - juil.-2013

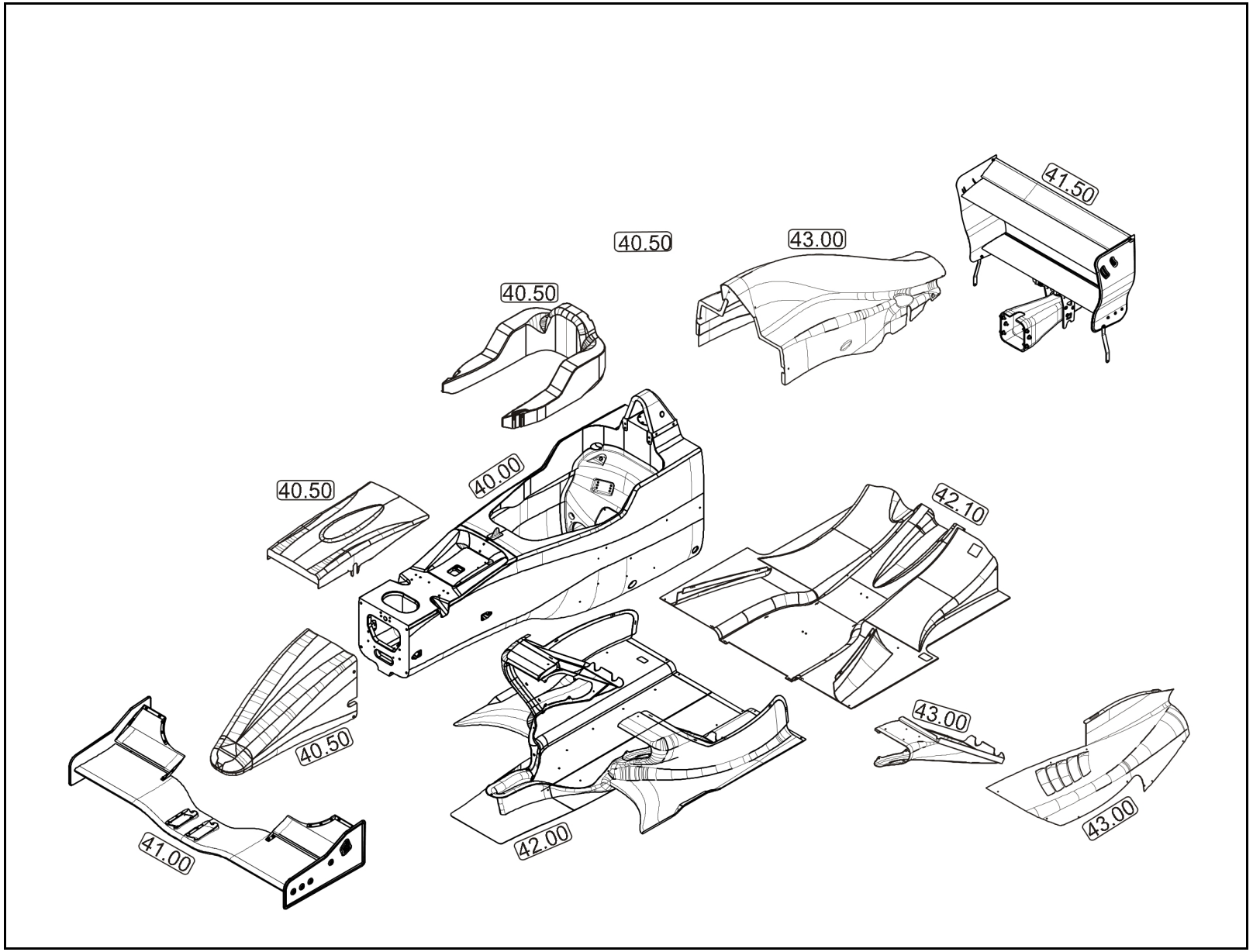

Carrosserie - janv.-2013

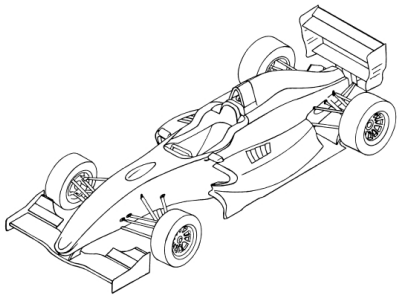

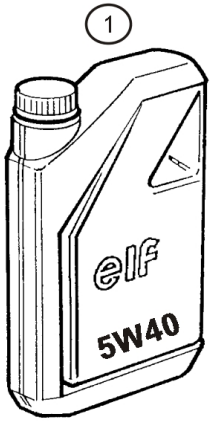

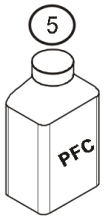

Rep.	Référence	Designation	Coef
1	**77 11 160 291**	Huile moteur 5W40 (2L)	2
2	**77 11 158 892**	Huile BV HTX755	1
3	**77 11 162 609**	Liquide de Frein Castrol SRF	1
4	**77 11 166 127**	Liquide de frein	1
5	**77 11 166 919**	Liquide de frein PFC	1

mars-2014

RENAULT SPORT

RENAULT

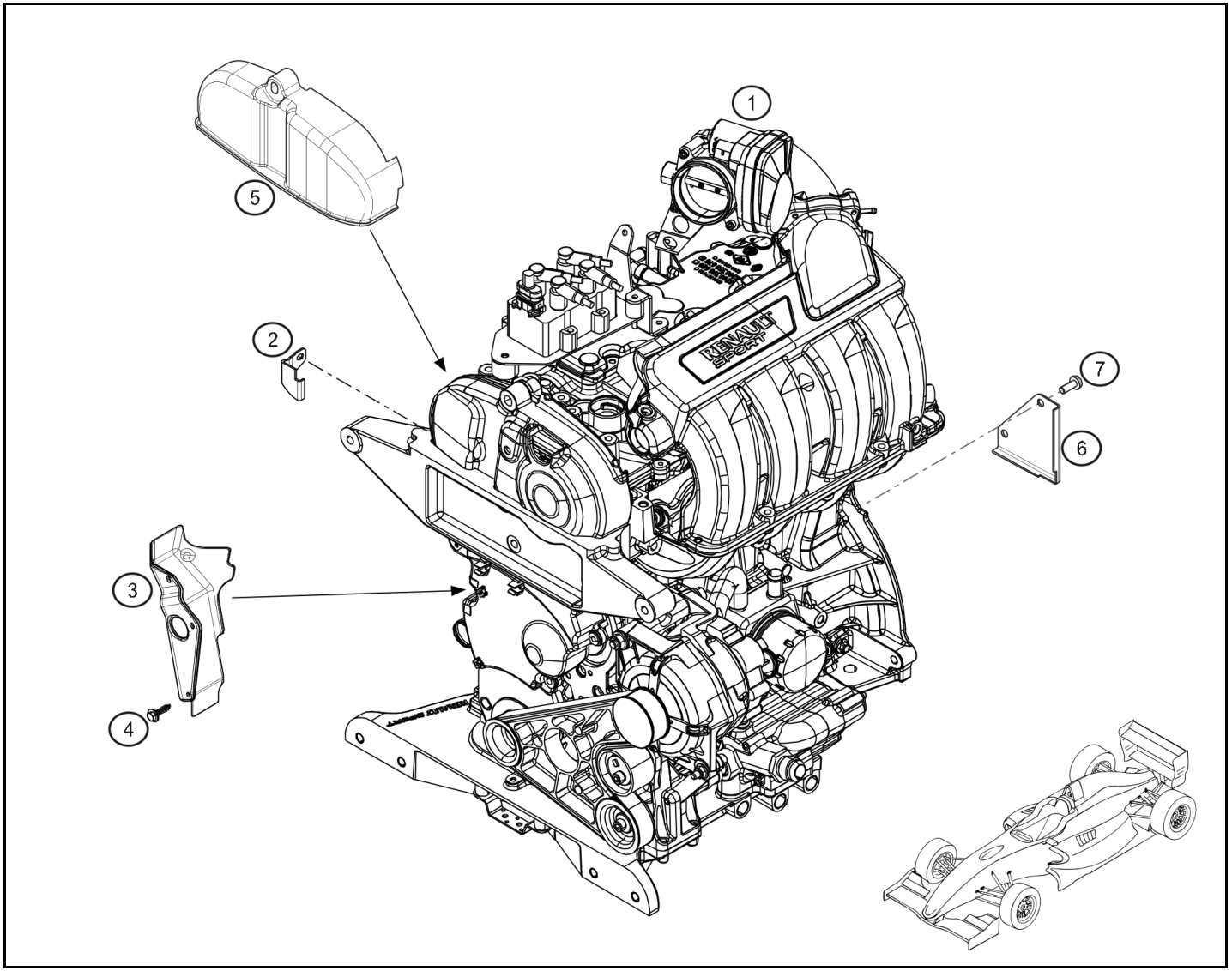

Rep.		Référence	Designation	Coef
1		**77 11 166 758**	Moteur complet avec capteurs Evo	1
2		**77 11 166 440**	Tole obturateur distribution	1
3		**77 11 166 687**	Ecran thermique carter distribution	1
4		**77 03 017 139**	Vis	3
5	®	**77 11 166 757**	Cache distribution plastique	1
6	®	**77 11 166 290**	Pare pierre embrayage	1
7		**77 11 129 246**	Vis CBHC M6-12	2

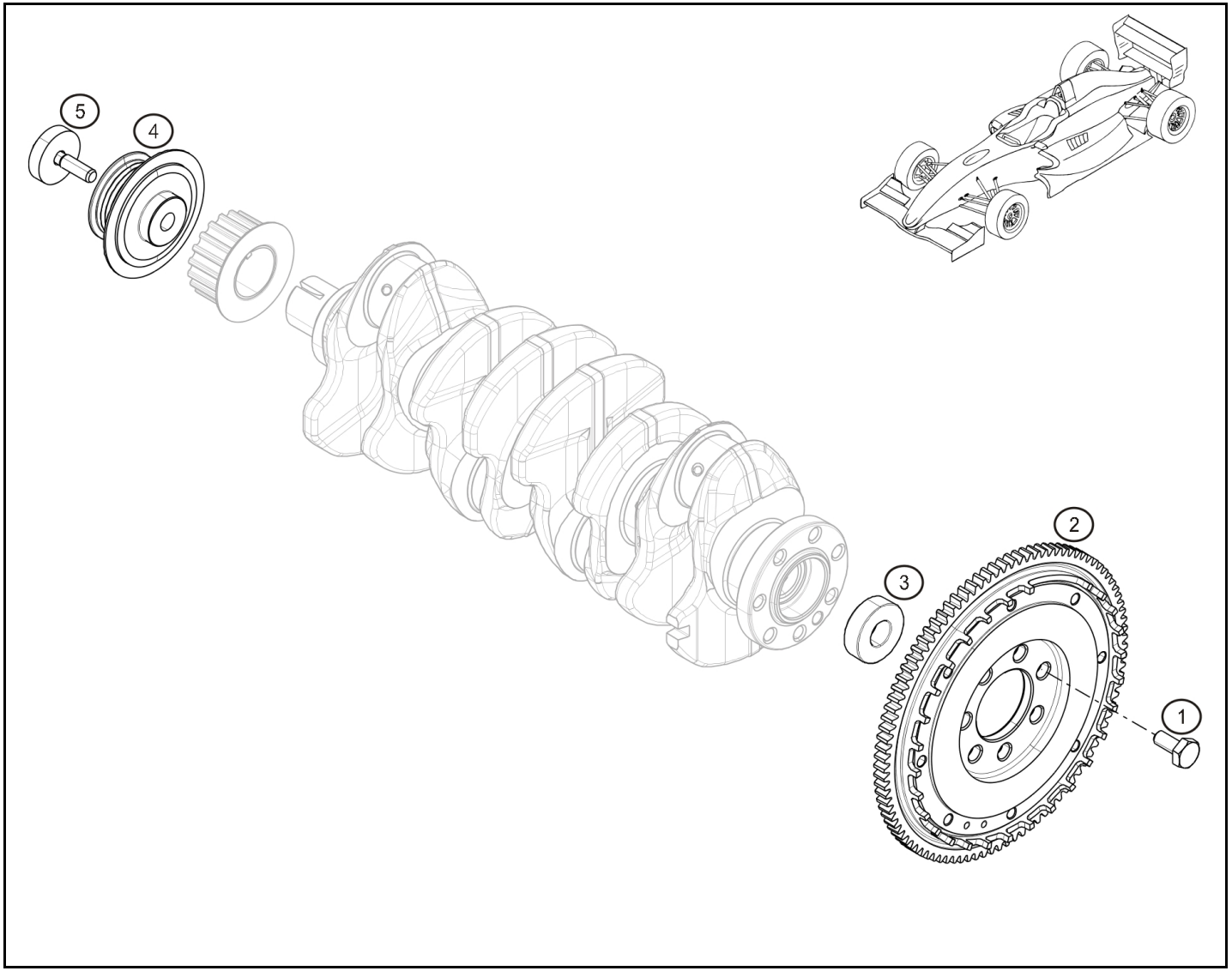

Rep.		Référence	Designation	Coef
1		**77 11 154 202**	Vis fix. volant	7
2	®	**77 11 166 003**	Volant moteur	1
3		**77 03 090 115**	Roulement	1
4		**77 11 166 053**	Poulie de vilo périphérique	1
5		**82 00 608 653**	Vis fix. poulie	1

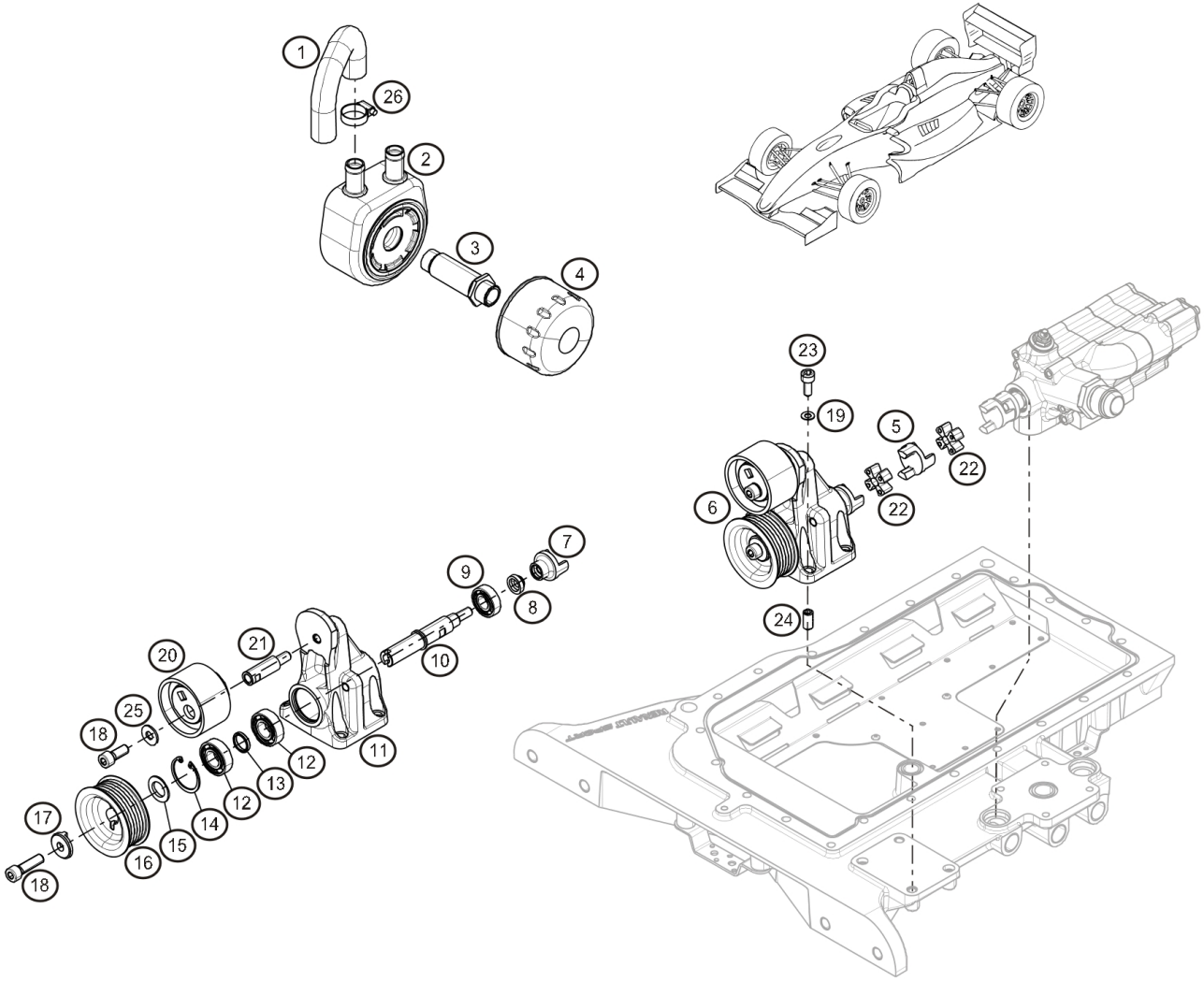

Rep.		Référence	Designation	Coef
1		**77 11 154 249**	Durit modine/radiateur	1
2		**82 00 806 731**	Modine	1
3		**82 00 073 370**	Mamelon de filtre à huile	1
4		**82 00 033 408**	Filtre à huile	1
5		**77 11 166 320**	Entretoise P2 pompe à huile	1
7		**77 11 166 319**	Entretoise P1 pompe à huile	1
8		**77 11 166 317**	Entretoise 1 palier pompe à huile	1
9		**77 11 065 268**	Roulement	1
10		**77 11 166 314**	Axe palier pompe à huile	1
11		**77 11 166 322**	Palier pompe à huile	1
12		**77 11 166 329**	Roulement pompe huile 6002 2rs1	2
13		**77 11 166 326**	Entretoise roulement / poulie palier pompe à huile	1
14		**77 11 166 324**	Clips int Ø32	1
15		**77 11 166 318**	Entretoise 2 palier pompe à huile	1
16	®	**77 11 166 315**	Poulie palier pompe à huile	1
17		**77 11 166 321**	Entraineur palier pompe à huile	1
18		**77 11 050 623**	Vis CHC M8-25 cl:10.9	2
19		**77 11 156 918**	Rondelle contact Ø8xØ16x1.4	5
20		**77 11 166 009**	Gallet tendeur	1
21		**77 11 166 043**	Axe gallet tendeur	1
22		**77 11 154 227**	Accouplement élastique	2
23		**77 11 128 280**	Vis CHC M8-20	4
24		**77 00 659 822**	Centreur	2
26		**77 11 166 357**	Collier Ø16	1

janv.-2014

RENAULT SPORT

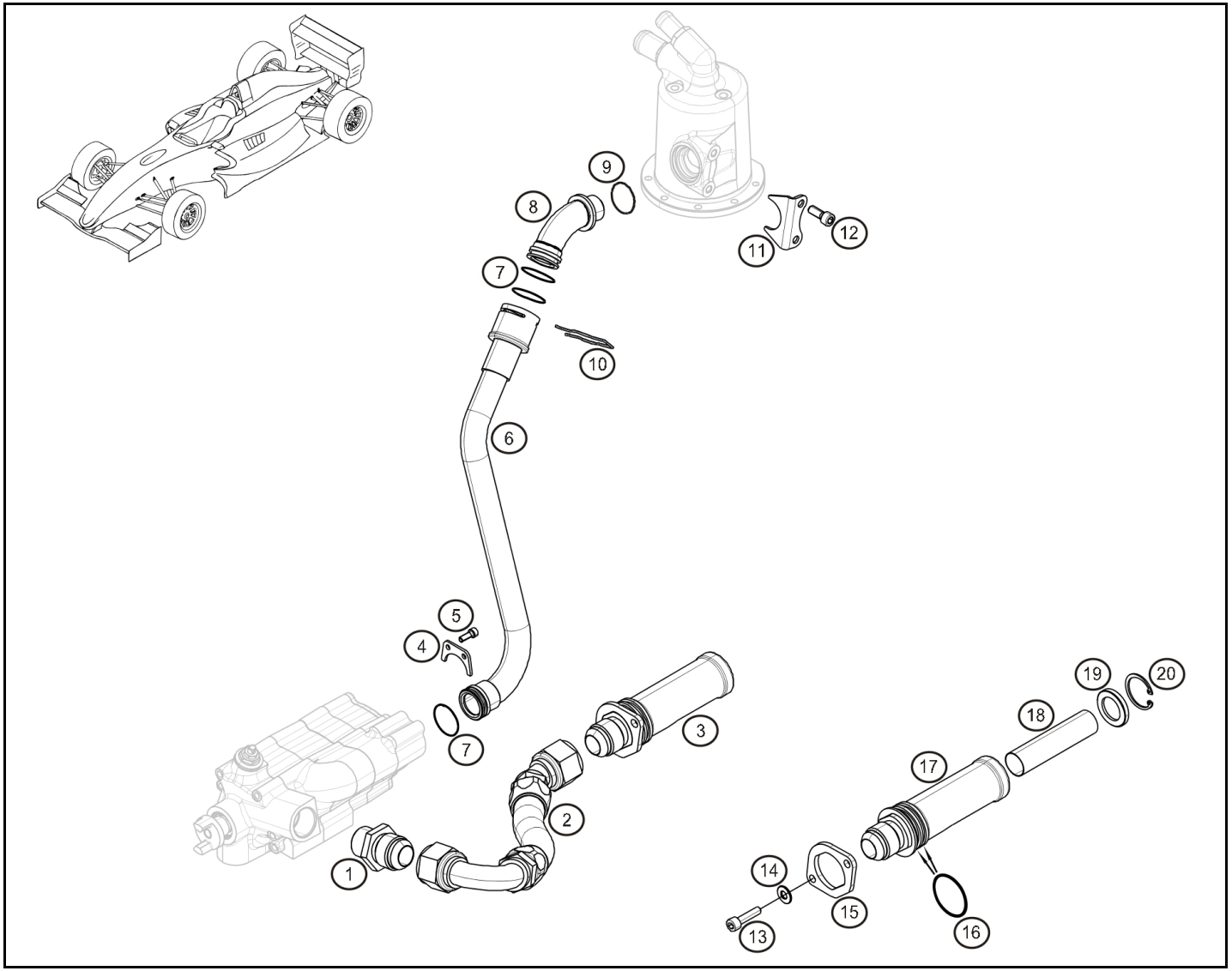

Rep.		Référence	Designation	Coef
1		**77 11 166 048**	Raccord huile Dash 3	1
2		**77 11 166 129**	Tuyau d'huile	1
3		**77 11 166 299**	Crépine bache à huile complete	1
4		**77 11 166 323**	agrafe pompe à huile	1
6		**77 11 166 096**	tuyau arrivé huile sur vortex (pompe/vortex)	1
7		**77 11 166 077**	Joint tuyau retour vortex Ø22x2.5	3
8		**77 11 166 097**	Coude arrivé huile sur vortex	1
9		**77 11 166 087**	Joint torique Ø20x2.5 vortex	1
10		**77 11 166 336**	Agrafe tuyau huile sur vortex	1
11		**77 11 166 095**	Agrafe tuyau arrivé huile sur vortex	1
12		**77 11 126 315**	Vis CHC M6x15	2
13		**77 11 128 925**	Vis CHC M6-20	2
14		**77 11 160 368**	Rondelle plate Ø6xØ121.2	2
15		**77 11 166 298**	Bride de crépine	1
16		**77 11 166 281**	Joint crepine Ø34x2.5	2
17	®	**77 11 166 295**	Corps de crépine	1
18		**77 11 166 296**	Tamis de crépine	1
19		**77 11 166 297**	Couvercle de crépine	1
20		**77 11 051 236**	Circlips int. Ø31	1

janv.-2010

RENAULT SPORT

RENAULT

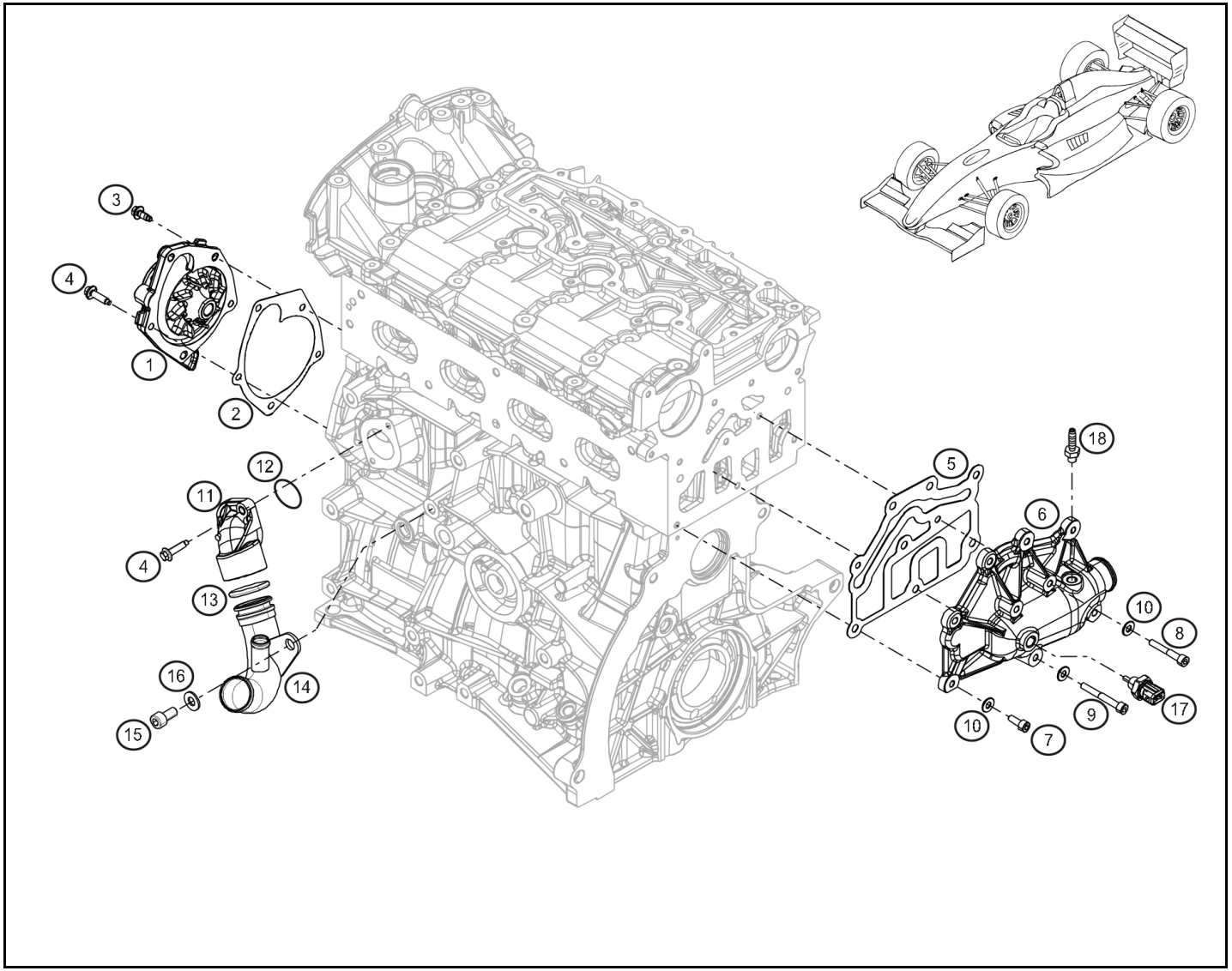

Rep.		Référence	Designation	Coef
1		**77 11 160 284**	Pompe à eau	1
2		**82 00 317 471**	Joint pompe à eau	1
3		**77 03 002 646**	Vis H emb. M6-15 cl:8.8	1
4		**77 03 002 661**	Vis H emb. M6-20 cl:8.8	5
5		**77 00 107 192**	Joint d'étanchéité	1
6		**77 11 166 072**	Boitier sortie eau moteur assemblé	1
7		**77 11 128 925**	Vis CHC M6-20	5
8		**77 11 064 215**	Vis CHC M6-45 cl:12.9	2
9		**77 11 160 577**	Vis CHC M6-55	2
10		**77 11 156 946**	Rondelle contacte Ø6x14 ép:1,2	1
11		**82 00 590 563**	Raccord eau	1
12		**77 01 047 893**	Joint Ø45x5x2	1
13		**77 03 065 311**	Joint torique	1
14	®	**77 11 166 070**	Tuyau entrée eau assemblé	1
15		**77 11 128 989**	Vis CHC M10x150-20	1
17		**77 11 162 634**	Capteur température	1
18		**77 11 166 337**	Raccord débulage boitier sortie eau	1

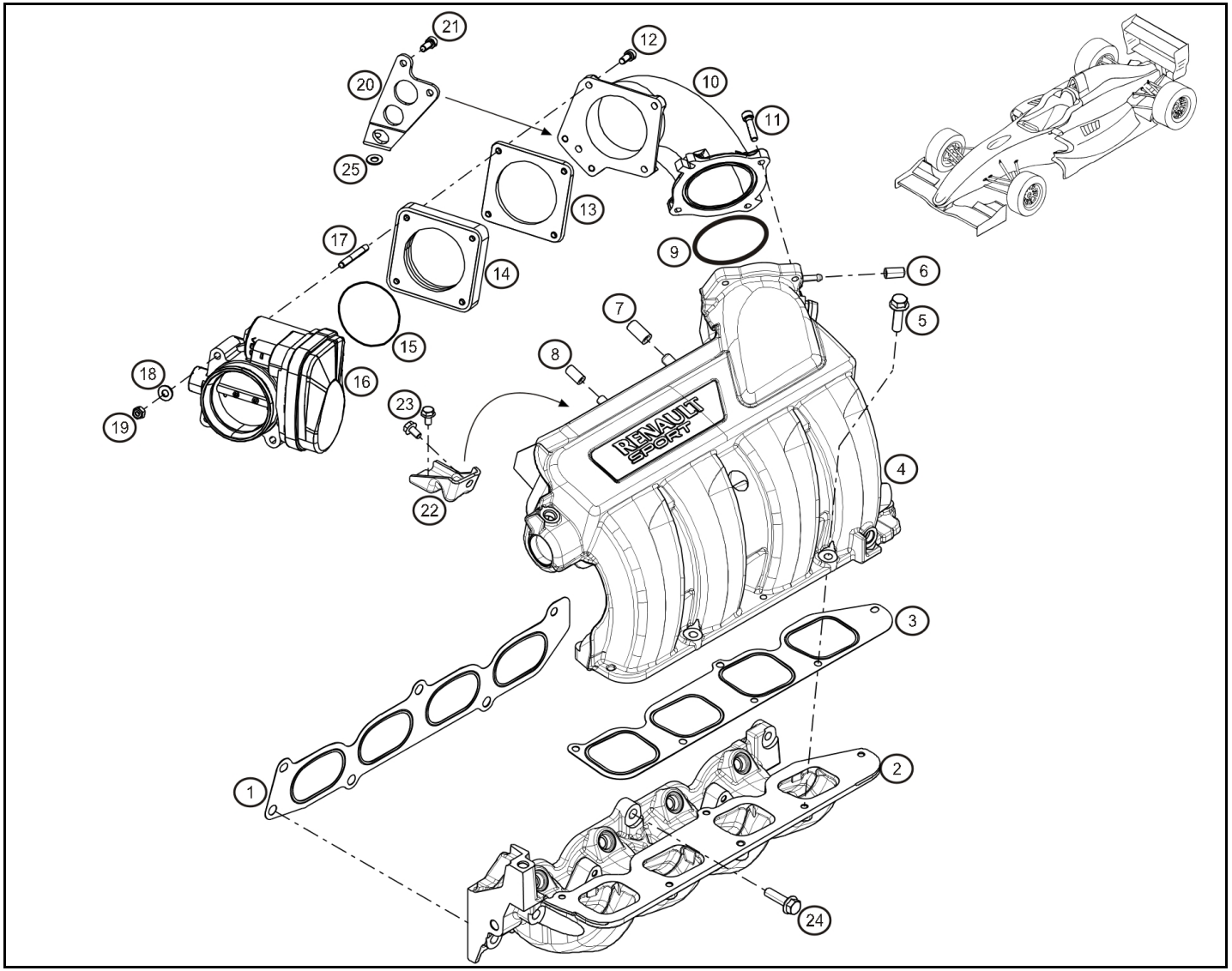

Rep.	Référence	Designation	Coef
1	**82 00 490 282**	Joint cale porte injecteurs/culasse	1
2	**77 11 160 328**	Cale porte-injecteurs	1
3	**82 00 490 285**	Joint répartiteur admission/cale porte injecteurs	1
4	**82 00 717 383**	Répartiteur admission	1
5	**77 03 002 053**	Vis embase	1
6	**77 03 074 312**	Obturateur	1
7	**77 03 074 105**	Obturateur Ø10	1
8	**77 03 074 259**	Obturateur	1
9	**77 11 166 088**	Joint viton Ø66x1.5	1
10	**77 11 166 062**	Coude admission	1
13	**77 11 166 058**	Joint papier Cale elastomère boitier pap	1
14	**77 11 166 712**	Cale elastomere boitier papillion	1
16	**77 11 166 060**	Boitier papillon cablé	1
	77 11 166 752	Boitier papillon "faisceau evo2"	1
17	**77 11 166 289**	Goujon boitier papillon M6-54	4
20	**77 11 166 089**	equerre support Coude admission	1
22	**82 00 539 341**	Béquille répartiteur admission	1
23	**77 03 002 030**	Vis emb. H M6-12	4
25	**77 03 053 400**	Rondelle	1

juin-2013

RENAULT SPORT

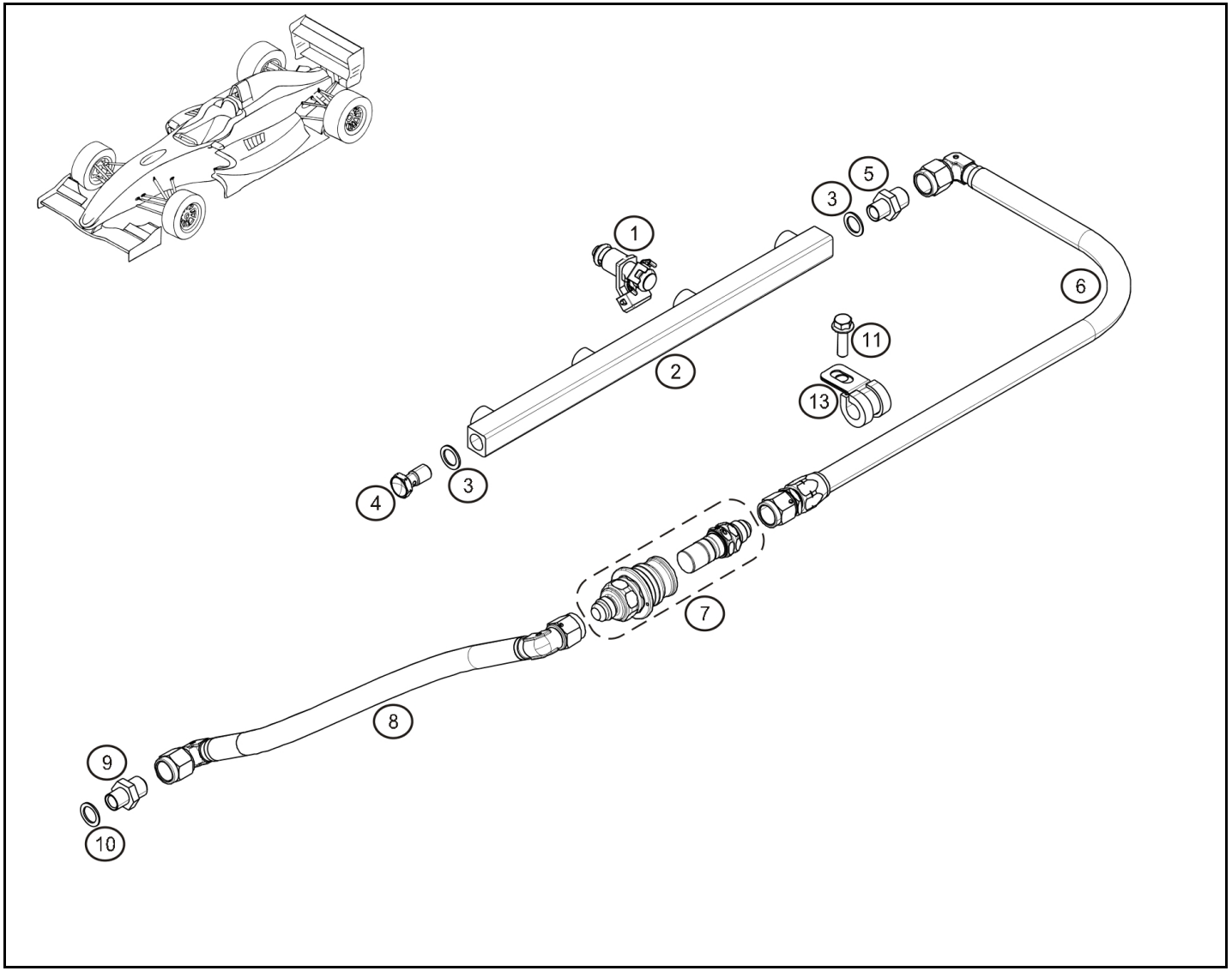

Rep.		Référence	Designation	Coef
1		**77 11 160 680**	Injecteur essence	4
2	®	**77 11 160 032**	Rampe à essence	1
3		**79 03 062 105**	Joint cuivre Ø12x18 ép:2	2
4		**77 11 160 200**	Bouchon rampe M12x150:314-M12	1
5		**77 11 153 613**	Adaptateur droit	1
6		**77 11 166 132**	Tuyau raccord rapide / rampe	1
7		**77 11 154 997**	Coupleur prélèvement essence "Staubli"	1
8		**77 11 166 131**	Tuyau puit de jaune / raccord rapide	1
9		**77 11 163 602**	Adaptateur	1
10		**77 11 166 698**	Joint Ø14x18.7 ép:1.5	1
11		**77 03 002 053**	Vis embase	1
13		**77 05 005 278**	Collier HB	1

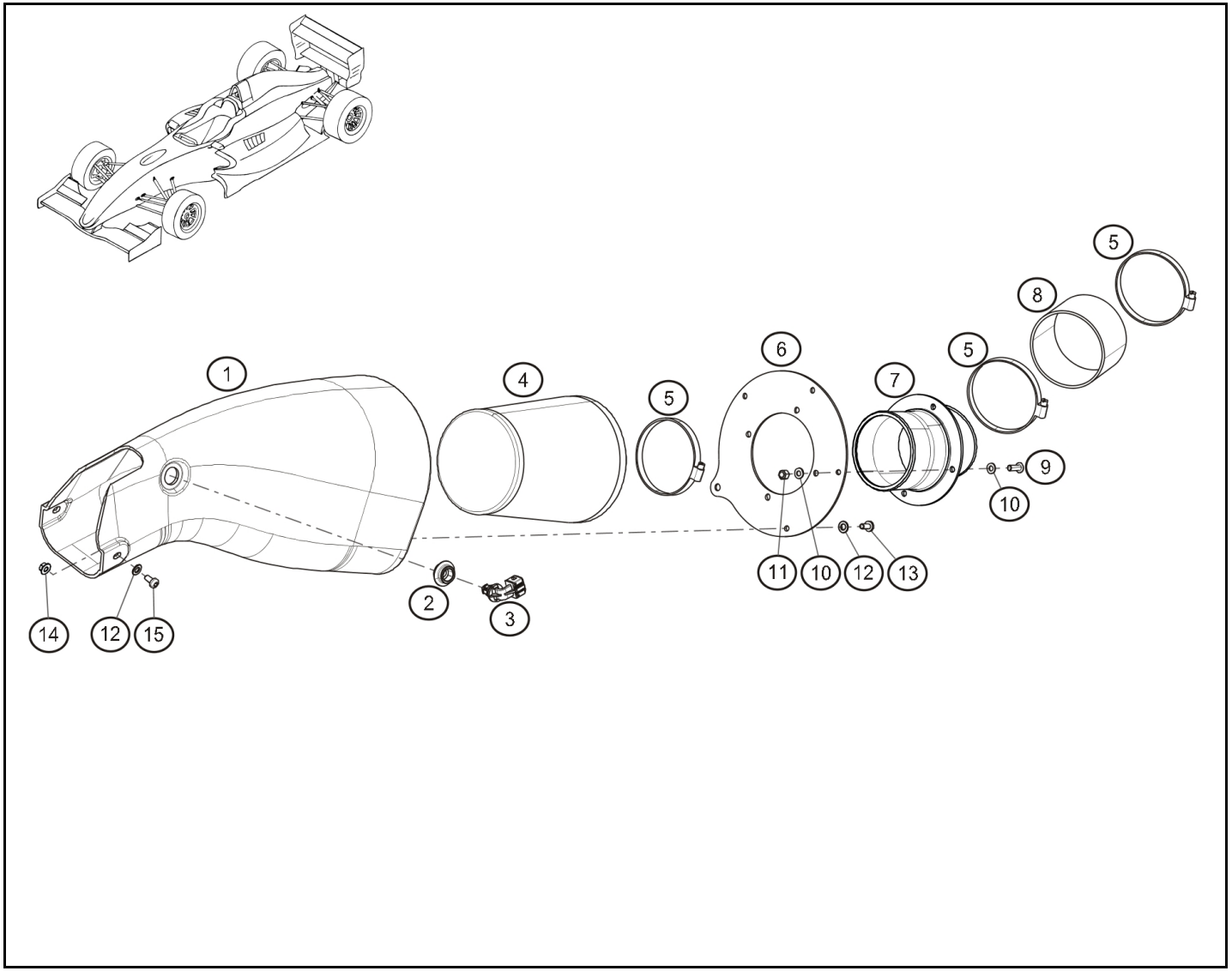

Rep.		Référence	Designation	Coef
1	®	**77 11 166 825**	Boite à air	1
2		**77 11 165 450**	Support capteur T°air	1
3		**77 11 166 805**	Capteur Tair	1
4		**77 11 166 061**	Filtre à Air	1
5		**77 11 158 250**	Collier inox zebra Ø60-80	3
6	®	**77 11 166 826**	Plaque fermeture boite à air	1
7	®	**77 11 166 349**	Coude alu sorti boite à air	1
8		**77 11 156 647**	Durit Ø70 lg:50mm	1
9		**77 11 154 768**	Vis CHC TB M5-16	4
10		**77 11 154 878**	Rondelle Ø5	8
11		**77 03 034 007**	Ecrou Nylstop M5	4
12		**77 11 166 867**	Rondelle Onduflex Ø5	7
13		**77 11 154 764**	Vis BHC M5-12	5
14		**77 11 154 733**	Ecrou Simmonds M5	2
15		**77 11 166 864**	Vis BHC emb. M5-12	2

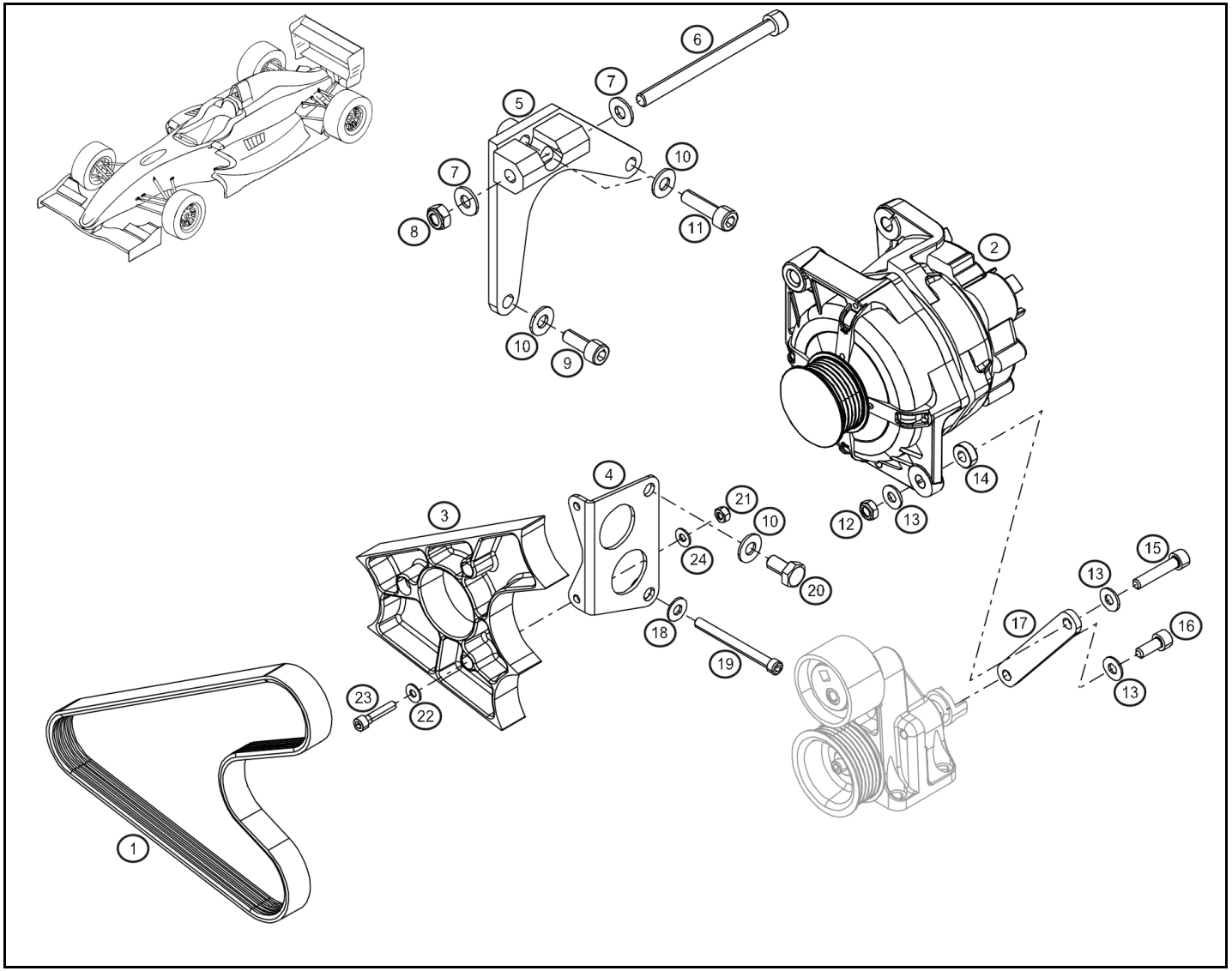

Rep.		Référence	Designation	Coef
1		**77 11 166 067**	Courroie alternateur	1
2		**77 11 166 034**	Alternateur	1
3	®	**77 11 166 066**	Parre pierre	1
4		**77 11 166 069**	Support parre pierre	1
5	®	**77 11 166 063**	Support alternateur supérieur	1
6		**77 11 166 068**	Vis CHC M10-130	1
7		**77 03 053 075**	Rondelle Ø10	2
8		**77 03 034 106**	Ecrou Nylstop M10	2
9		**77 11 051 271**	Vis CHC M10-25 cl:12.9	2
10		**77 11 128 658**	Rondelle sps Ø10	3
11		**77 11 051 273**	Vis CHC M10x150-35	2
12		**77 03 034 007**	Ecrou Nylstop M5	1
13		**77 11 156 918**	Rondelle contact Ø8xØ16x1.4	3
14		**77 11 166 065**	Entretoise patte fix alternateur	1
15		**77 11 156 960**	Vis CHC M8x125-40 CL 12.9	1
16		**77 11 128 280**	Vis CHC M8-20	1
17		**77 11 166 064**	Patte fix alternateur	1
18		**77 11 154 203**	Rondelle Schnor Ø7	1
19		**77 11 166 091**	Vis CHC M7-75 fix pare pierre	2
20		**77 03 101 546**	Vis H M10-25	1
21		**77 03 034 008**	Ecrou Nylstop M6	2
22		**77 11 126 686**	Rondelle sps Ø6	3
23		**77 03 009 026**	Vis CHC M6-30	2
24		**77 11 160 368**	Rondelle plate Ø6xØ121.2	2

déc.-2009

RENAULT SPORT

RENAULT

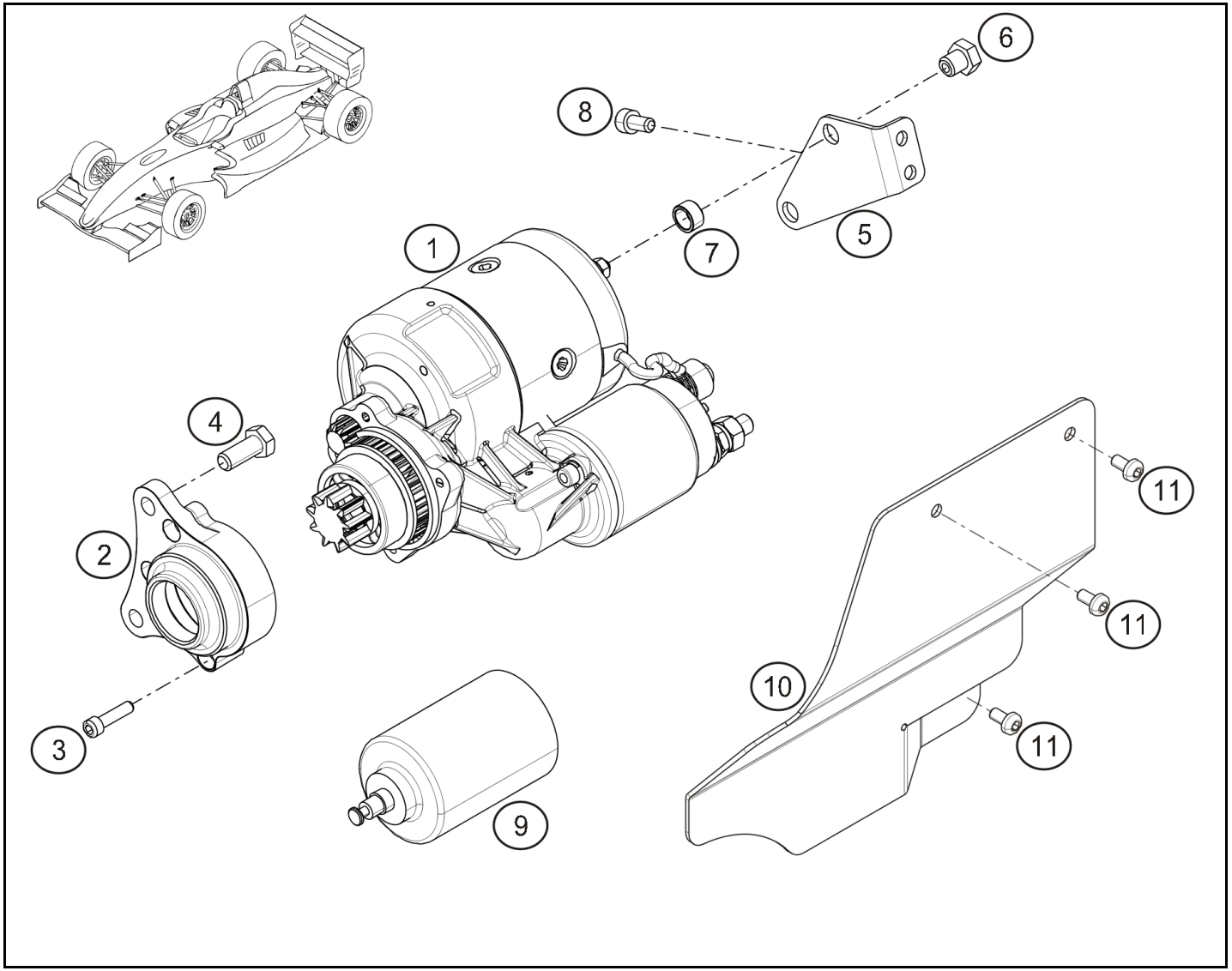

Rep.		Référence	Designation	Coef
1		**77 11 166 768**	Démarreur	1
2		**01 01 910 803**	Bride de démarreur	1
3		**01 00 301 327**	Vis CHC M5-20 cl:8.8 Zn	3
4		**01 00 305 061**	Vis H M8x20 cl.10	2
5		**01 01 910 804**	Support démarreur	1
6		**01 00 085 981**	Ecrou de démarreur	2
7		**01 01 910 805**	Rondelle support démarreur	2
8		**01 00 301 540**	Vis CHC M6x12 cl.10	2
9		**77 11 166 769**	Solénoid	1
10	®	**77 11 166 803**	Ecran thermique démarreur	1
11		**77 11 156 958**	Vis CBHC M5-10	3

janv.-2013

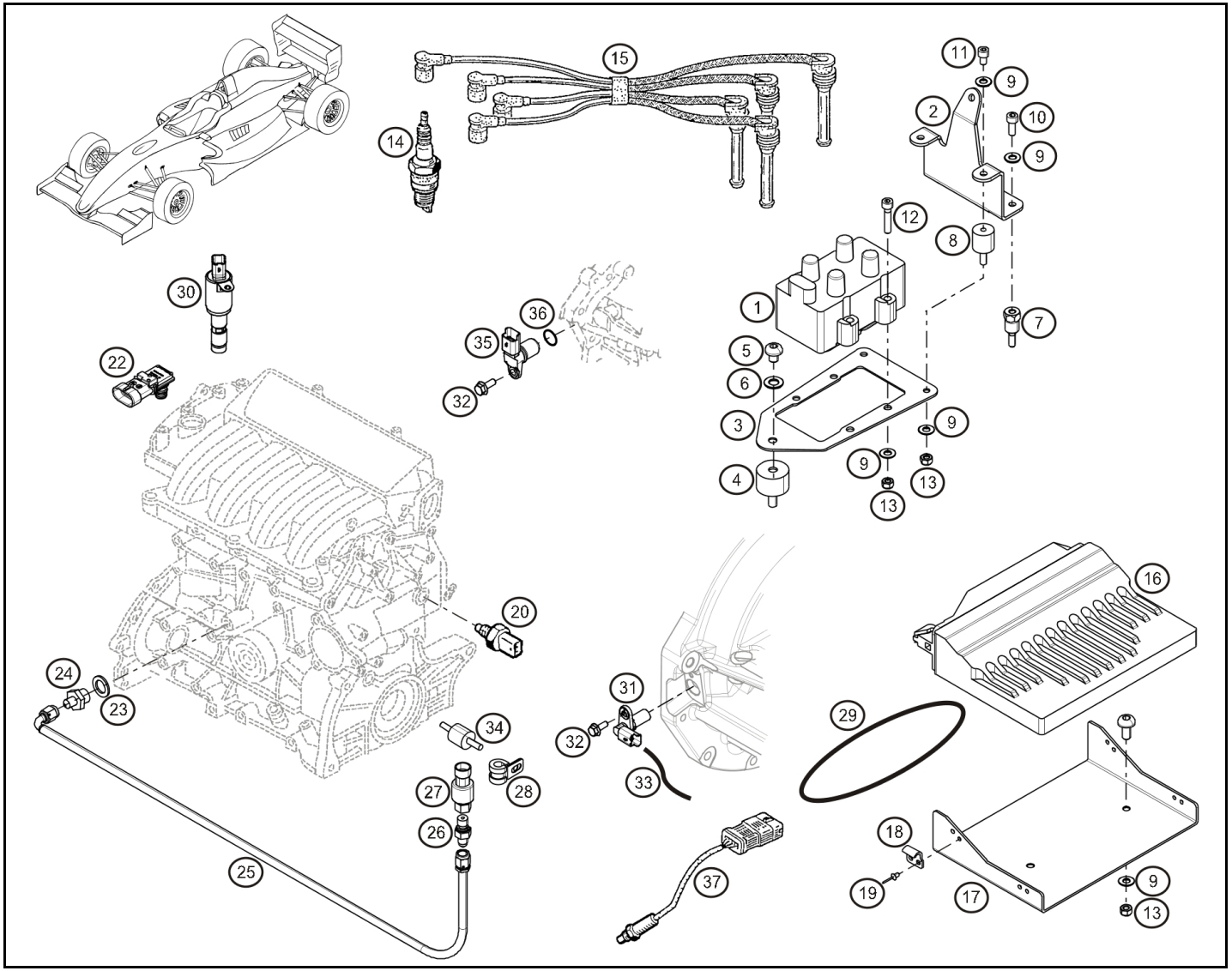

Rep.		Référence	Designation	Coef
1		**77 11 155 389**	Bobine HT	1
2	®	**77 11 166 292**	Support bobine Vertical	1
3	®	**77 11 166 291**	Support bobine Horizontal	1
4		**77 11 157 155**	Suspension élastique	1
5		**77 11 068 222**	Vis CBHC Ø6 -10	1
6		**77 11 156 918**	Rondelle contact Ø8xØ16x1.4	1
7		**77 11 166 294**	Réhausse support bobine	2
8		**77 11 166 293**	Silent bloc bobine petit Ø	2
9		**77 11 160 368**	Rondelle plate Ø6xØ121.2	8
10		**77 11 158 344**	Vis CHC M6-16	2
11		**77 11 156 938**	Vis CHC TB M8-10	2
12		**77 11 050 600**	Vis CHC M6-35 cl:12.9	4
13		**77 03 034 008**	Ecrou Nylstop M6	6
14		**77 11 160 278**	Bougie NGK R	4
15		**77 11 160 227**	Faisceau HT	1
16	®	**77 11 166 420**	Calculteur	1
17	®	**77 11 166 411**	Support calculateur	1
18		**77 11 158 059**	Crochet grenouillere	4
19		**77 11 166 142**	Rivet TF Ø3x8	8
20		**77 11 162 634**	Capteur température	1
22		**77 11 155 392**	Capteur pression air	1
23		**77 11 050 940**	Joint cuivre Ø14x20 ép:1mm	1
24		**77 11 157 208**	Adaptateur	1
25		**77 11 166 092**	Tuyau capteur pression huile	1
26		**77 11 166 048**	Raccord huile Dash 3	1
27		**77 11 160 027**	Capteur pression huile	1
		77 11 166 756	Capteur pression huile "faisceau evo2"	1
28		**77 05 005 278**	Collier HB	1
29		**77 11 166 412**	Joint torique support calculateur	2
30		**77 11 166 735**	Electrovane AAC déporté	1
		77 11 166 754	Electrovanne "faisceau evo2"	1
31		**77 11 160 382**	Capteur PMH	1
32		**77 03 002 053**	Vis embase	2
33		**77 11 166 339**	Ralonge PMH	1
34		**77 11 158 219**	Silent bloc 20x25 M6-16.5	1
35		**77 11 160 902**	Capteur de phasage	1
		77 11 166 753	Capteur AAC "faisceau evo2"	1
36		**82 00 197 717**	Joint torique	1
37		**77 11 155 391**	Sonde lambda	1

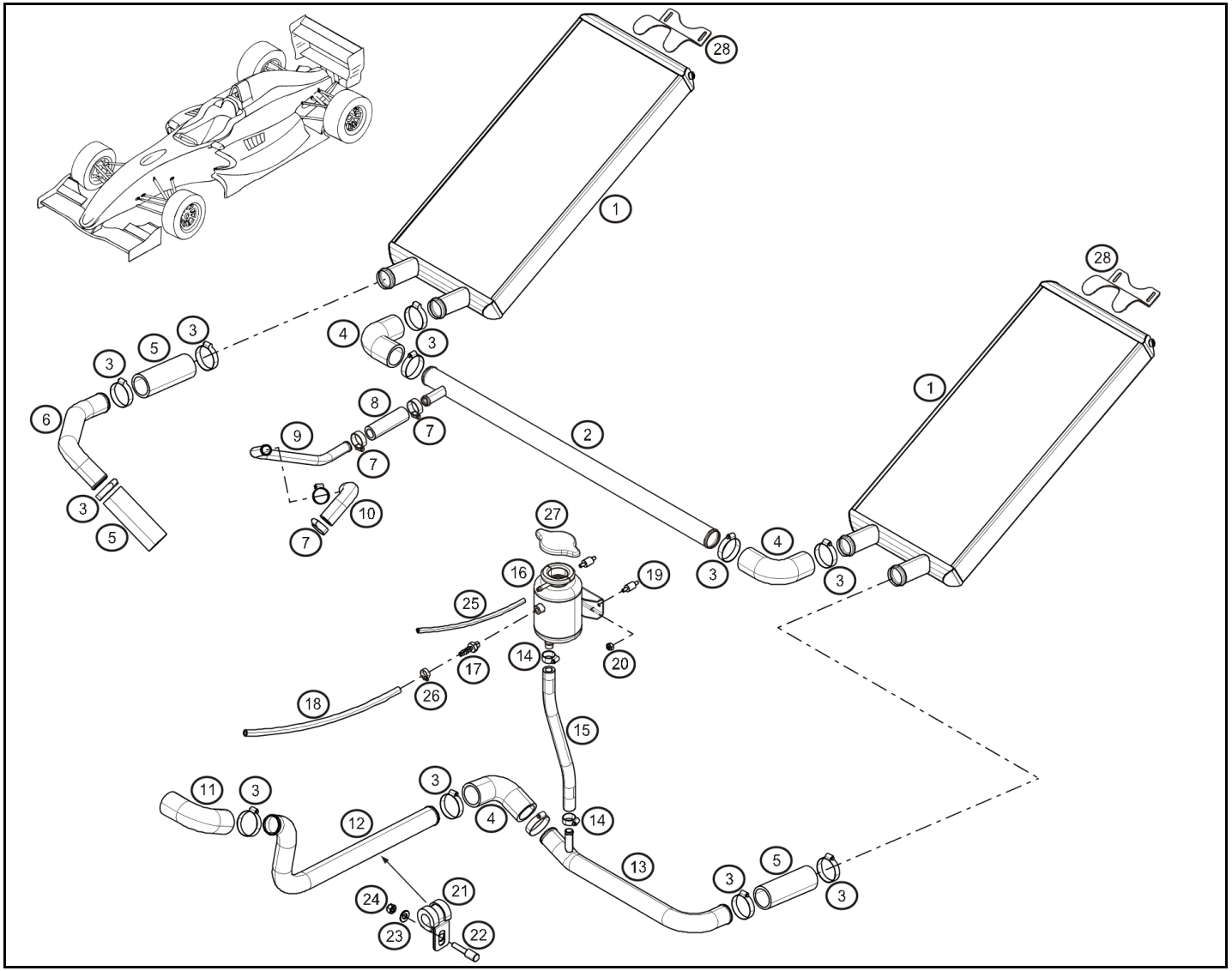

Rep.		Référence	Designation	Coef
1	®	**77 11 166 350**	Radiateur eau	2
2		**77 11 166 351**	Tube d'eau dans coque	1
3		**77 11 166 353**	Collier Ø32	14
4		**77 11 166 352**	Durit Ø32 coude à 90°	3
5		**77 11 166 354**	Durit Ø32	3
6	®	**77 11 166 355**	Tube alu entrée eau moteur	1
7		**77 11 166 357**	Collier Ø16	4
8		**77 11 166 356**	Durit Ø16	1
9		**77 11 166 358**	Tube alu eau pour modine	1
10		**77 11 154 249**	Durit modine/radiateur	1
11		**77 11 156 510**	Durite Ø32 à 90° Lg : 150x150	1
12		**77 11 166 073**	Tuyau sortie eau moteur assemblé	1
13		**77 11 166 359**	Tube alu eau entrée radia	1
14		**77 11 166 361**	Collier Ø12	2
15		**77 11 166 360**	Durit Ø12	1
16		**77 11 166 362**	Boite à eau	1
17		**77 11 166 364**	Raccord de trop plein	1
18		**77 11 166 736**	Durit débulage	1
19		**77 11 166 363**	Silent-bloc de boite à eau	2
20		**77 03 033 009**	Ecrou rondelle M5	2
21		**77 11 166 074**	Collier HB fix tuyau eau sur moteur	1
22		**77 11 166 075**	Goujon fix collier HB	1
23		**77 11 160 368**	Rondelle plate Ø6xØ121.2	1
24		**77 03 033 135**	Ecrou M6	1
25		**77 11 166 338**	Durit trop plein vase expension (vase - AR)	1
26		**77 03 083 334**	Collier	1
27		**77 11 166 669**	Bouchon vase expension	1
28		**77 11 166 780**	Support sup radia	2

déc.-2012

RENAULT SPORT

RENAULT

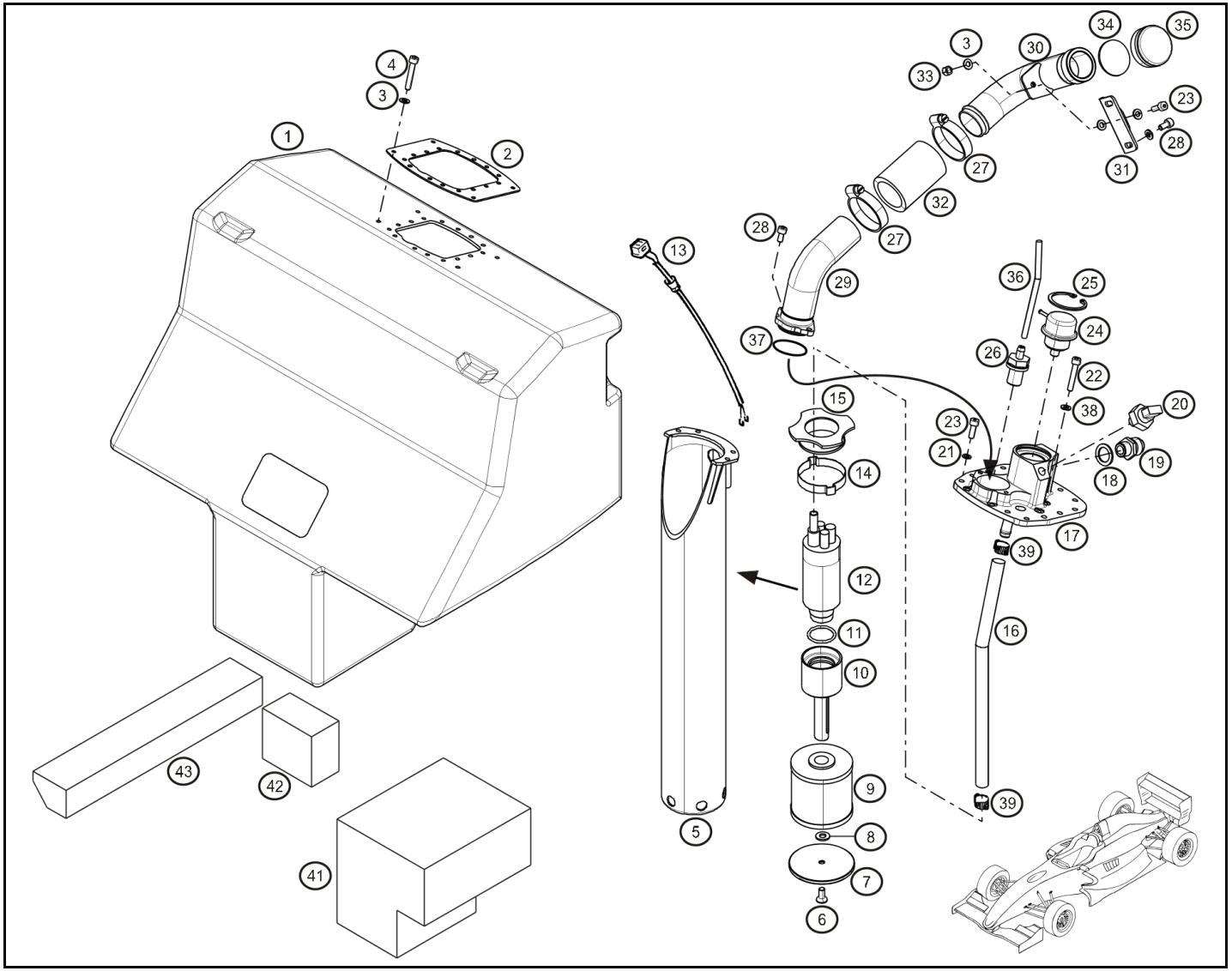

Rep.		Référence	Designation	Coef
1	®	**77 11 166 665**	Reservoir essence	1
2		**77 11 166 036**	Joint jauge / reservoir	1
3		**77 11 154 878**	Rondelle Ø5	4
4		**77 11 154 769**	Vis	4
5	®	**77 11 166 161**	Puit de jauge	1
6		**77 11 166 177**	Vis FHC M6-15	1
7		**77 11 166 169**	Rondelle sous filtre à essence	1
8		**77 11 126 686**	Rondelle sps Ø6	1
9		**77 11 161 845**	Filtre à essence	1
10		**77 11 166 170**	Support de filtre à essence	1
11		**77 11 166 171**	Joint torique de pompe à essence	1
12		**77 11 166 727**	Pompe à essence connecteur déporté	1
13		**77 11 154 658**	Cablage pompe à essence	1
14		**77 11 166 173**	Collier fix. pompe à essence	1
15		**77 11 166 174**	Protection sup. pompe à essence	1
16		**77 11 162 707**	Tuyau	1
17		**77 11 166 162**	Support régulateur essence	1
18		**77 11 166 698**	Joint Ø14x18.7 ép:1.5	1
19		**77 11 163 602**	Adaptateur	1
20		**77 11 158 514**	Capteur pression	1
		77 11 166 755	Capteur pression essence "faisceau evo2"	1
21		**77 11 126 780**	Rondelle sps Ø5	11
22		**77 11 158 448**	Vis TC M5-16 cl:10.9	4
23		**77 11 166 397**	Vis CHC M5-15	11
24		**77 11 156 269**	Régulateur pression 3,5 bars	1
25		**77 11 166 176**	Circlips int. Ø35	1
26		**77 11 158 075**	Valve mise à l'air	1
27		**77 11 166 194**	Collier serrage Ø30-45	2
28		**77 11 165 627**	Vis CHC M5-12 cl:12.9	2
29		**77 11 166 163**	Tube inf. de remplissage essence	1
30	®	**77 11 166 164**	Tube sup. de remplissage essence	1
31		**77 11 166 165**	Support tube de remplissage	1
32		**77 11 166 168**	Durit de remplissage essence	1
33		**77 03 034 007**	Ecrou Nylstop M5	1
34		**77 11 166 166**	Joint de bouchon de remplissage	1
35		**77 11 166 167**	Bouchon de remplissage essence	1
36		**77 11 166 287**	Tuyau mise à l'air Ø8x14 lg:245	1
37		**77 11 166 285**	Joint torique Ø30x2	1
38		**77 11 166 286**	Joint Ø5	4
39		**77 01 407 072**	Collier à vis 11-19	2
41		**77 11 166 858**	Mousse support reservoir essence	1

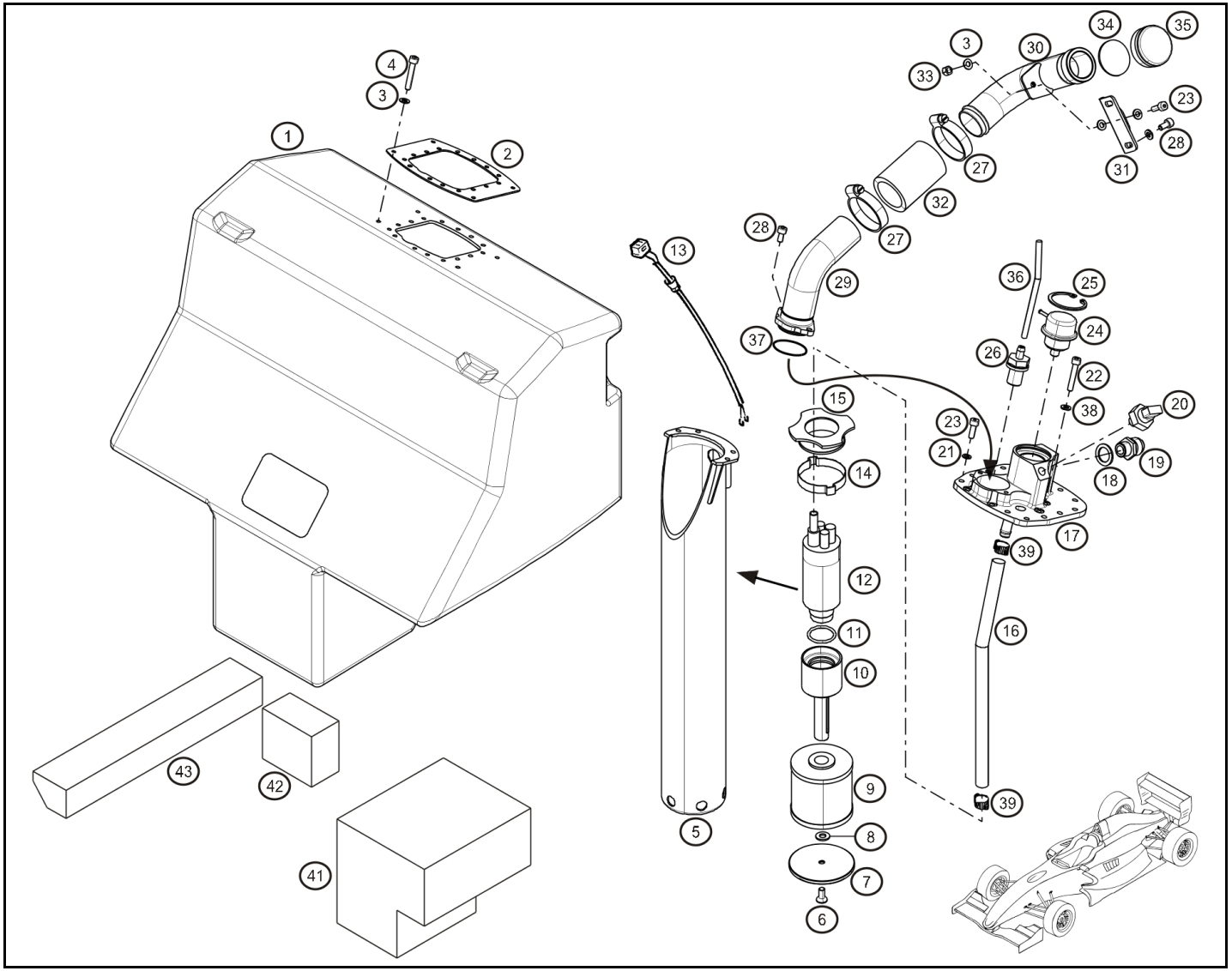

Rep.	Référence	Designation	Coef
		gros G	
42	**07 11 166 858**	mousse reservoir petit AR	1
43	**00 11 166 858**	mousse reservoir pentagone D	1

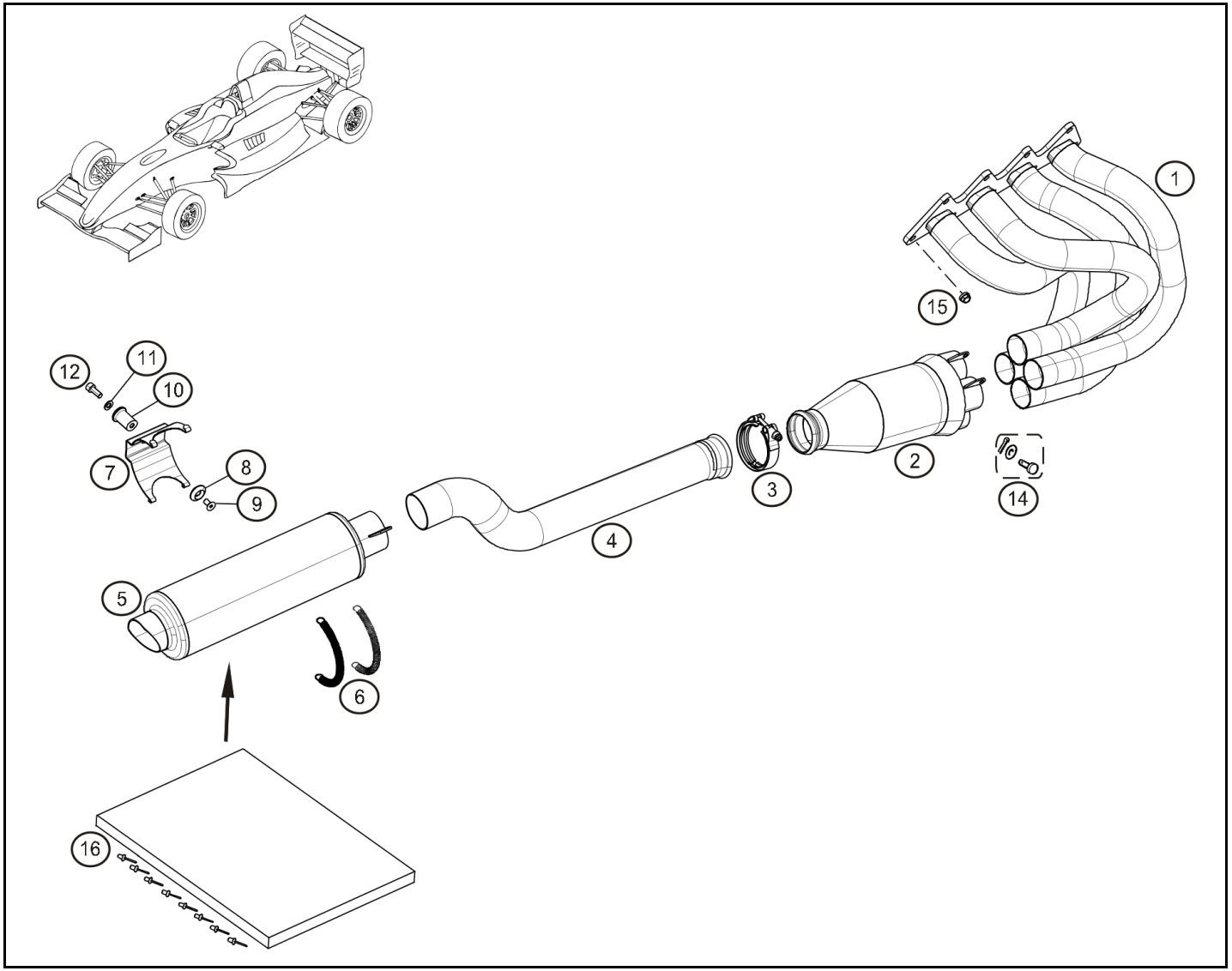

Rep.		Référence	Designation	Coef
1		**77 11 166 120**	Collecteur échappement	1
2		**77 11 166 721**	Cata vide	1
		77 11 166 121	Cata plein "NEC"	1
3		**77 11 150 452**	Collier échappement	1
4		**77 11 166 122**	Tube de fuite échappement	1
5		**77 11 166 124**	Silencieux démontable	1
6		**77 11 166 117**	Ressort echappement	1
7	®	**77 11 166 116**	Support echappement	1
8		**77 11 166 115**	Rondelle echappement	1
9		**77 11 166 866**	Vis FHC M8-16 cl:10.9	1
10		**77 11 166 114**	Entretoise echappement	1
11		**77 11 154 791**	Rondelle	1
12		**77 11 166 413**	Vis FHC M8-30	1
14		**77 11 160 656**	Goupilles de fixation	4
15		**77 03 033 107**	Ecrou emb. HM8	10
16		**00 11 166 124**	Kit recharge silencieux	1

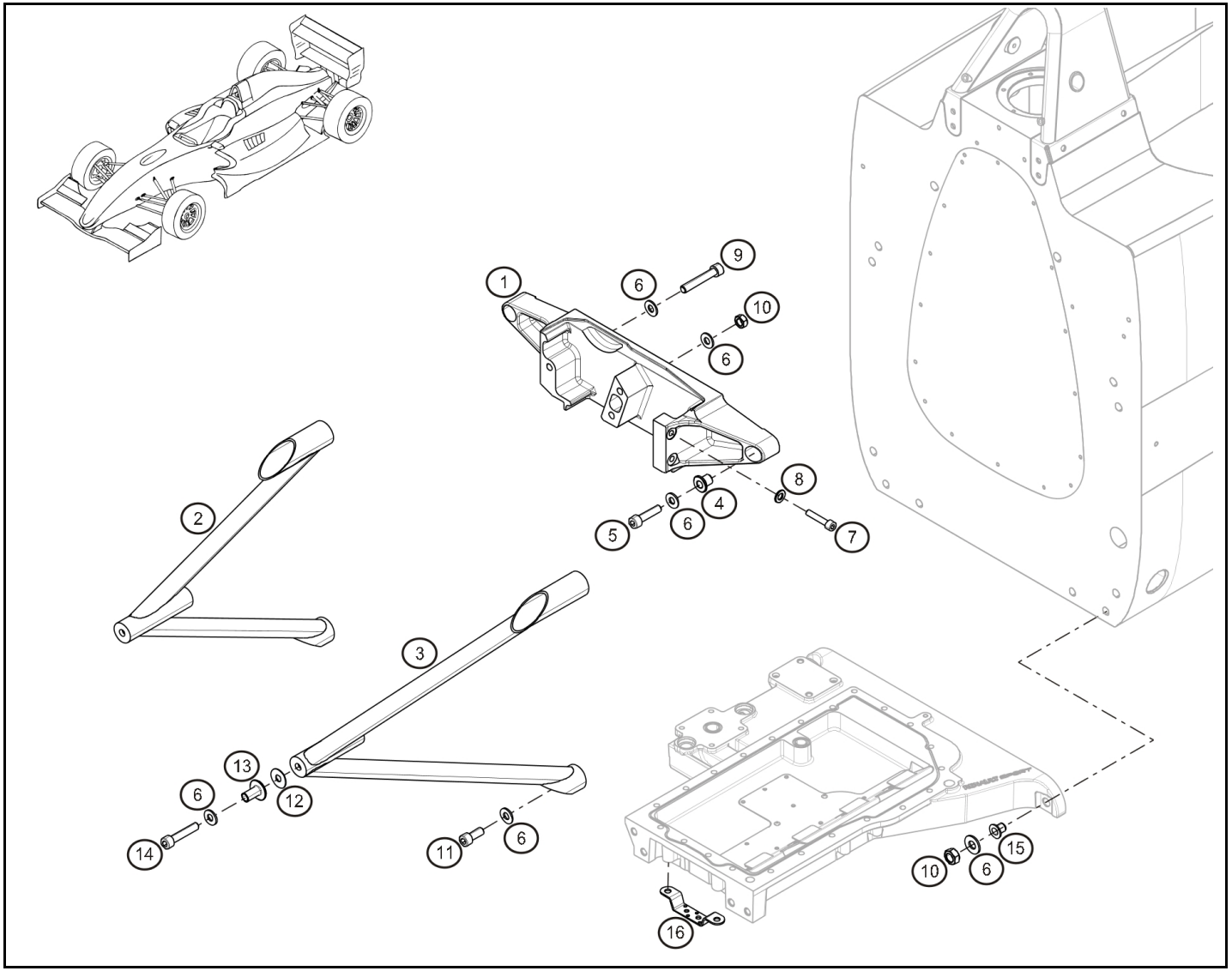

Rep.		Référence	Designation	Coef
1	®	**77 11 166 155**	Support moteur supérieur	1
2	®	**77 11 166 156**	Bipode G	1
3	®	**77 11 166 157**	Bipode D	1
4		**77 11 166 154**	Insert pour support moteur supérieur	2
5		**77 11 065 248**	Vis CHC M10-40	2
6		**77 11 154 909**	Rondelle	11
7		**77 11 156 960**	Vis CHC M8x125-40 CL 12.9	2
8		**77 11 154 791**	Rondelle	2
9		**77 11 154 744**	Vis CHC M10-60	1
10		**77 03 034 106**	Ecrou Nylstop M10	4
11		**77 11 156 901**	Vis CHC10-25	4
12		**77 11 166 159**	Cale de réglage 0.5mm	1
		77 11 166 160	Cale de réglage 1mm	1
13		**77 11 166 158**	Insert de bache à huile/bipode	2
14		**77 11 064 819**	Vis CHC M10-50	2
15		**77 11 166 049**	Insert carter moteur	4
16		**77 11 166 403**	Omega 2 écrous	1

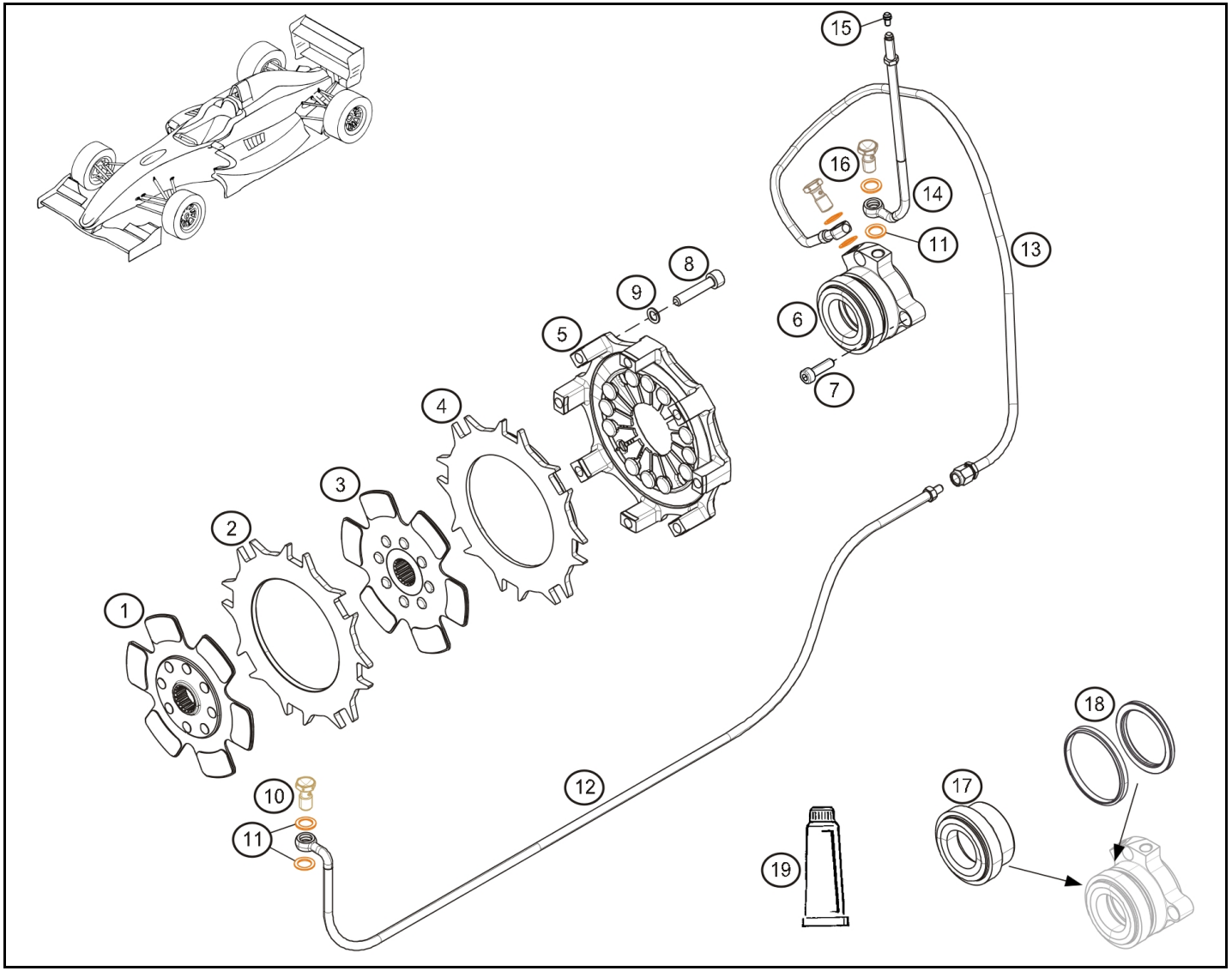

Rep.	Référence	Designation	Coef
1	**77 11 166 843**	Disque friction 1	1
2	**77 11 166 844**	Disque lisse	1
3	**77 11 166 845**	Disque friction 2	1
4	**77 11 166 846**	Plateau presseur	1
5	**77 11 166 679**	Mécanisme d'embrayage	1
6	**77 11 166 840**	Butée embrayage	1
7	**77 11 154 199**	Vis CHC M7x100-25	3
8	**77 11 156 960**	Vis CHC M8x125-40 CL 12.9	8
9	**77 11 126 887**	Rondelle sps Ø8	8
10	**77 11 165 188**	Vis banjo	1
11	**77 11 156 532**	Joint cuivre 10x14x1	6
12	**77 11 166 125**	Tuyau mc embrayage / raccord arriere	1
13	**77 11 166 838**	Tuyau AR sur butée embrayage	1
14	**77 11 166 839**	Tuyau de purge butée embrayage	1
15	**77 11 166 128**	Purgeur d'embrayage	1
16	**77 11 129 633**	Vis banjo	2
17	**77 11 166 841**	Roulement butée embrayage	1
18	**77 11 166 842**	Kit joints butée embrayage	1
19	**07 11 166 842**	Lubrifiant de montage	1
100	**00 11 166 842**	Kit outil révision butée d'embrayage	1

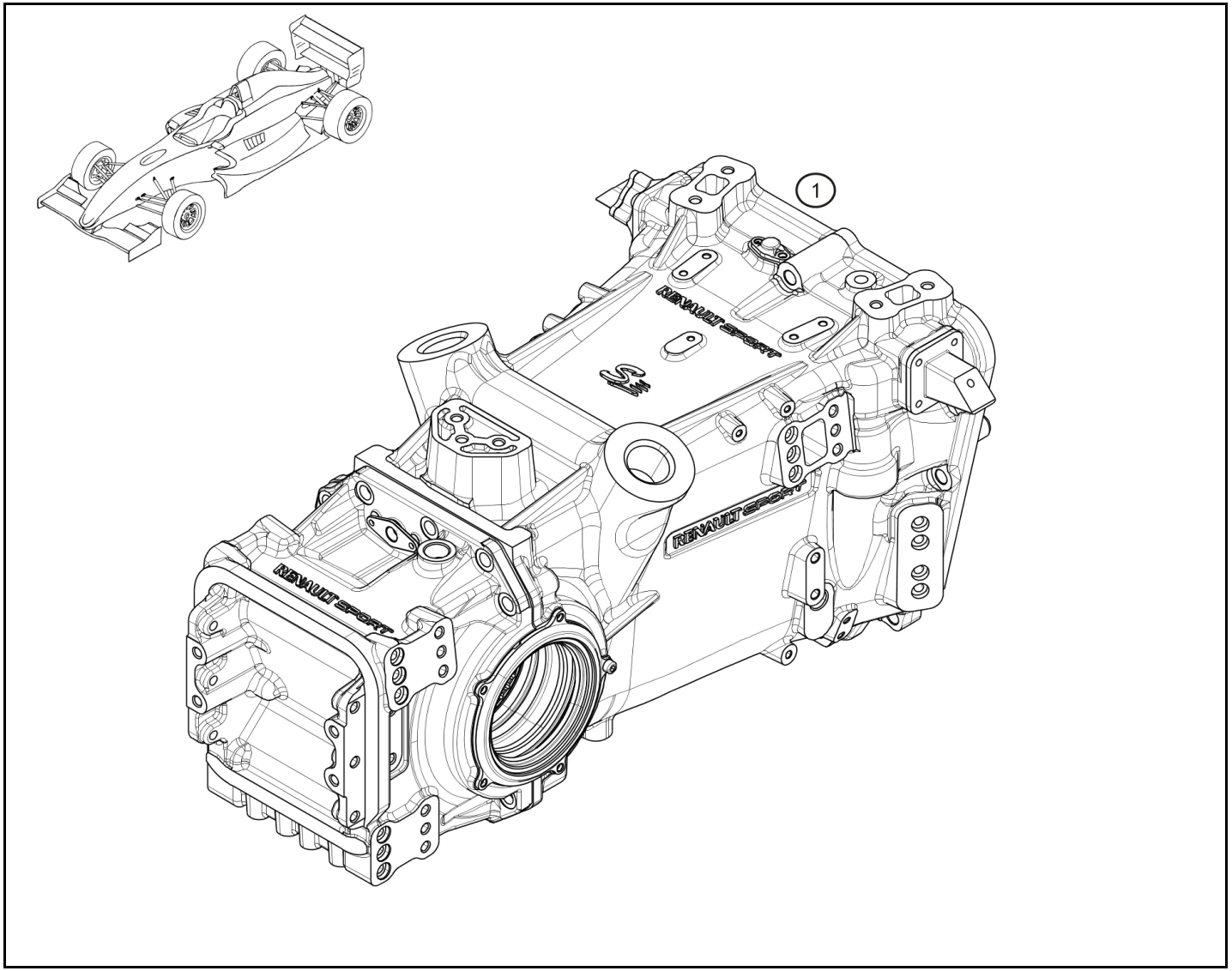

Rep.	Référence	Designation	Coef
1	**77 11 166 099**	BV complete	1
100	**77 11 166 715**	Alésoir Ø15 (fourchette BV)	1
101	**77 11 166 716**	Alésoir Ø20 (fourchette BV)	1

déc.-2012

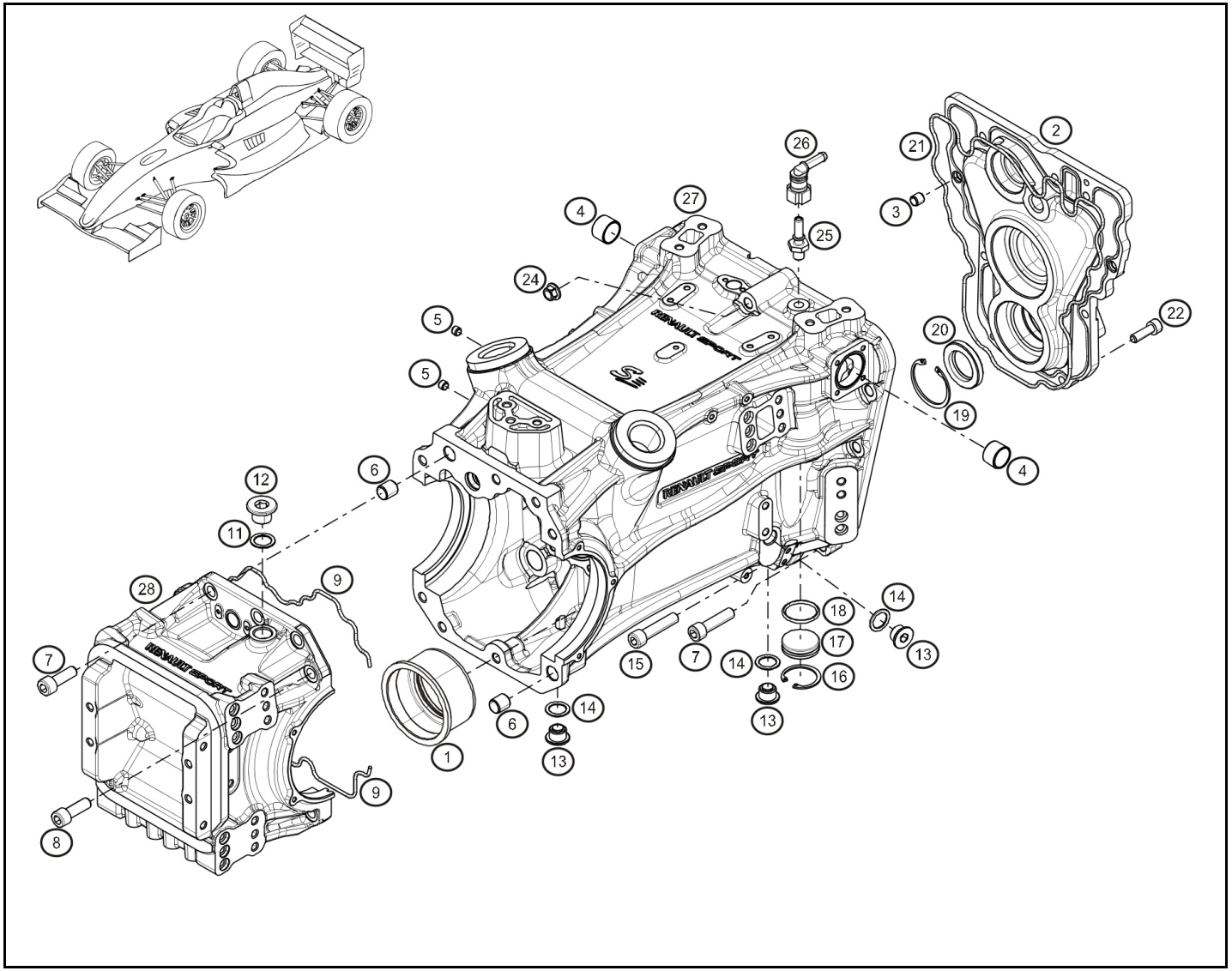

Rep.	Référence	Designation	Coef
1	**01 01 910 028**	Frète de carter	1
2	**77 11 166 111**	Plaque de fermeture	1
3	**01 00 059 035**	Pion Ø8xØ10x10	2
4	**01 01 202 004**	Bague permaglide	2
5	**01 01 404 429**	Pion Ø8xØ6x6	2
6	**01 01 501 110**	Pion de centrage Ø14x12 Lg:15	2
7	**01 00 301 526**	Vis CHC M10x40 cl.12.9 ZN	8
8	**01 00 301 525**	Vis CHC M10x30 cl.12.9 ZN	5
9	**02 01 100 280**	Corde d'étanchéité Ø3	2
11	**77 03 062 014**	Joint bouchon de remplissage	1
12	**77 03 075 076**	Bouchon M18x150	1
13	**77 11 156 704**	Bouchon de vidange aimanté	3
14	**77 03 062 062**	Joint de vidange	3
15	**01 00 301 424**	Vis CHC M10x45 cl.12.9 ZN	1
16	**01 00 602 015**	Circlips int Ø35	1
17	**01 01 910 010**	Bouchon de puit de sélection	1
18	**01 00 201 104**	Joint torique Nitrile Ø29x3	1
19	**01 00 602 043**	Circlips intérieur Ø47	1
20	**01 00 204 042**	Joint SL Ø28x47x7	1
21	**01 00 201 245**	Joint torique Ø3x305	1
22	**01 00 301 532**	Vis CHC M8x25 cl.12.9 ZN	7
24	**01 00 499 005**	Ecrou Simmonds M10x125	1
25	**01 09 999 683**	Raccord encliquetable	1
26	**01 09 022 106**	Raccord reniflard M10x100	1
27	**01 19 100 291**	Carter principal	1
28	**01 01 910 004**	Carter pont	1

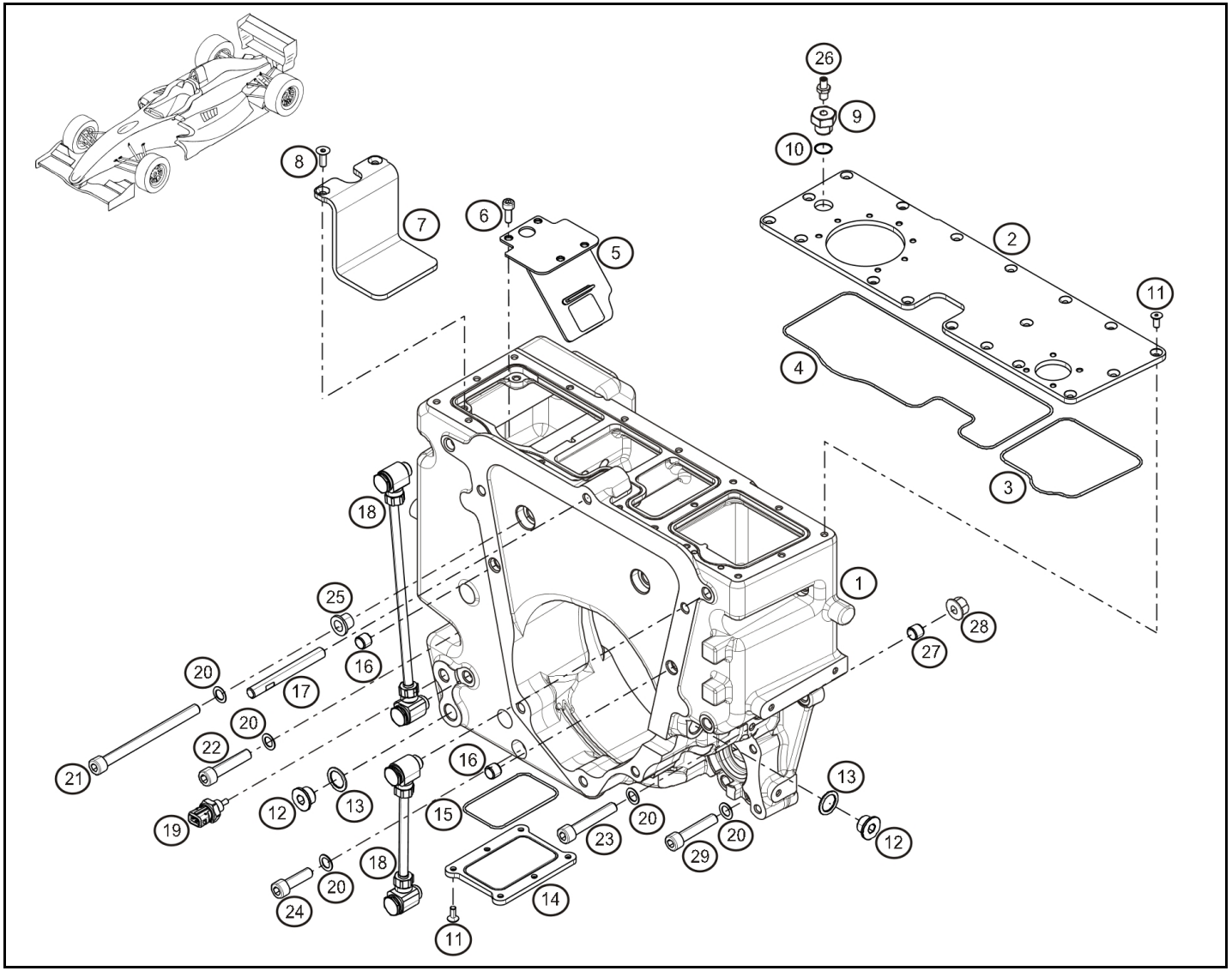

Rep.	Référence	Designation	Coef
1	**77 11 166 847**	Bache à huile nue "évo"	1
2	**01 01 910 011**	Plaque de fermeture superieure	1
3	**01 00 201 155**	Joint torique Ø2x113	1
4	**01 00 201 244**	Joint torique Ø2x230	1
5	**01 19 100 251**	Platine de filtration intermediaire avec clapet	1
6	**01 00 301 291**	Vis CHC M6-16	5
7	**01 01 910 021**	Platine de filtration supérieure	1
8	**01 00 303 038**	Vis FHC M6x16 cl.10.9	2
9	**77 11 166 887**	Bouchon bache à huile	1
10	**77 11 166 771**	Joint torique Ø18x2.5	1
11	**01 00 303 045**	Vis FHC M5x12 cl.10.9	24
12	**01 01 402 058**	Bouchon de vidange aimanté	3
13	**77 03 062 062**	Joint de vidange	3
14	**01 01 910 012**	Plaque de fermerture inferieure	1
15	**01 00 201 145**	Joint torique Ø2x74	1
16	**01 09 003 102**	Pion Ø10xØ12xlg10	2
17	**01 01 910 017**	Goujon M10x125/lg90/M10x150	1
18	**77 11 166 138**	Kit raccord + tuyau niveau huile	1
19	**77 11 162 634**	Capteur température	1
20	**77 11 128 658**	Rondelle sps Ø10	8
21	**77 11 166 068**	Vis CHC M10-130	2
22	**77 11 064 819**	Vis CHC M10-50	1
23	**77 11 154 744**	Vis CHC M10-60	1
24	**77 11 051 273**	Vis CHC M10x150-35	2
25	**77 11 166 143**	Bague de bache	2
26	**77 11 166 888**	Valve équipée pour bouchon bache à huile	1
27	**77 11 154 689**	Centreur	1
28	**77 03 034 249**	Ecrou FIHE M10	1

mars-2014

RENAULT SPORT

RENAULT

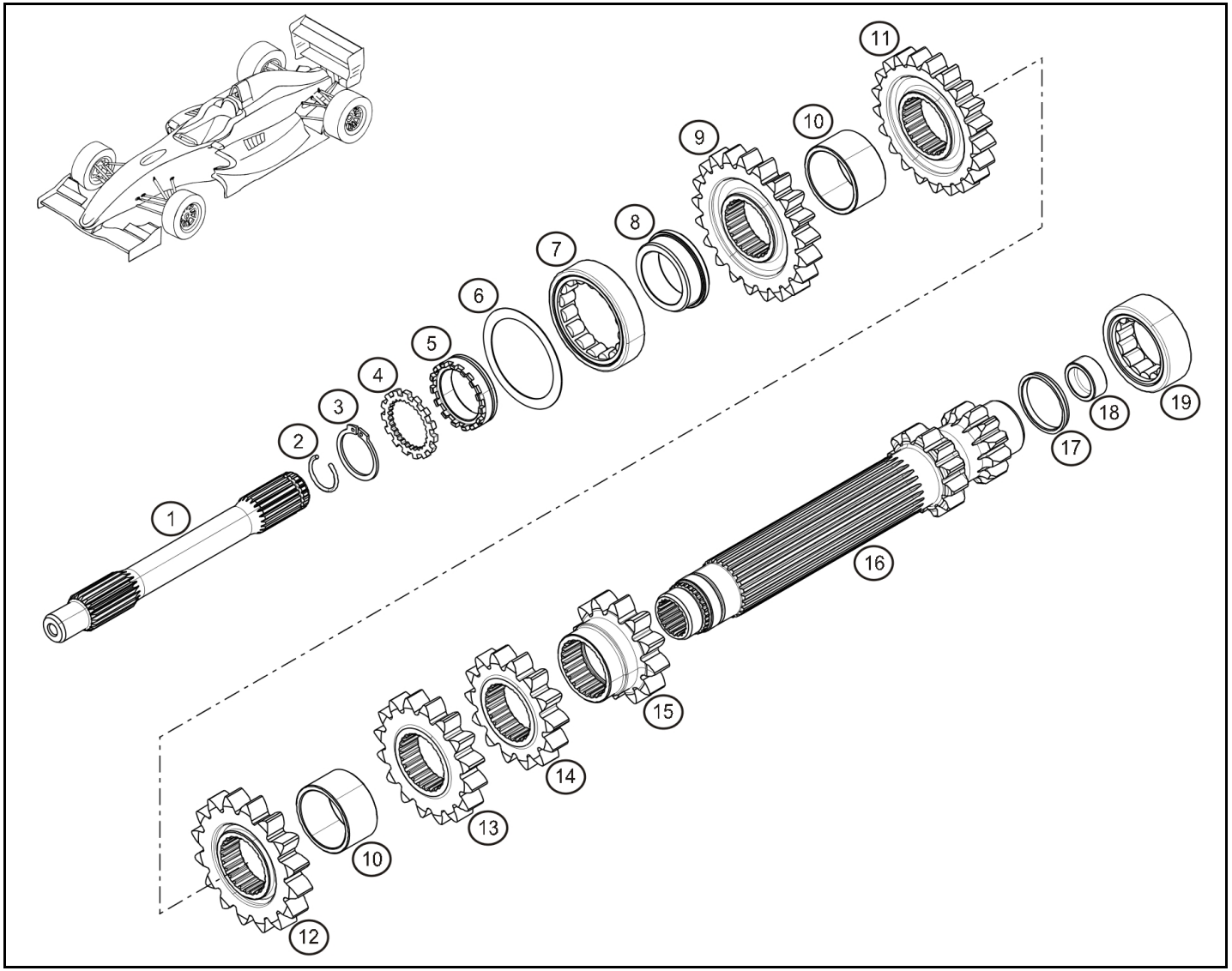

Rep.	Référence	Designation	Coef
1	**01 01 910 110**	Arbre d'embrayage	1
2	**01 09 908 008**	Jonc d'arret RB20	1
3	**01 00 601 005**	Circlips ext. Ø28	1
4	**01 01 910 107**	Rondelle frein	1
5	**01 01 910 108**	Ecrou de primaire	1
6	**01 00 599 032**	Rondelle mince de calage 61x49x0.5	1
7	**01 00 103 012**	Roulement NU-1007 ECP	1
8	**01 01 910 103**	Bague inter de roulement NU-1007	1
9	**33 80 132 424**	Rapport de 7 (24x24)	1
	33 80 132 120	Rapport de 7 (21x20)	1
10	**01 01 910 102**	Entretoise de primaire	2
11	**33 80 132 628**	Rapport de 6 (26x28)	1
12	**33 80 131 619**	Rapport de 5 (16x19)	1
13	**33 80 131 622**	Rapport de 4 (16x22)	1
14	**33 80 131 423**	Rapport de 3 (14x23)	1
15	**10 80 131 224**	Rapport de 2 (12x24)	1
16	**10 80 191 232**	Rapport de 1 (12x32)	1
17	**01 09 024 005**	Butée de NU2205	1
18	**01 01 910 105**	Bouchon de primaire	1
19	**01 00 103 049**	Roulement NU-2205	1

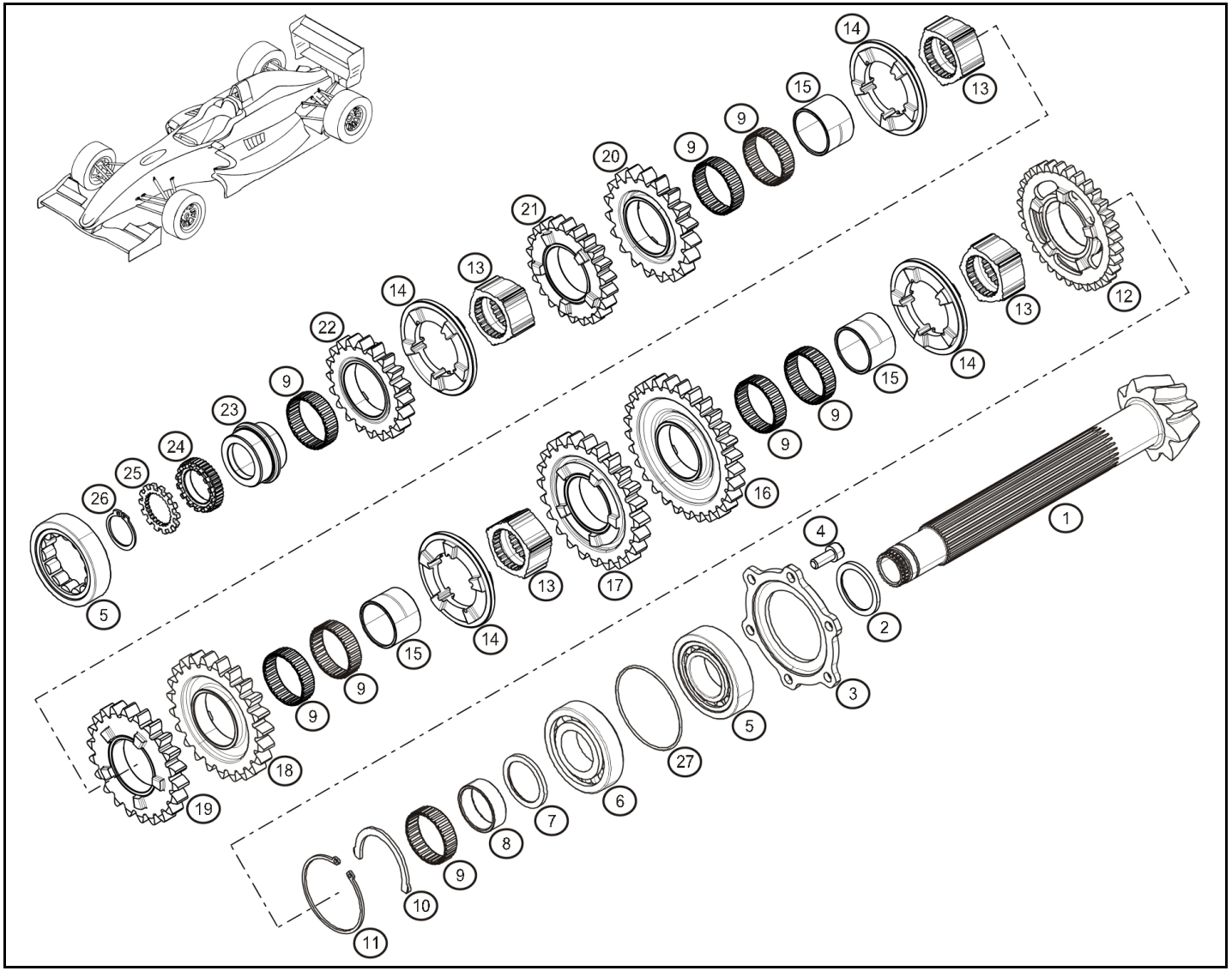

Rep.	Référence	Designation	Coef
1	**93 01 910 011**	Couple conique 9x30	1
2	**19 10 205 305**	cale d'avancemennt ép 3.05	1
	19 10 205 350	cale d'avancemennt ép 3.50	1
	19 10 205 355	cale d'avancemennt ép 3.55	1
	19 10 205 360	cale d'avancemennt ép 3.60	1
	19 10 205 365	cale d'avancemennt ép 3.65	1
	19 10 205 370	cale d'avancemennt ép 3.70	1
	19 10 205 375	cale d'avancemennt ép 3.75	1
	19 10 205 380	cale d'avancemennt ép 3.80	1
	19 10 205 385	cale d'avancemennt ép 3.85	1
	19 10 205 390	cale d'avancemennt ép 3.90	1
	19 10 205 395	cale d'avancemennt ép 3.95	1
	19 10 205 310	cale d'avancemennt ép 3.10	1
	19 10 205 400	cale d'avancement ép 4.00	1
	19 10 205 405	cale d'avancement ép 4.05	1
	19 10 205 410	cale d'avancement ép 4.10	1
	19 10 205 415	cale d'avancement ép 4.15	1
	19 10 205 420	cale d'avancement ép 4.20	1
	19 10 205 425	cale d'avancement ép 4.25	1
	19 10 205 430	cale d'avancement ép 4.30	1
	19 10 205 315	cale d'avancemennt ép 3.15	1
	19 10 205 320	cale d'avancemennt ép 3.20	1
	19 10 205 325	cale d'avancemennt ép 3.25	1
	19 10 205 330	cale d'avancemennt ép 3.30	1
	19 10 205 335	cale d'avancemennt ép 3.35	1
	19 10 205 340	cale d'avancemennt ép 3.40	1
	19 10 205 345	cale d'avancemennt ép 3.45	1
3	**01 01 910 203**	Flasque de NU207 "origine"	1
	01 01 910 217	Flasque NU207 "fin" ép:3.66	1
4	**01 00 301 077**	Vis CHC M8x20 cl12.9	6
5	**01 00 103 024**	Roulement NU207 ECP	1
6	**01 01 910 216**	Roulement QJ207 C2	1
7	**01 19 102 123**	Jeu de cales (de 3.75 à 4.00mm)	1
	01 19 102 122	Jeu de cales (de 3.05 à 3.30mm)	1
8	**01 01 910 206**	Bague pour cage à aiguilles K40x45x13	1
9	**01 00 105 066**	Cage à aiguilles K 40x45x13	8
10	**01 01 910 213**	Fourchette antirotation	1
11	**01 01 910 214**	Circlips	1
12	**01 01 910 250**	roue de MAR	1
13	**01 01 910 202**	Support baladeur	4
14	**01 01 910 201**	Baladeur	4
15	**01 01 910 204**	Bague lisse	3

juil.-2013

RENAULT SPORT

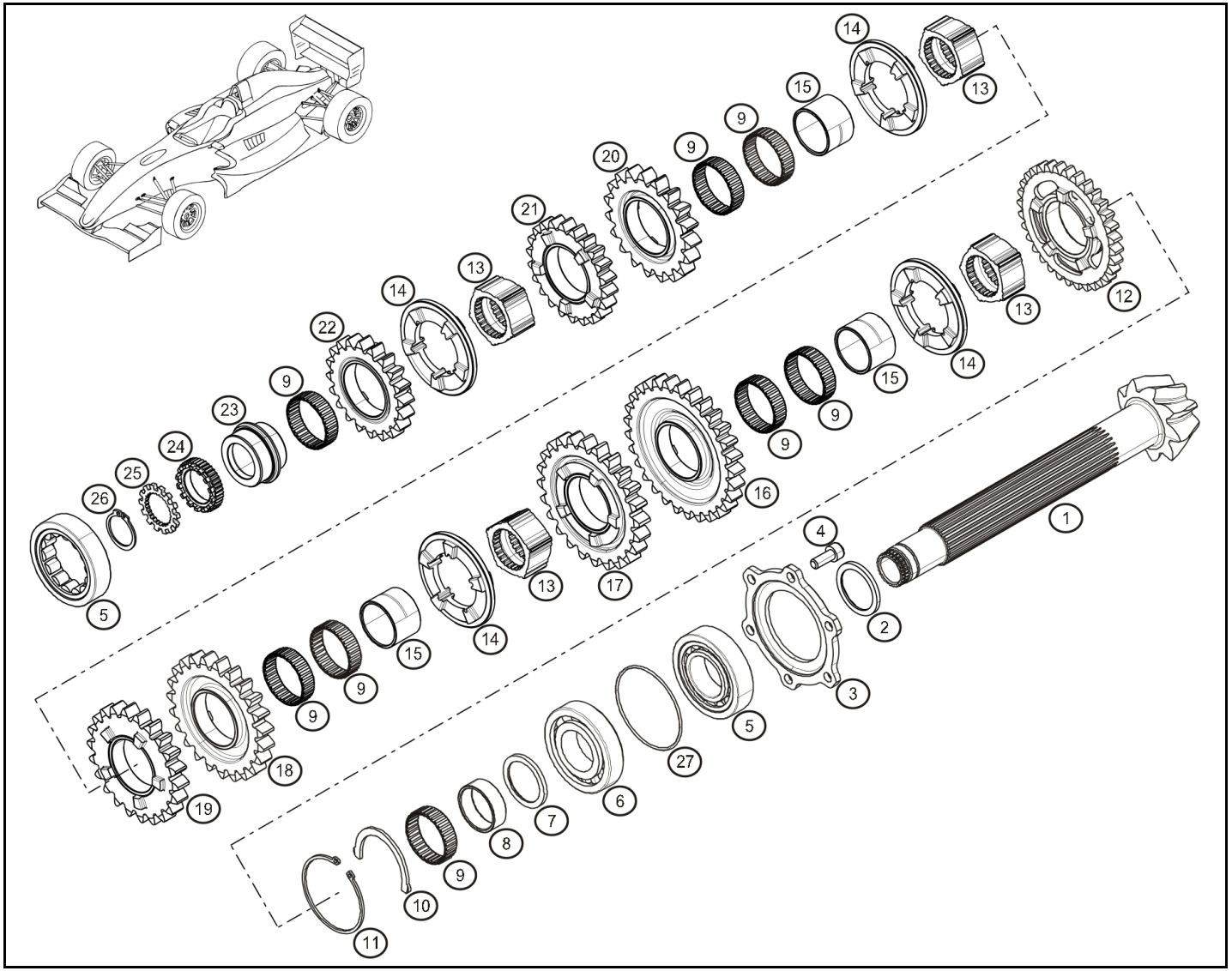

Rep.	Référence	Designation	Coef
16	**10 80 191 232**	Rapport de 1 (12x32)	1
17	**10 80 131 224**	Rapport de 2 (12x24)	1
18	**33 80 131 423**	Rapport de 3 (14x23)	1
19	**33 80 131 622**	Rapport de 4 (16x22)	1
20	**33 80 131 619**	Rapport de 5 (16x19)	1
21	**33 80 132 628**	Rapport de 6 (26x28)	1
22	**33 80 132 424**	Rapport de 7 (24x24)	1
	33 80 132 120	Rapport de 7 (21x20)	1
23	**01 01 910 209**	Bague inter de NU207	1
24	**01 01 910 210**	Ecrou de secondaire	1
25	**01 01 910 211**	Rondelle frein	1
26	**01 00 601 005**	Circlips ext. Ø28	1
27	**01 00 202 061**	Joint torique Ø67.6x2.4	1

juil.-2013

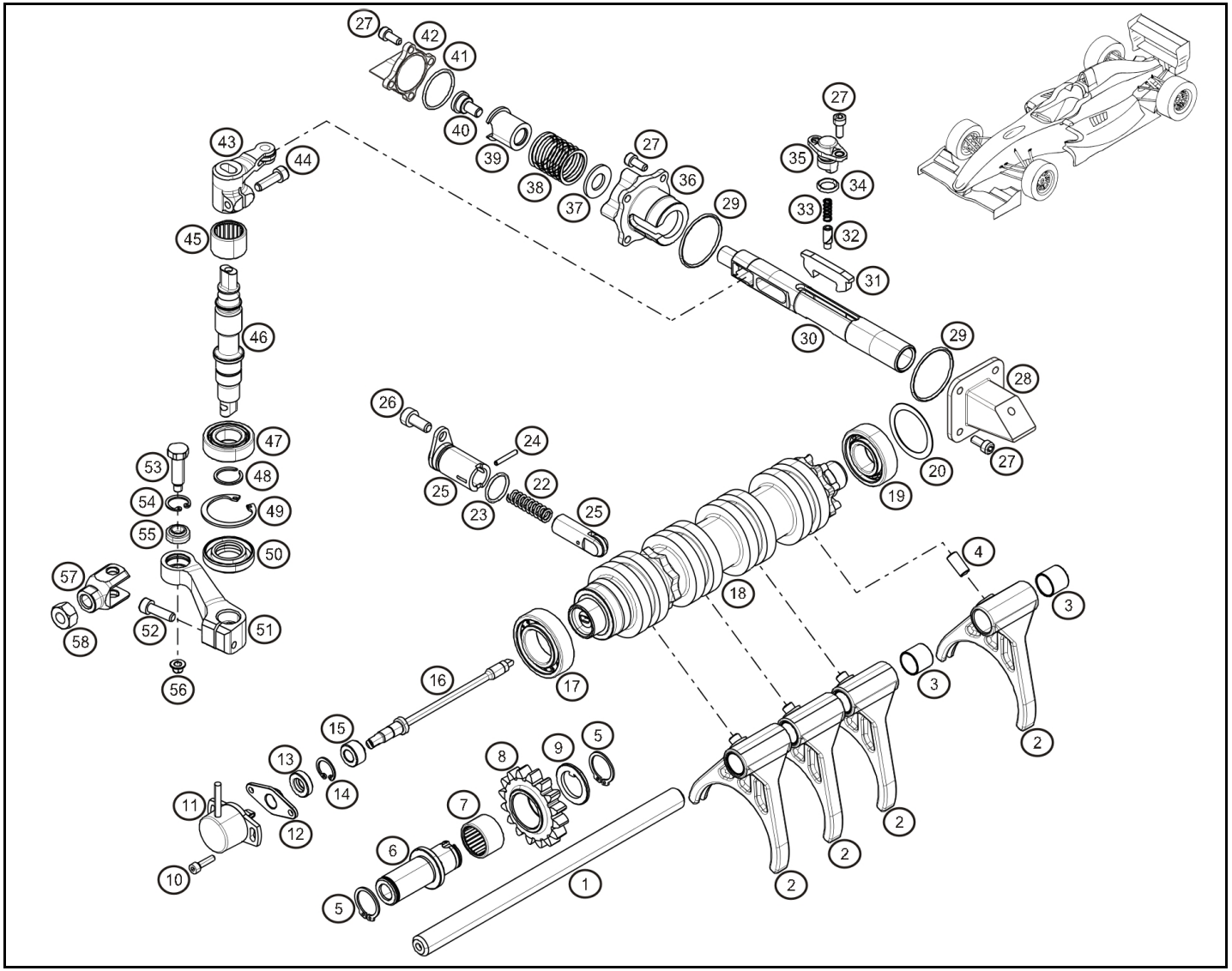

Rep.	Référence	Designation	Coef
1	**01 01 910 408**	Axe de fourchette	1
2	**01 19 104 171**	Fourchette équipée	4
3	**01 01 202 021**	Bague permaglide PAP 1515 P10	2
4	**01 00 077 120**	Doigt de commande	3
5	**01 00 601 001**	Circlips extérieur ø20mm	1
6	**01 01 910 419**	Axe de MAR	1
7	**01 00 106 021**	Douille à aiguilles HK2016	1
8	**01 19 102 591**	Renvoi de MAR équipée	1
9	**01 01 910 420**	Rondelle à ergot de MAR	1
10	**01 00 301 148**	Vis CHC M4x16 cl.8.8 Bichro	2
11	**77 11 166 101**	Potentiomètre BV	1
12	**01 01 910 412**	Support de potentiomètre	1
13	**01 00 203 017**	Joint simple lèvre Ø8x18x5	1
14	**01 00 602 045**	Circlips int Ø16	1
15	**01 01 910 411**	Bague d'axe de potentiomètre	1
16	**01 01 910 410**	Axe de potentiomètre	1
17	**01 00 101 050**	Roulement à billes 6005	1
18	**01 01 910 427**	Barillet assemblé	1
19	**01 00 101 004**	Roulement à billes 6004	1
20	**01 00 599 037**	Cale ep 0.1mm	1
22	**01 00 801 040**	ressort indexeur	1
23	**01 00 201 020**	Joint torique Ø16x2	1
24	**01 00 701 069**	Goupille Ø2.5x18	1
25	**01 90 030 404**	Kit indexeur	1
26	**01 00 301 373**	Vis CHC M7x16 cl 10.9 brut zn	1
27	**01 00 301 138**	Vis CHC M5x12 ZN Cl 10.9	14
28	**77 11 166 791**	Fixation D tirant sur BV	1
29	**01 00 201 105**	Joint torique Ø2x36	2
30	**01 01 910 403**	Axe de commande	1
31	**01 01 910 404**	Cliquet double	1
32	**01 00 059 027**	Poussoir de cliquet	1
33	**01 00 801 026**	Ressort de cliquet double	1
34	**01 00 201 017**	Joint torique Ø10x2.5	1
35	**01 14 044 031**	Kit poussoir de cliquet double	1
36	**01 01 910 405**	Bloc de fermeture commande	1
37	**01 00 059 049**	Rondelle d'appui	1
38	**01 00 801 027**	Ressort de rappel de commande	1
39	**01 00 059 022**	Bague épaulée	1
40	**01 00 059 021**	Vis épaulée de commande	1
41	**01 00 201 021**	Joint torique Ø2x26	1
42	**77 11 166 790**	Fixation G tirant sur BV	1
43	**01 19 104 301**	Linguet supérieur indéxé équipé	1
44	**01 00 301 007**	Vis CHC M6-20	1

janv.-2013

RENAULT SPORT

RENAULT

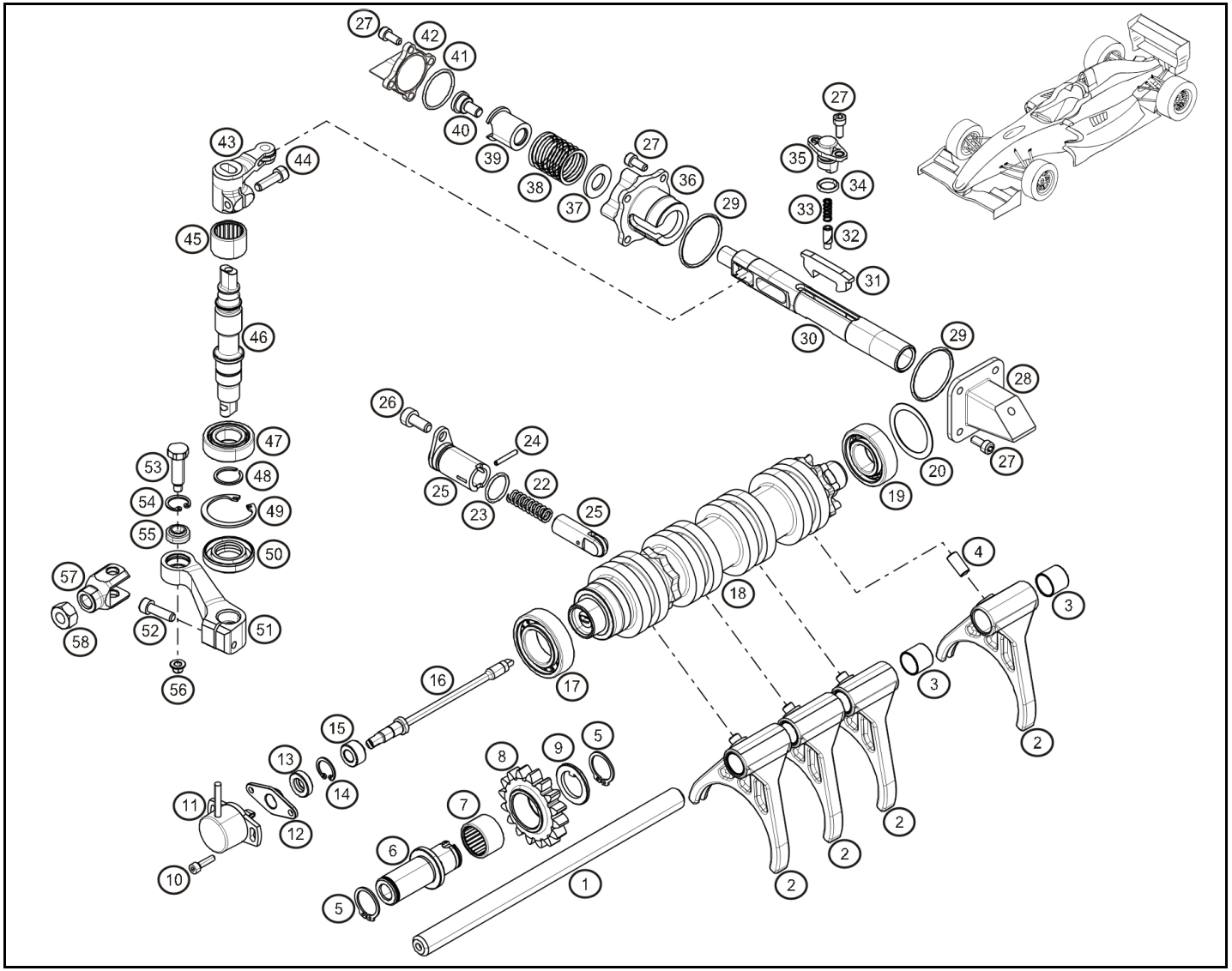

Rep.	Référence	Designation	Coef
45	**01 00 106 001**	Douille HK1816	1
46	**01 01 910 429**	Axe de linguet indéxé	1
47	**01 00 101 071**	Roulement 6003	1
48	**01 09 907 010**	Anneau expansif ext. Ø17	1
49	**01 00 602 015**	Circlips int Ø35	1
50	**01 00 205 103**	Joint double lèvre Ø17xØ35x7	1
51	**01 19 104 311**	Linguet inférieur indéxé équipé	1
52	**01 00 301 276**	Vis CHC M6 lg25 Cl8.8 Zn	1
53	**01 01 910 425**	Vis pivot	1
54	**01 09 907 058**	Anneau expansif Seeger SB16	1
55	**01 00 901 004**	Rotule radiale Ø8	1
56	**01 00 499 010**	Ecrou Simmonds M6	1
57	**01 01 910 426**	Fourche axe actionneur	1
58	**01 00 403 031**	Ecrou HM M10x100 Zn	1

janv.-2013

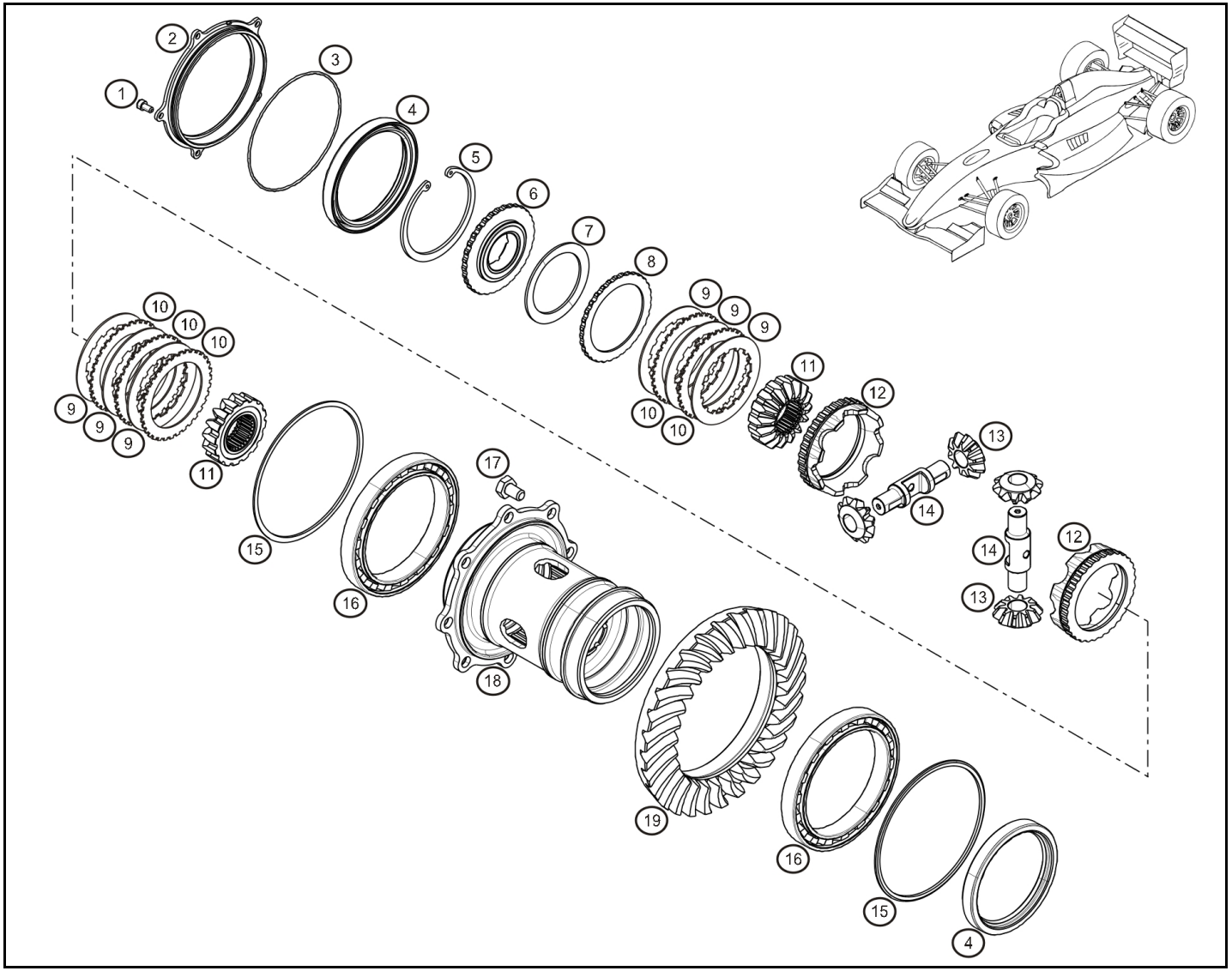

Rep.	Référence	Designation	Coef
1	**01 00 301 394**	Vis CHC M5x10 cl8.8 ZN	5
2	**01 01 910 311**	Flasque porte joint	1
3	**01 00 201 166**	Joint torique Ø2xØ109	1
4	**01 00 204 041**	Joint SL 85x105x12	2
5	**01 00 602 025**	Circlips inter Ø85mm	1
6	**01 01 910 305**	Couvercle boitier autobloquant	1
7	**01 01 910 313**	Rondelle Belleville F=0.8	1
	01 01 910 314	Rondelle Belleville F=1	1
8	**01 91 030 742**	Cage de Belleville ép:4.2	1
	01 91 030 743	Cage de Belleville ép:4.3	1
	01 91 030 744	Cage de Belleville ép:4.4	1
9	**01 01 910 308**	Disque de friction ep1.75mm	6
10	**01 01 910 309**	Disque lisse ep 1.75mm	5
11	**01 01 910 310**	Planetaire	2
12	**01 19 103 211**	Jeu de plateaux de diff (70°/65°)	1
13	**01 00 085 908**	Satellite	4
14	**01 01 910 306**	Axe de satellites	2
15	**19 10 320 210**	cale de réglage différentiel ép 2.10	1
	19 10 320 255	cale de réglage différentiel ép 2.55	1
	19 10 320 260	cale de réglage différentiel ép 2.60	1
	19 10 320 265	cale de réglage différentiel ép 2.65	1
	19 10 320 270	cale de réglage différentiel ép 2.70	1
	19 10 320 275	cale de réglage différentiel ép 2.75	1
	19 10 320 280	cale de réglage différentiel ép 2.80	1
	19 10 320 285	cale de réglage différentiel ép 2.85	1
	19 10 320 290	cale de réglage différentiel ép 2.90	1
	19 10 320 295	cale de réglage différentiel ép 2.95	1
	19 10 320 300	cale de réglage différentiel ép 3.00	1
	19 10 320 215	cale de réglage différentiel ép 2.15	1
	19 10 320 305	cale de réglage différentiel ép 3.05	1
	19 10 320 310	cale de réglage différentiel ép 3.10	1
	19 10 320 315	cale de réglage différentiel ép 3.15	1
	19 10 320 320	cale de réglage différentiel ép 3.20	1
	19 10 320 325	cale de réglage différentiel ép 3.25	1
	19 10 320 330	cale de réglage différentiel ép 3.30	1
	19 10 320 335	cale de réglage différentiel ép 3.35	1
	19 10 320 340	cale de réglage différentiel ép 3.40	1
	19 10 320 220	cale de réglage différentiel ép 2.20	1
	19 10 320 225	cale de réglage différentiel ép 2.25	1
	19 10 320 230	cale de réglage différentiel ép 2.30	1
	19 10 320 235	cale de réglage différentiel ép 2.35	1
	19 10 320 240	cale de réglage différentiel ép 2.40	1
	19 10 320 245	cale de réglage différentiel ép 2.45	1

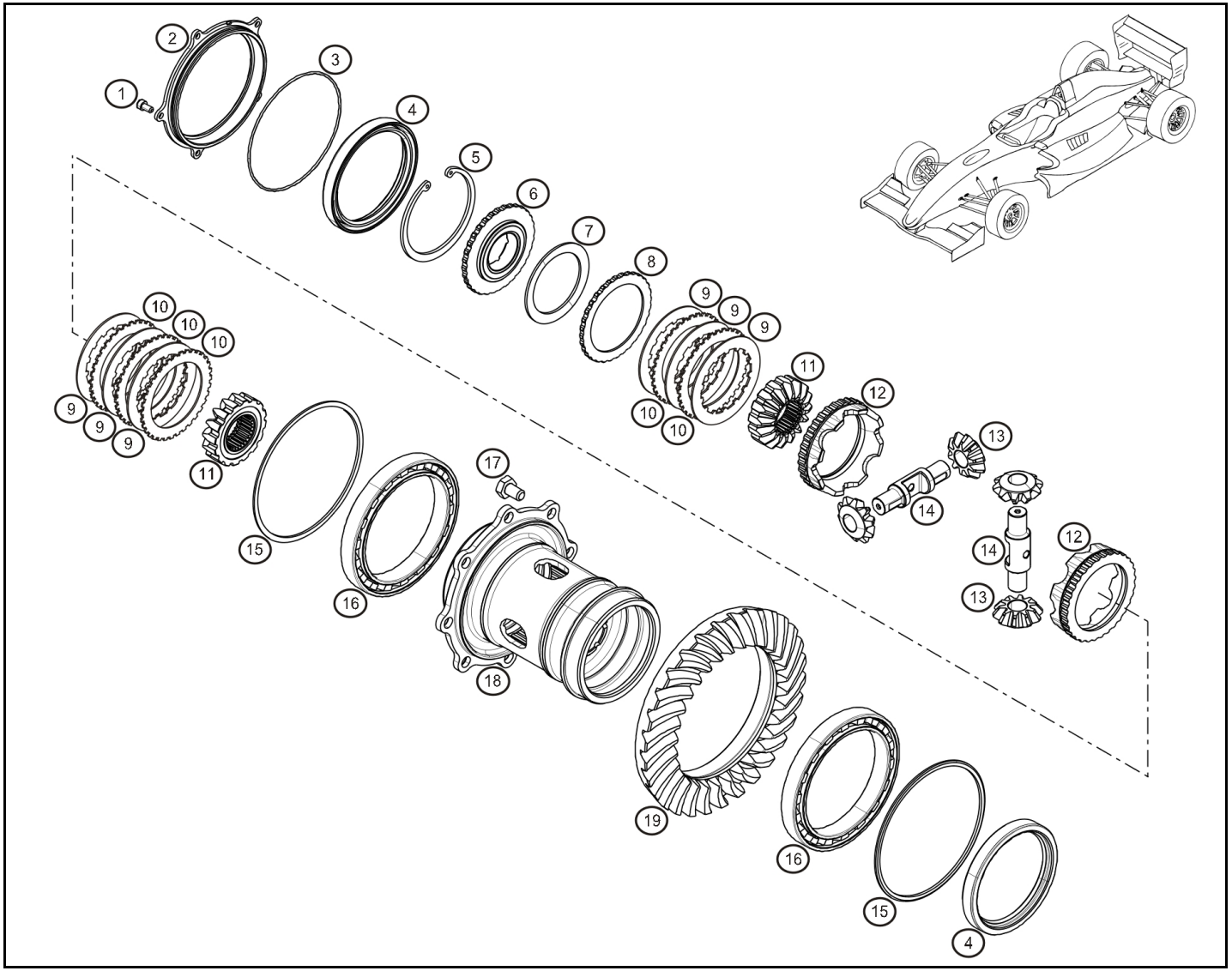

Rep.	Référence	Designation	Coef
	19 10 320 250	cale de réglage différentiel ép 2.50	1
16	**01 00 101 054**	Roulement à billes	1
17	**01 00 305 098**	Vis H M10x100 lg.16 cl 12.9	8
18	**01 01 910 300**	Boitier autobloquant	1
19	**93 01 910 011**	Couple conique 9x30	1

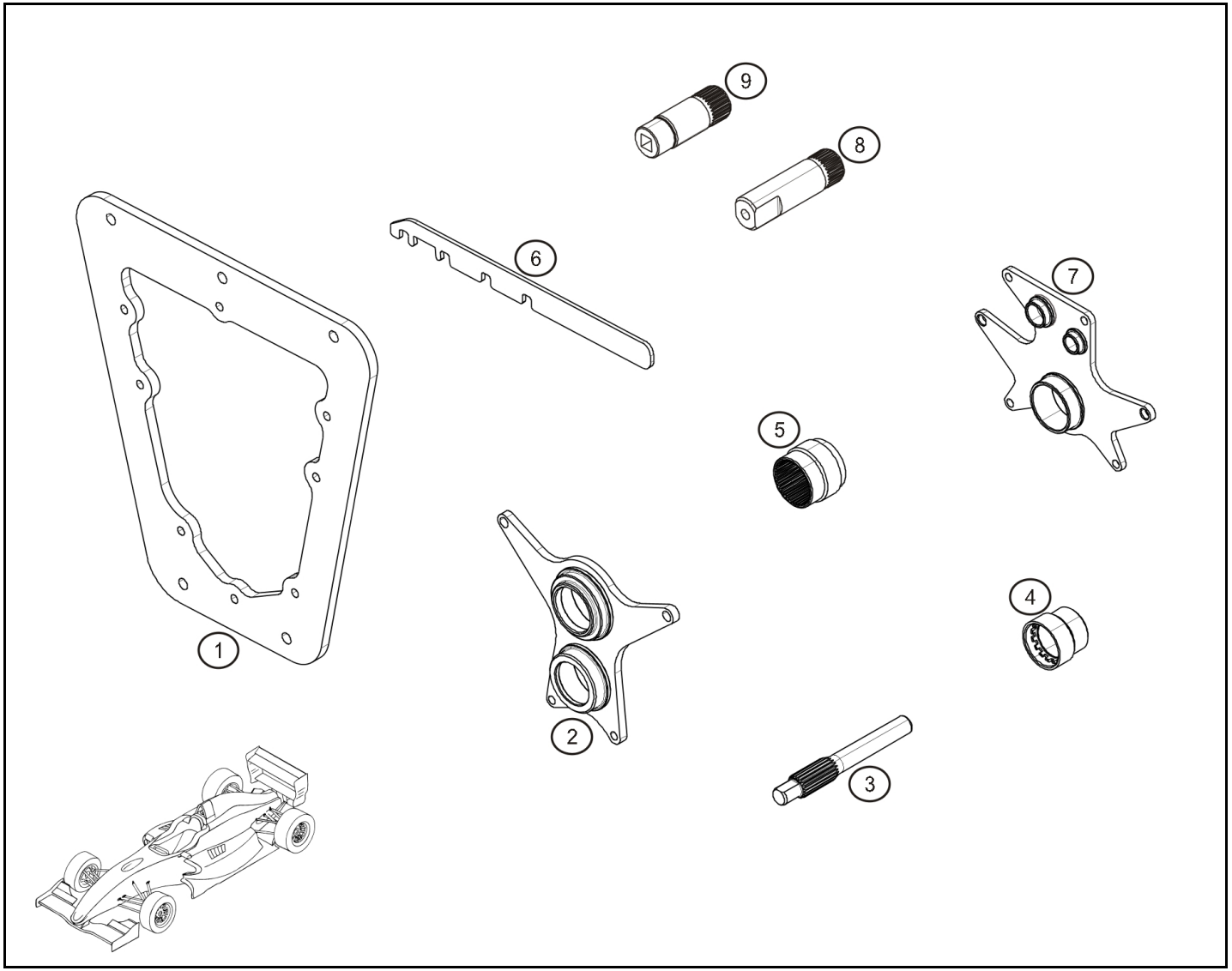

Rep.	Référence	Designation	Coef
1	**66 61 910 000**	Plaque de montage de boite	1
2	**66 61 910 007**	Plaque anti-écartement	1
3	**66 61 910 100**	Centreur d'embrayage	1
4	**66 61 910 110**	Douille d'écrou de primaire	1
5	**66 69 003 021**	Douille d'écrou de secondaire	1
6	**66 61 910 400**	Peigne à fourchettes	1
7	**66 61 910 405**	Outillage de controle de selection	1
8	**66 69 004 604**	Demi arbre coté D	1
9	**66 69 004 606**	Demi arbre coté G	1

juil.-2013

RENAULT SPORT

RENAULT

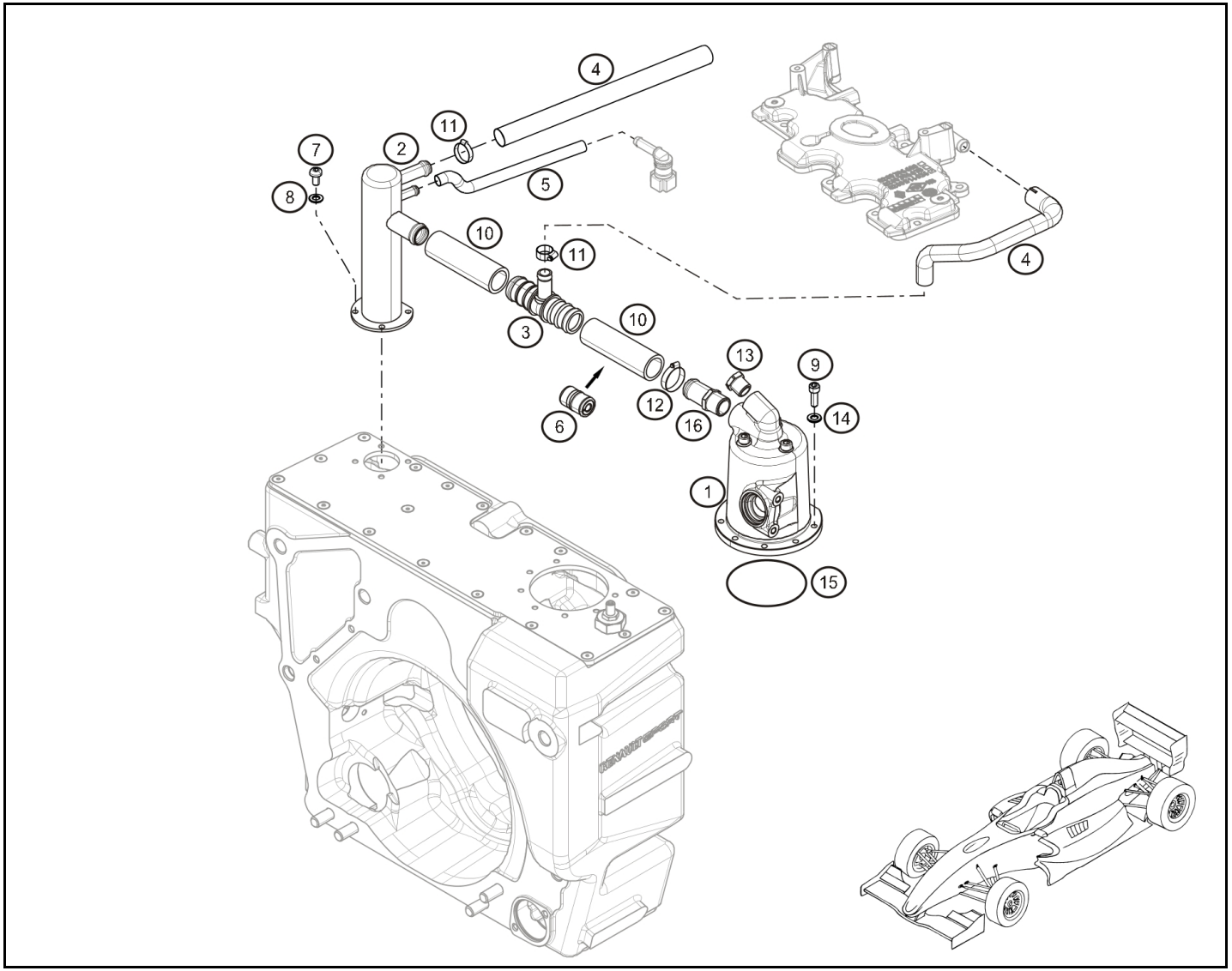

Rep.		Référence	Designation	Coef
1		**77 11 166 079**	Degaz vortex	1
2	®	**77 11 166 282**	Puit de dégazage	1
3		**77 11 166 884**	T pour durite après vortex	1
4		**77 11 166 284**	Durit dégazage	1
5		**77 11 166 365**	Tuyau dégazage BV	1
6		**07 11 166 879**	Clapet de bache	1
7		**77 11 156 958**	Vis CBHC M5-10	4
8		**77 11 154 878**	Rondelle Ø5	4
9		**77 11 162 233**	Vis CHC M5-15	7
10		**00 11 166 283**	Manchon droit Ø16 lg:85	2
11		**77 11 166 357**	Collier Ø16	1
12		**77 01 407 061**	Collier serrage Ø16-27	1
13		**77 11 166 885**	Bouchon vortex	1
14		**77 11 166 886**	Joint cuivre Ø5	7
15		**77 11 166 078**	Joint vortex viton 75x1.5	1
16		**77 11 166 093**	Raccord vortex	1

févr.-2014

FORMULA RENAULT 2.0

29.00

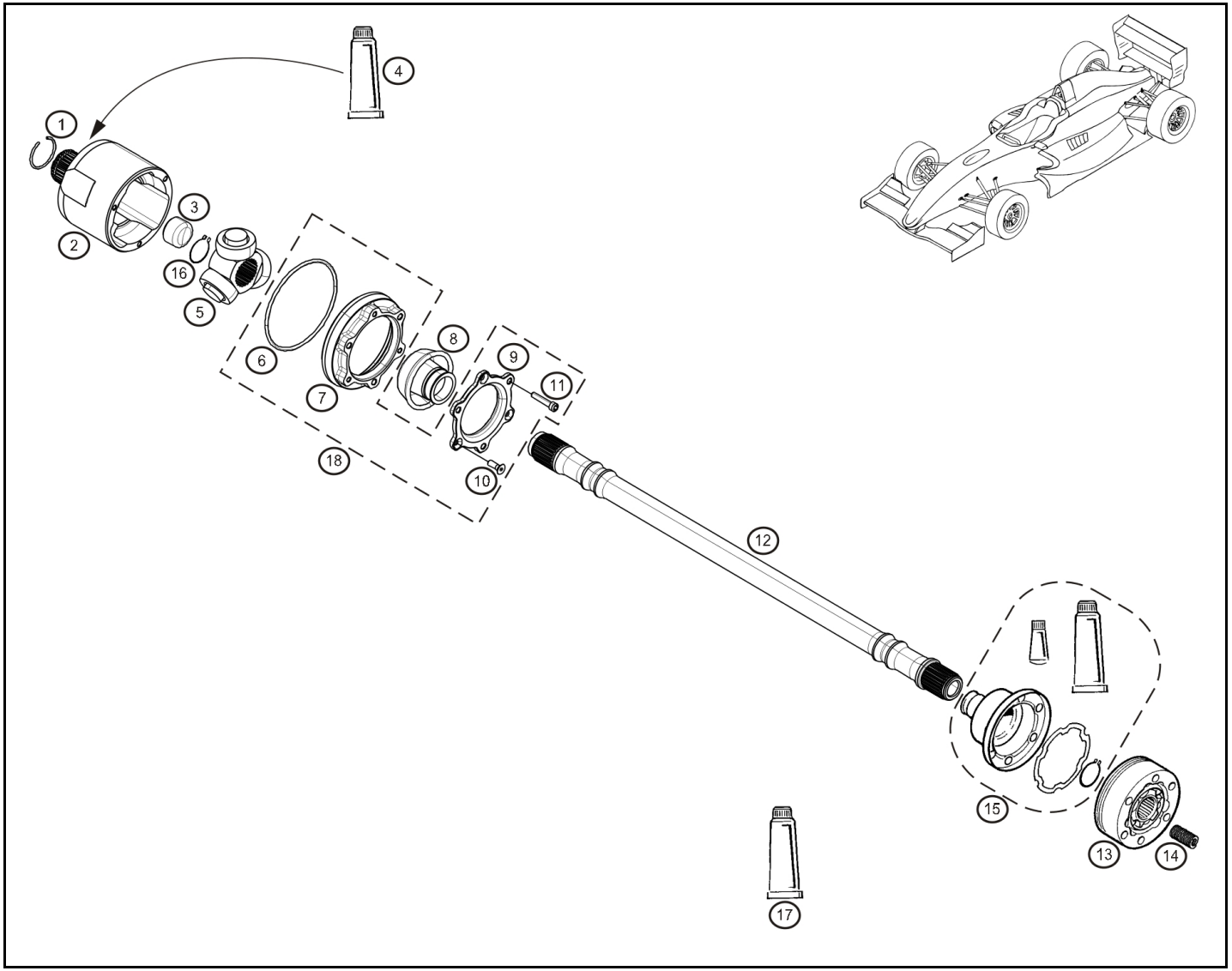

Rep.		Référence	Designation	Coef
1		**01 09 908 014**	Jonc RB 28	2
2		**01 19 107 001**	Entraineur équipé	2
3		**01 01 910 706**	Butée arbre de roue	2
4		**77 11 166 717**	Graisse tulipe	1
5		**77 11 150 539**	Tripode	2
6		**01 00 201 106**	Joint torique Ø86x3	2
7		**01 01 910 705**	Porte soufflet	2
8		**77 11 154 167**	Soufflet	2
9		**01 01 910 702**	Flasque porte soufflet	2
10		**01 00 303 062**	Vis FHC M5x16 cl.10	6
11		**01 00 301 490**	Vis CHC M5x25 cl.8	6
12	®	**77 11 166 090**	Bareau de transmission	2
13		**77 11 154 150**	Lobro	2
14		**77 11 166 144**	Ressort de transmission	2
15		**77 11 154 175**	Kit soufflet coté roue	2
16		**77 03 066 085**	Circlips Ø24	2
17		**77 11 127 025**	Graisse	1
18		**01 19 107 051**	Porte soufflet complet	2

janv.-2012

RENAULT SPORT

RENAULT

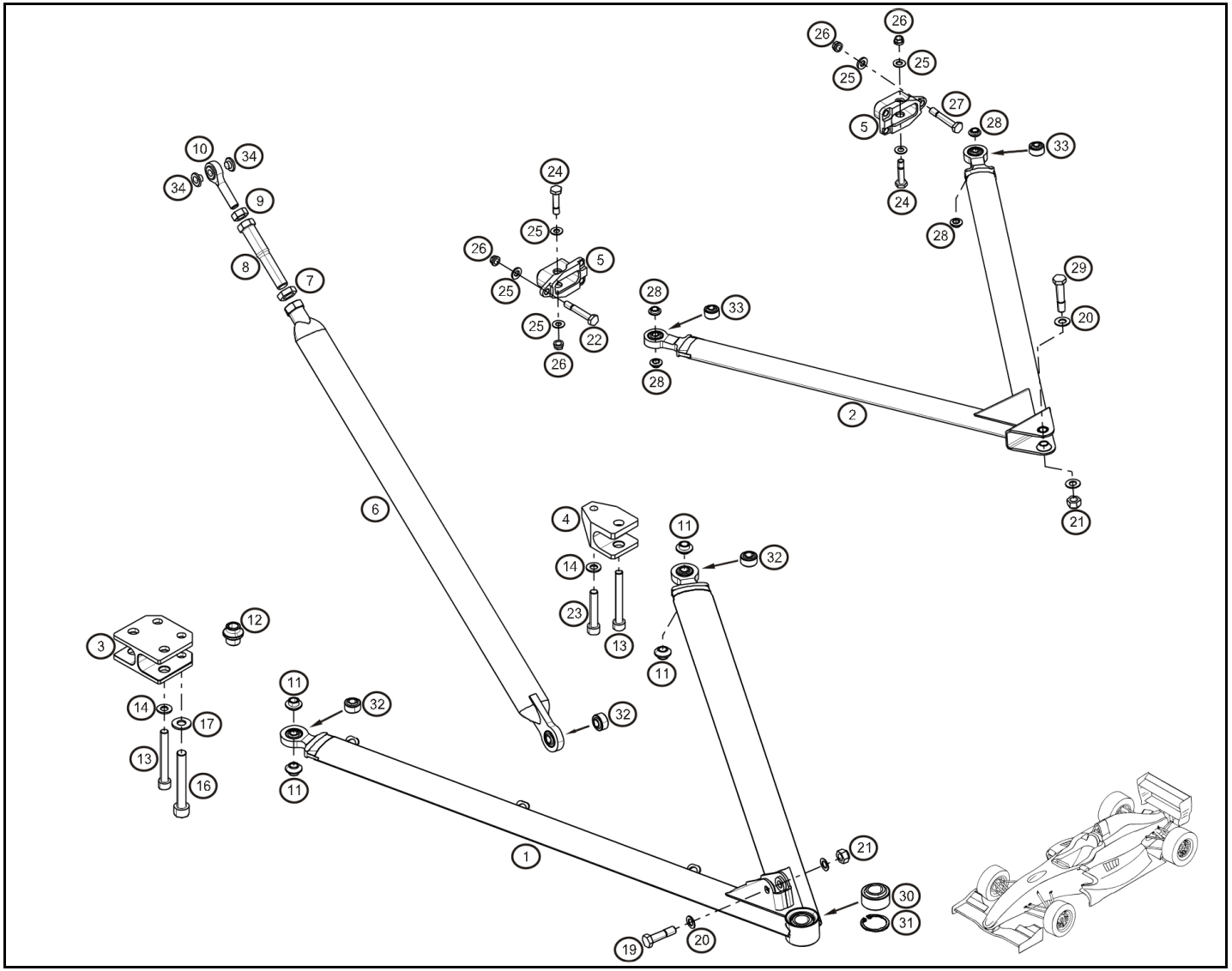

Rep.		Référence	Designation	Coef
1	®	**77 11 166 241**	Triangle inf. AVG	1
	®	**77 11 166 242**	Triangle inf. AVD	1
2	®	**77 11 166 243**	Triangle sup. AV	2
3	®	**77 11 166 244**	Support AV Triangle inf. AV	1
4	®	**77 11 166 245**	Support AR Triangle inf. AV	2
5	®	**77 11 166 246**	Support triangle sup. AV	4
6	®	**77 11 166 250**	Tirant de suspension AV	2
7		**77 11 166 386**	Ecrou bas 1/2 "pas à Gauche"	2
8	®	**77 11 166 835**	Regleur de push AV long	2
9		**77 11 166 385**	Ecrou bas 3/8	2
10		**77 11 166 254**	Rotule Tirant de suspension	2
11		**77 11 166 248**	Entretoise support triangle inf. AV	8
12		**77 11 166 249**	Entretoise support cable sécurité AV	2
13		**77 11 166 878**	Vis CHC M8-50 cl:12.9 (recoupé)	4
14		**77 11 154 791**	Rondelle	4
16		**77 11 064 819**	Vis CHC M10-50	2
17		**77 11 154 909**	Rondelle	4
19		**77 11 166 187**	Vis NAS 1305-14	2
20		**77 11 166 367**	Rondelle NAS T 5/16	4
21		**77 11 166 372**	Ecrou Nylstop 5/16	2
22		**77 11 159 447**	Vis NAS 1304-19	6
23		**77 11 156 928**	Vis CHC M8x125-30	2
24		**77 11 166 181**	Vis NAS 1104-13	1
25		**77 11 166 366**	Rondelle NAS T 1/4	1
26		**77 11 166 375**	Ecrou UNF 1/4	1
27		**77 11 154 700**	Vis AN4-14A	6
28		**77 11 166 247**	Entretoise support triangle sup. AV	8
29		**77 11 165 096**	Vis NAS 1305-16	2
30		**77 11 159 591**	Rotule	2
31		**77 11 068 418**	Anneau invérsé Ø30	2
32		**77 11 159 445**	Rotule	1
33		**00 11 166 243**	Rotule	1
34		**77 11 166 272**	Entretoise de rotule de tirant AV	2

févr.-2014

RENAULT SPORT

RENAULT

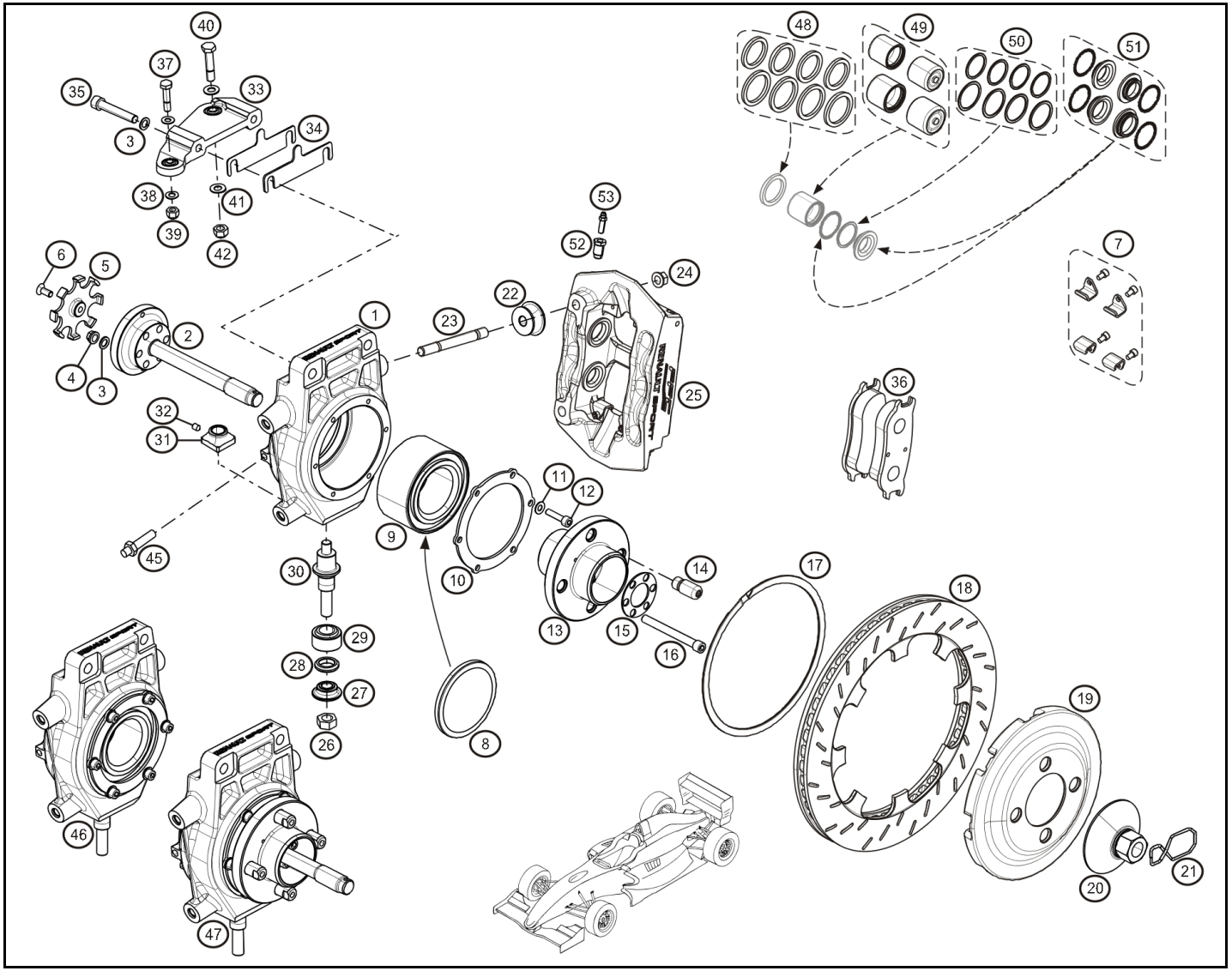

Rep.		Référence	Designation	Coef
1	®	**77 11 166 201**	Porte moyeu	2
2	®	**77 11 166 764**	Axe moyeu AV "pas à gauche"	1
	®	**77 11 166 202**	Axe moyeu AV	1
3		**77 11 126 887**	Rondelle sps Ø8	4
4		**77 11 166 376**	Ecrou UNF 5/16	2
5	®	**77 11 166 203**	Cible vitesse roue AV	2
6		**77 11 166 177**	Vis FHC M6-15	2
7		**77 11 166 915**	Kit butée de plaquettes PFC	2
8		**07 11 166 008**	Joint de roulement de roue	1
9		**77 11 166 008**	Roulement de roue	2
10	®	**77 11 166 206**	Plaque maintien roulement de roue	2
11		**77 11 166 368**	Rondelle NAS T 3/8	12
12		**77 11 166 205**	Vis CHC M6-25 Tb	4
13	®	**77 11 166 207**	Moyeu AV	2
14	®	**77 11 166 749**	Toc de roue Evo	8
15		**77 11 166 209**	Rondelle centre de moyeu	2
16		**77 11 166 236**	Vis moyeu AV	12
17		**77 11 166 908**	Clip fix. bol de Disque PFC	2
18		**77 11 166 905**	Disque G PFC	1
		77 11 166 906	Disque D PFC	1
19		**77 11 166 907**	Bol de disque PFC	2
20		**77 11 166 213**	Ecrou de roue	1
		77 11 166 766	Ecrou de roue "pas à gauche"	1
21		**77 11 154 471**	Goupille arrêt	2
22	®	**77 11 166 227**	Cale d'étrier	2
23		**77 11 166 920**	Kit Goujons + ecrous étrier frein PFC	2
24		**77 11 166 921**	Ecrou Knut M10x125	4
25		**77 11 166 901**	Etrier AVG PFC	1
		77 11 166 902	Etrier AVD PFC	1
26		**77 11 166 374**	Ecrou Nylstop 7/16	2
27	®	**77 11 166 219**	Rondelle rotule triangle / moyeu	2
28		**77 11 166 218**	Entretoise rotule triangle / moyeu	2
29		**77 11 159 591**	Rotule	2
30		**77 11 166 770**	Axe porte moyeu AV evo	2
31		**77 11 166 719**	Ecrou axe porte-moyeu AR évo2	2
32		**77 11 166 714**	Vis Hc M6-8 pointeau	2
33	®	**77 11 166 220**	Jeantaud G moyeu AV	1
	®	**77 11 166 221**	Jeantaud D moyeu AV	1
34	®	**77 11 166 222**	Cale de carrossage 1mm	1
	®	**77 11 166 223**	Cale de carrossage 1.5mm	1
	®	**77 11 166 224**	Cale de carrossage 2mm	1
	®	**77 11 166 225**	Cale de carrossage 3mm	1

juin-2014

RENAULT SPORT

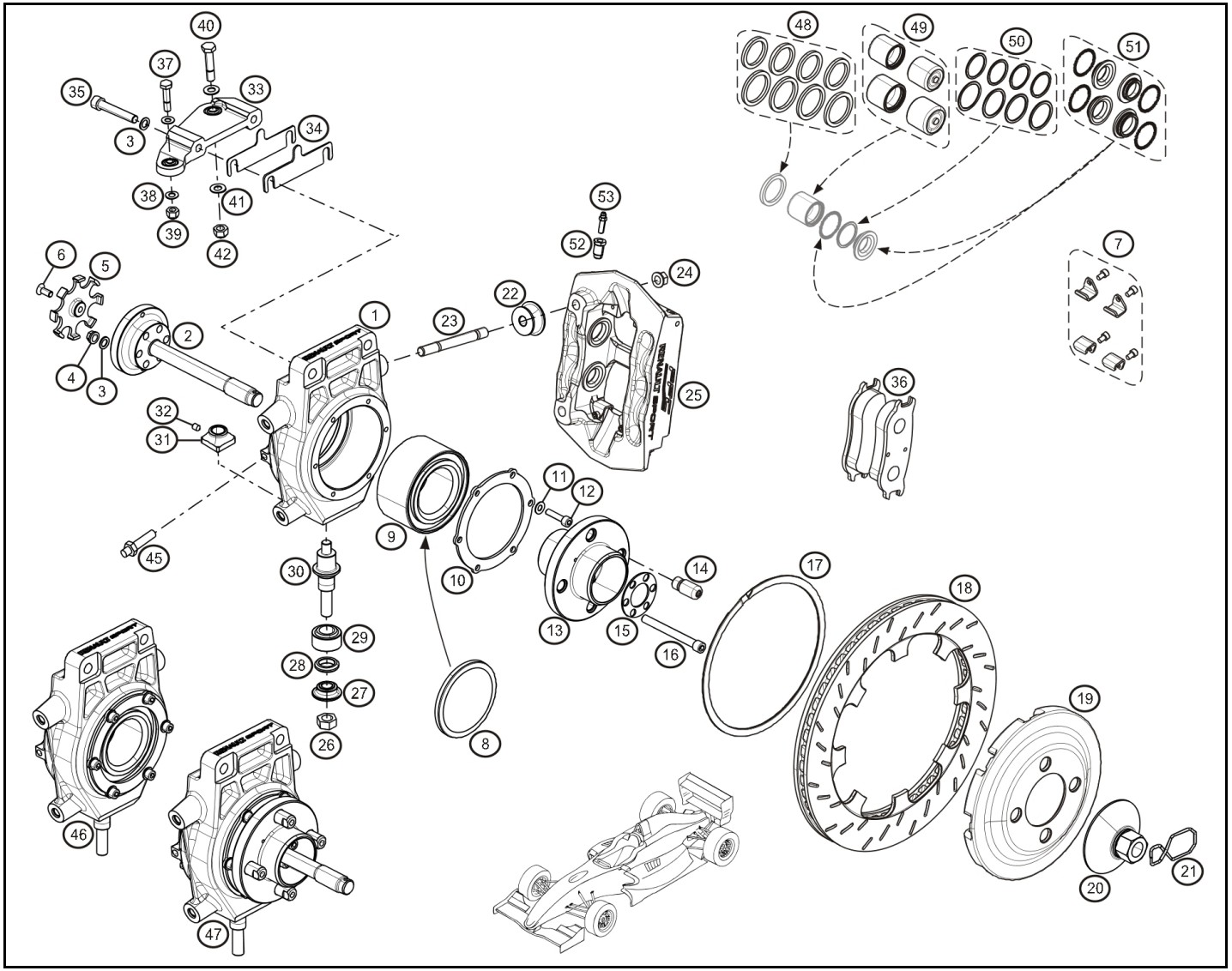

Rep.		Référence	Designation	Coef
	®	**77 11 166 226**	Cale de carrossage 5mm	1
35		**77 11 166 587**	Vis CHC M8-50 cl:12.9	4
36		**77 11 166 909**	Plaquettes PFC 11	1
		77 11 166 910	Plaquettes PFC 13	1
37		**77 11 166 185**	Vis NAS 1304-12	1
38		**77 11 166 366**	Rondelle NAS T 1/4	1
39		**77 11 166 371**	Ecrou Nylstop 1/4	2
40		**77 11 165 096**	Vis NAS 1305-16	2
41		**77 11 166 367**	Rondelle NAS T 5/16	1
42		**77 11 166 372**	Ecrou Nylstop 5/16	2
45		**77 11 166 105**	Capteur de vitesse roue	1
46	®	**77 11 166 680**	Porte moyeu AV avec roulement	2
47	®	**00 11 166 682**	Porte moyeu AVG assemblé	1
	®	**77 11 166 682**	Porte moyeu AVD assemblé	1
48		**77 11 166 912**	Kit joints piston PFC	1
49		**77 11 166 911**	Kit piston PFC	2
50		**77 11 166 914**	Kit joints isolation pistons PFC	1
51		**77 11 166 913**	Kit protections pistons PFC	2
52		**77 11 166 917**	Kit insert de vis de purge PFC	2
53		**77 11 166 916**	Kit vis de purge PFC	1

juin-2014

RENAULT SPORT

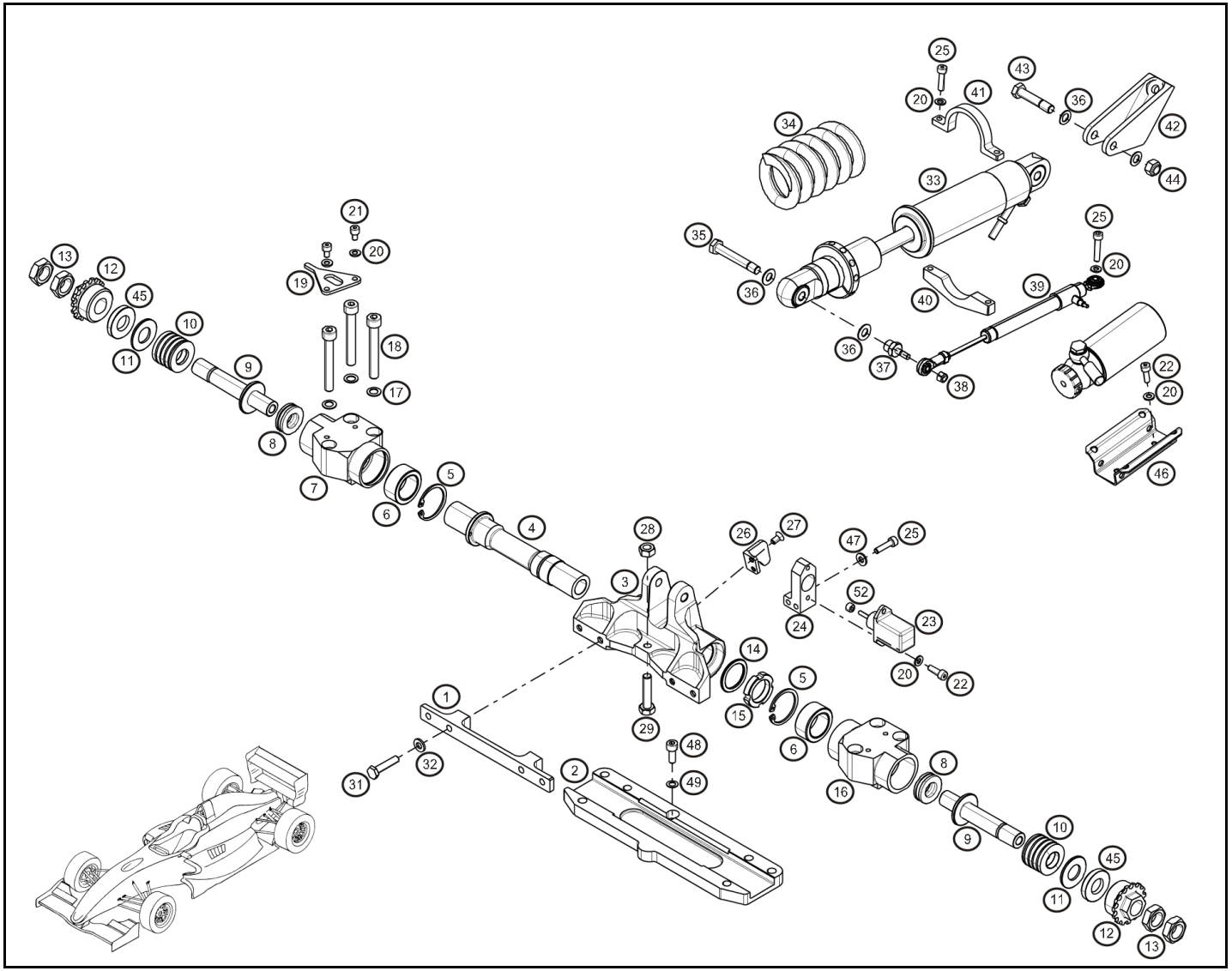

Rep.		Référence	Designation	Coef
1	®	**77 11 166 500**	Renfort de basculeur AV	1
2		**77 11 166 501**	Platine de basculeur AV	1
3	®	**77 11 166 502**	Basculeur AV	1
4	®	**77 11 166 503**	Axe de basculeur AV	1
5		**77 11 166 176**	Circlips int. Ø35	2
6		**77 11 166 535**	Roulement de barsculeur AV	2
7	®	**77 11 166 504**	Palier G de basculeur AV	1
8		**77 11 166 508**	Roulement	2
9		**77 11 166 509**	Axe de Bellevilles	2
10		**77 11 166 510**	Bellevilles	6
11	®	**77 11 166 511**	Rondelle de Bellevilles	2
12	®	**77 11 166 512**	Ecrou de réglage Bellevilles	2
13		**77 11 166 513**	Ecrou	4
14		**77 11 166 506**	Rondelle d'axe de basculeur AV	1
15		**77 11 166 507**	Ecrou d'axe de basculeur AV	1
16	®	**77 11 166 505**	Palier D de basculeur AV	1
17		**77 11 126 887**	Rondelle sps Ø8	6
18		**77 11 128 929**	Vis CHC M8-60 Cl:12.9	6
19		**77 11 166 514**	Arrêt d'écrou	2
20		**77 11 154 878**	Rondelle Ø5	2
21		**77 11 165 627**	Vis CHC M5-12 cl:12.9	4
22		**77 11 166 397**	Vis CHC M5-15	2
23		**77 11 166 107**	Capteur anti-roulis	1
24		**77 11 166 515**	Support capteur anti-roulis	1
25		**77 11 158 342**	Vis CHC M5-20 cl:12.9	2
26		**77 11 166 516**	Patte pour capteur anti-roulis	1
27		**77 11 166 393**	Vis FHC M5-10	2
28		**77 11 166 392**	Ecrou H M8	1
29		**77 11 166 707**	Vis butée de basculeur AV	1
31		**77 11 166 182**	Vis NAS 1104-14	4
32		**77 11 166 369**	Rondelle NAS S 1/4	4
33		**77 11 166 031**	Amortisseur AV	1
34		**77 11 166 040**	Ressort 700	1
		77 11 166 041	Ressort 800	1
		77 11 166 042	Ressort 900	1
35		**77 11 166 184**	Vis NAS 1105-27	1
36		**77 11 166 370**	Rondelle NAS S 5/16	4
37		**77 11 166 517**	Support capteur débattement AV	1
38		**77 03 034 007**	Ecrou Nylstop M5	1
39		**77 11 166 106**	Capteur de débattement suspension	1
		77 11 166 759	Capteur de débattement suspension "Option"	1
40	®	**77 11 166 518**	1/2 coquille inf. capteur débat	1

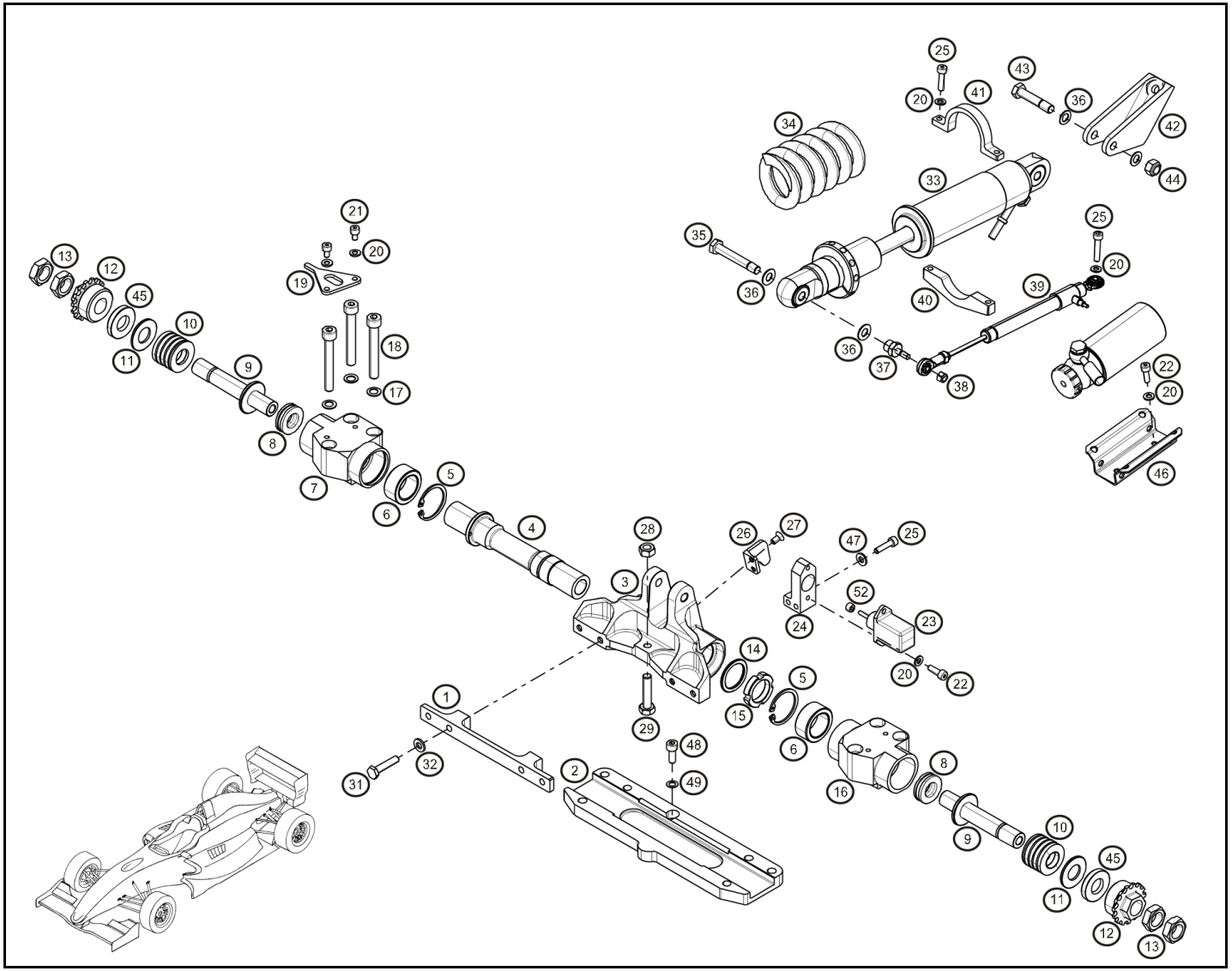

Rep.		Référence	Designation	Coef
41	®	**77 11 166 519**	1/2 coquille sup. capteur débat	1
42	®	**77 11 166 521**	Support amortisseur AV sur coque	1
43		**77 11 166 189**	Vis NAS 1305-18	1
44		**77 11 166 372**	Ecrou Nylstop 5/16	1
45		**77 11 166 273**	Cale alu de basculeur AV 3mm	2
		77 11 166 274	Cale alu de basculeur AV 5mm	2
		77 11 166 275	Cale alu de basculeur AV 8mm	2
46		**77 11 166 520**	Support bombonne amortisseur AV	1
47		**77 11 126 780**	Rondelle sps Ø5	2
48		**77 11 128 925**	Vis CHC M6-20	1
49		**77 11 126 686**	Rondelle sps Ø6	1
52		**77 11 159 495**	Capuchon plastique	1

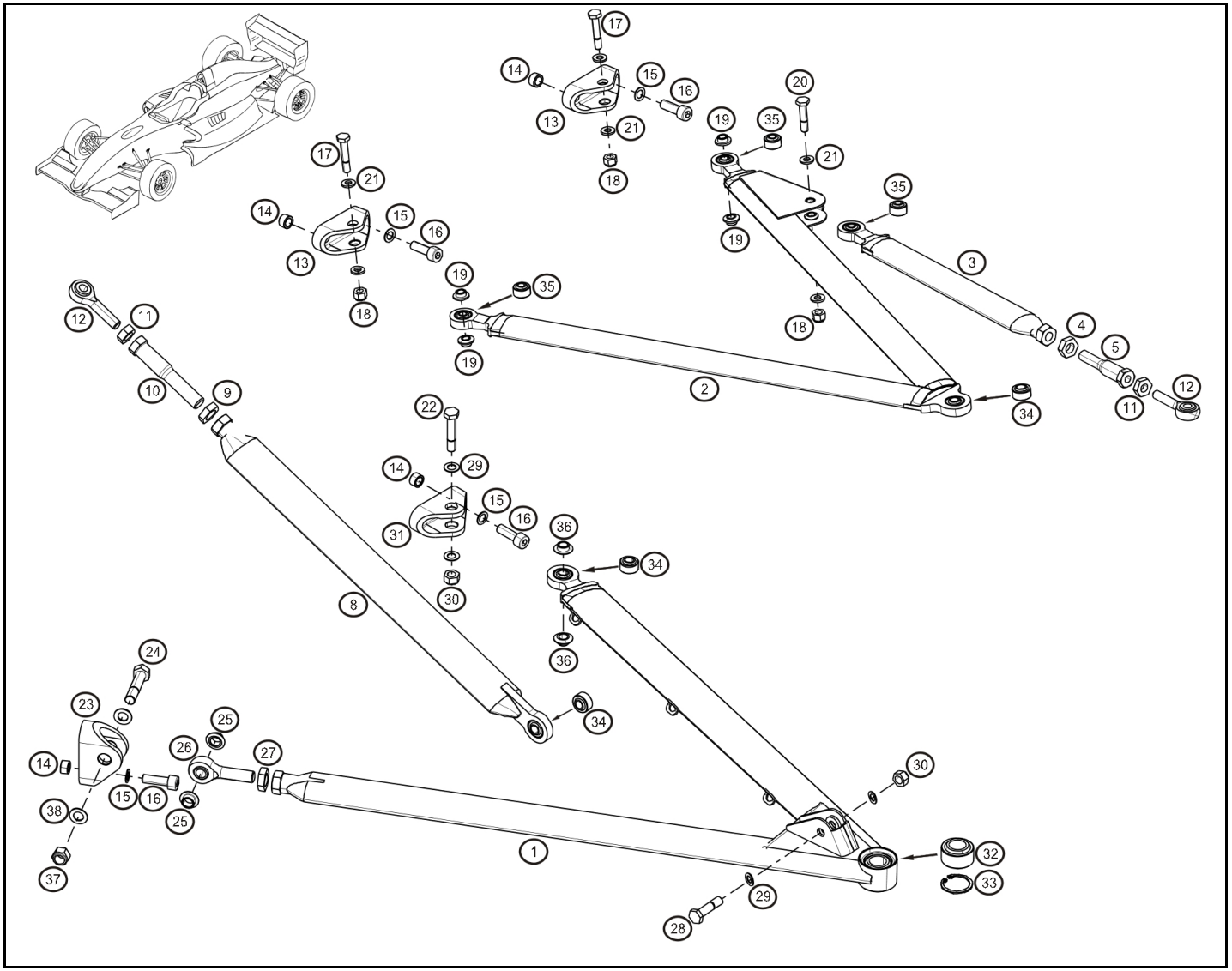

Rep.		Référence	Designation	Coef
1	®	**77 11 166 256**	Triangle inf. ARG	1
	®	**77 11 166 257**	Triangle inf. ARD	1
2	®	**77 11 166 258**	Triangle sup. AR	2
3		**77 11 166 259**	Biellette de triangle sup. AR	2
4		**77 11 166 260**	Ecrou de régleur de biellette de triangle sup. AR	2
5	®	**77 11 166 767**	Régleur de pince AR Evo	2
8	®	**77 11 166 255**	Tirant de suspension AR	2
9		**77 11 166 386**	Ecrou bas 1/2 "pas à Gauche"	2
10	®	**77 11 166 340**	Regleur de push long	2
11		**77 11 166 385**	Ecrou bas 3/8	4
12		**77 11 166 254**	Rotule Tirant de suspension	4
13	®	**77 11 166 850**	Chape sup triangle AR	4
14		**77 11 166 265**	Centreur chape triangle AR	8
15		**77 11 126 887**	Rondelle sps Ø8	16
16		**77 11 153 535**	Vis CHC M8-25	16
17		**77 11 166 877**	Vis NAS 1304-16	4
18		**77 11 166 371**	Ecrou Nylstop 1/4	4
19		**77 11 166 851**	Entretoise chape sup triangle AR	8
20		**77 11 166 185**	Vis NAS 1304-12	2
21		**77 11 166 366**	Rondelle NAS T 1/4	4
22		**77 11 166 188**	Vis NAS 1305-17	2
23	®	**77 11 166 271**	Chape AV triangle inf. AR	2
24		**77 11 166 191**	Vis NAS 1306-18	2
25		**77 11 166 268**	Entretoise chape triangle inf. AR	4
26		**77 11 166 269**	Rotule triangle inf. AR	2
27		**77 11 166 387**	Ecrou bas 7/16	2
28		**77 11 166 187**	Vis NAS 1305-14	2
29		**77 11 166 367**	Rondelle NAS T 5/16	8
30		**77 11 166 372**	Ecrou Nylstop 5/16	4
31	®	**77 11 166 852**	Chape inf triangle AR	2
32		**77 11 159 591**	Rotule	2
33		**77 11 068 418**	Anneau invérsé Ø30	2
34		**77 11 159 445**	Rotule	1
35		**00 11 166 243**	Rotule	1
36		**77 11 166 853**	Entretoise chape inf triangle AR	4
37		**77 11 166 373**	Ecrou Nylstop 3/8 UNF	2
38		**77 11 166 368**	Rondelle NAS T 3/8	4

févr.-2014

RENAULT SPORT

RENAULT

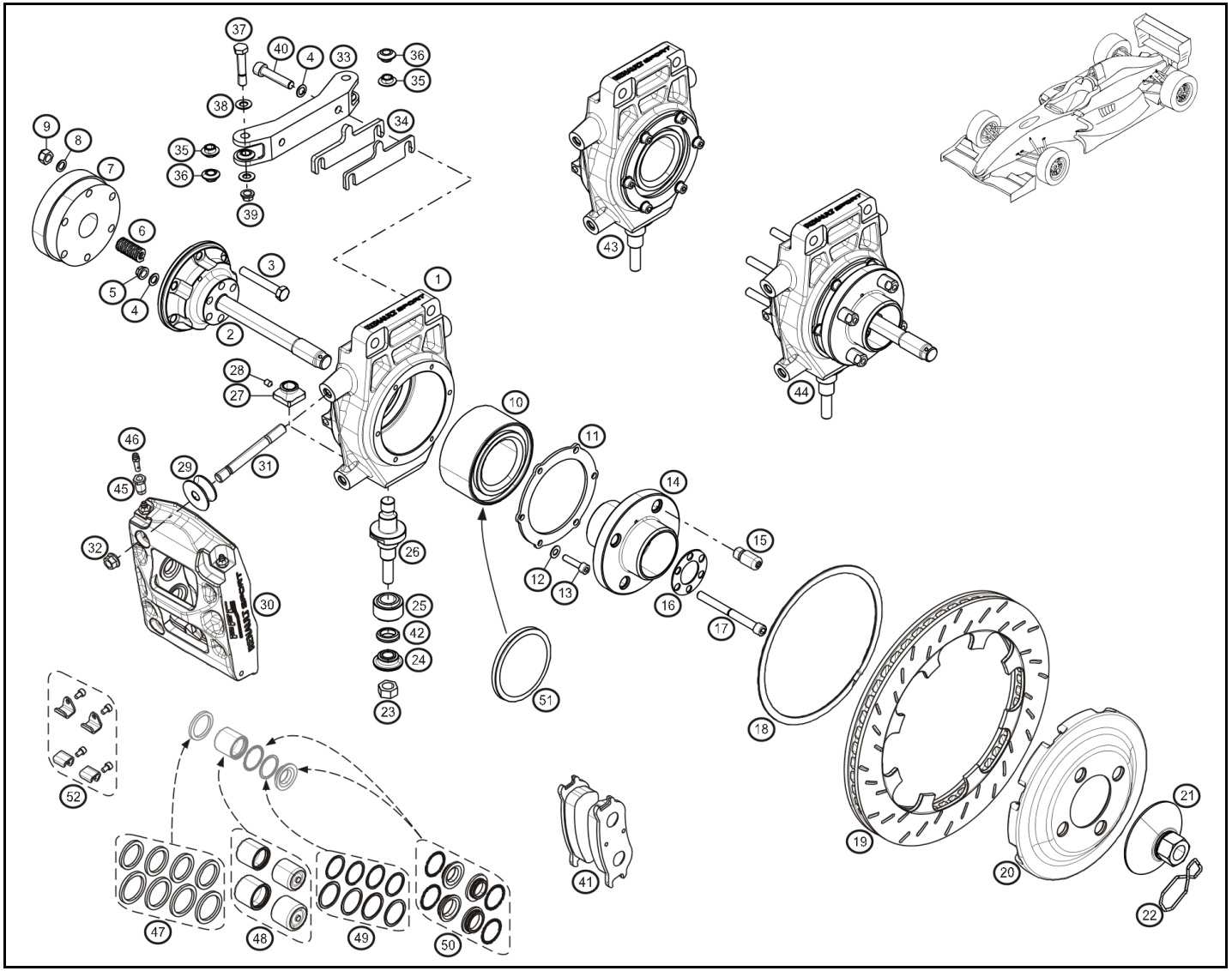

Rep.		Référence	Designation	Coef
1	®	**77 11 166 201**	Porte moyeu	2
2	®	**77 11 166 229**	Axe moyeu AR	1
	®	**77 11 166 765**	Axe moyeu AR "pas à gauche"	1
3		**07 11 166 238**	Vis H modifié moyeu / lobro	12
4		**77 11 126 887**	Rondelle sps Ø8	12
5		**77 11 166 376**	Ecrou UNF 5/16	12
6		**77 11 166 144**	Ressort de transmission	2
7		**77 11 154 150**	Lobro	2
8		**77 11 166 370**	Rondelle NAS S 5/16	12
9		**77 03 034 237**	Ecrou Nylstop M8	12
10		**77 11 166 008**	Roulement de roue	2
11	®	**77 11 166 206**	Plaque maintien roulement de roue	2
12		**77 11 166 368**	Rondelle NAS T 3/8	12
13		**77 11 166 205**	Vis CHC M6-25 Tb	12
14	®	**77 11 166 207**	Moyeu AV	2
15	®	**77 11 166 749**	Toc de roue Evo	8
16		**77 11 166 209**	Rondelle centre de moyeu	2
17		**77 11 166 237**	Vis moyeu AR	12
18		**77 11 166 908**	Clip fix. bol de Disque PFC	2
19		**77 11 166 905**	Disque G PFC	1
		77 11 166 906	Disque D PFC	1
20		**77 11 166 907**	Bol de disque PFC	2
21		**77 11 166 213**	Ecrou de roue	1
		77 11 166 766	Ecrou de roue "pas à gauche"	1
22		**77 11 154 471**	Goupille arrêt	2
23		**77 11 166 374**	Ecrou Nylstop 7/16	2
24	®	**77 11 166 219**	Rondelle rotule triangle / moyeu	2
25		**77 11 159 591**	Rotule	2
26		**77 11 166 718**	Axe porte-moyeu AR évo2	2
27		**77 11 166 719**	Ecrou axe porte-moyeu AR évo2	2
28		**77 11 166 714**	Vis Hc M6-8 pointeau	6
29	®	**77 11 166 227**	Cale d'étrier	4
30		**77 11 166 903**	Etrier ARG PFC	1
		77 11 166 904	Etrier ARD PFC	1
31		**77 11 166 920**	Kit Goujons + ecrous étrier frein PFC	2
32		**77 11 166 921**	Ecrou Knut M10x125	4
33	®	**77 11 166 234**	Jeantaud ARG assy	1
	®	**77 11 166 235**	Jeantaud ARD assy	1
34	®	**77 11 166 224**	Cale de carrossage 2mm	2
	®	**77 11 166 226**	Cale de carrossage 5mm	2
35		**77 11 166 240**	Entretoise jeantaud 3	2
36		**77 11 166 239**	Entretoise jeantaud 3mm	2

juin-2014

RENAULT SPORT

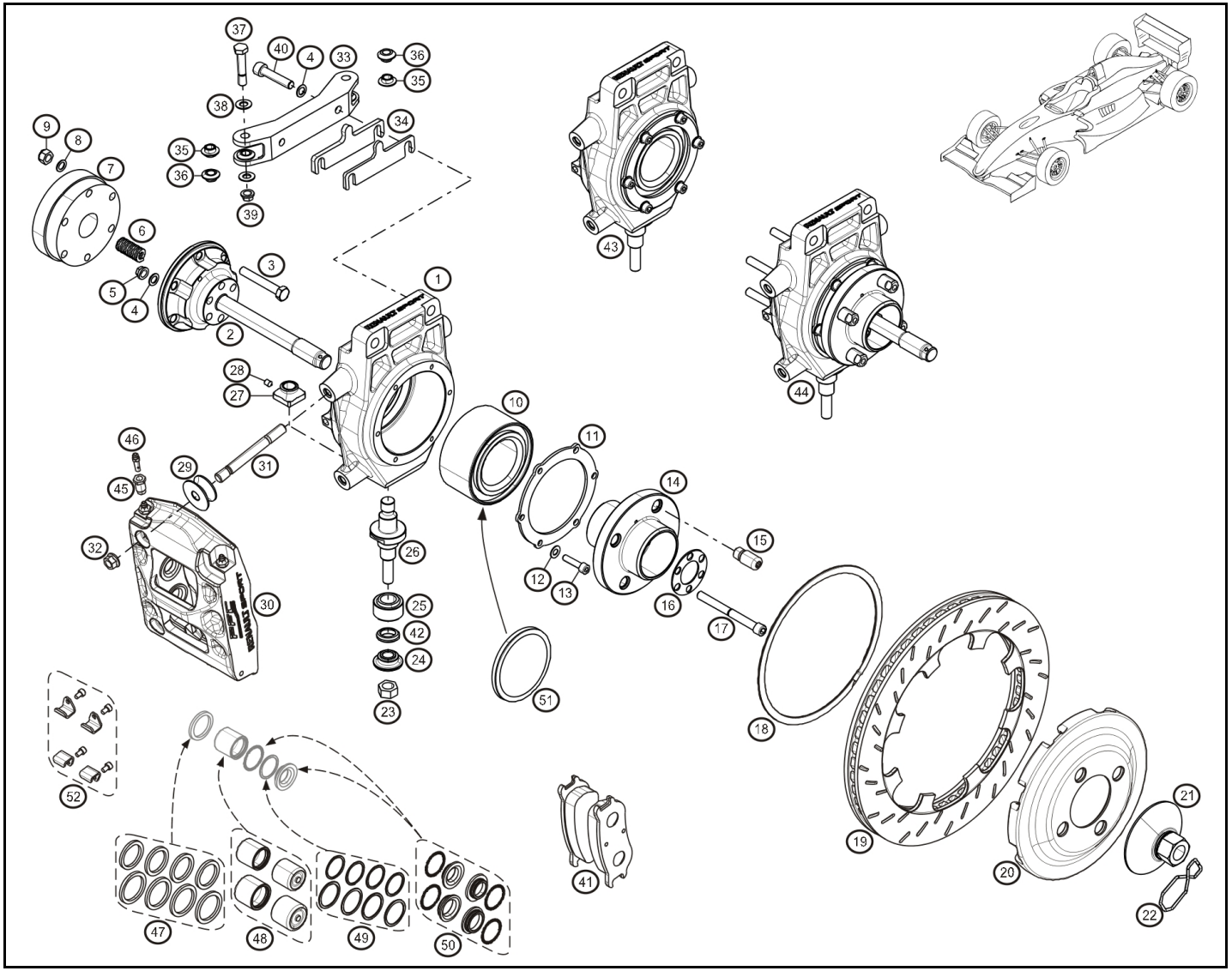

Rep.		Référence	Designation	Coef
37		**77 11 166 188**	Vis NAS 1305-17	4
38		**77 11 166 367**	Rondelle NAS T 5/16	8
39		**77 11 166 372**	Ecrou Nylstop 5/16	4
40		**77 11 154 904**	Vis CHC M8-35 cl.12.9	4
41		**77 11 166 909**	Plaquettes PFC 11	1
		77 11 166 910	Plaquettes PFC 13	1
42		**77 11 166 218**	Entretoise rotule triangle / moyeu	2
43	®	**77 11 166 681**	Porte moyeu AR avec roulement	1
44	®	**00 11 166 683**	Porte moyeu ARG assemblé	1
	®	**77 11 166 683**	Porte moyeu ARD assemblé	1
45		**77 11 166 917**	Kit insert de vis de purge PFC	2
46		**77 11 166 916**	Kit vis de purge PFC	1
47		**77 11 166 912**	Kit joints piston PFC	1
48		**77 11 166 911**	Kit piston PFC	2
49		**77 11 166 914**	Kit joints isolation pistons PFC	1
50		**77 11 166 913**	Kit protections pistons PFC	2
51		**07 11 166 008**	Joint de roulement de roue	1
52		**77 11 166 915**	Kit butée de plaquettes PFC	2

juin-2014

RENAULT SPORT

RENAULT

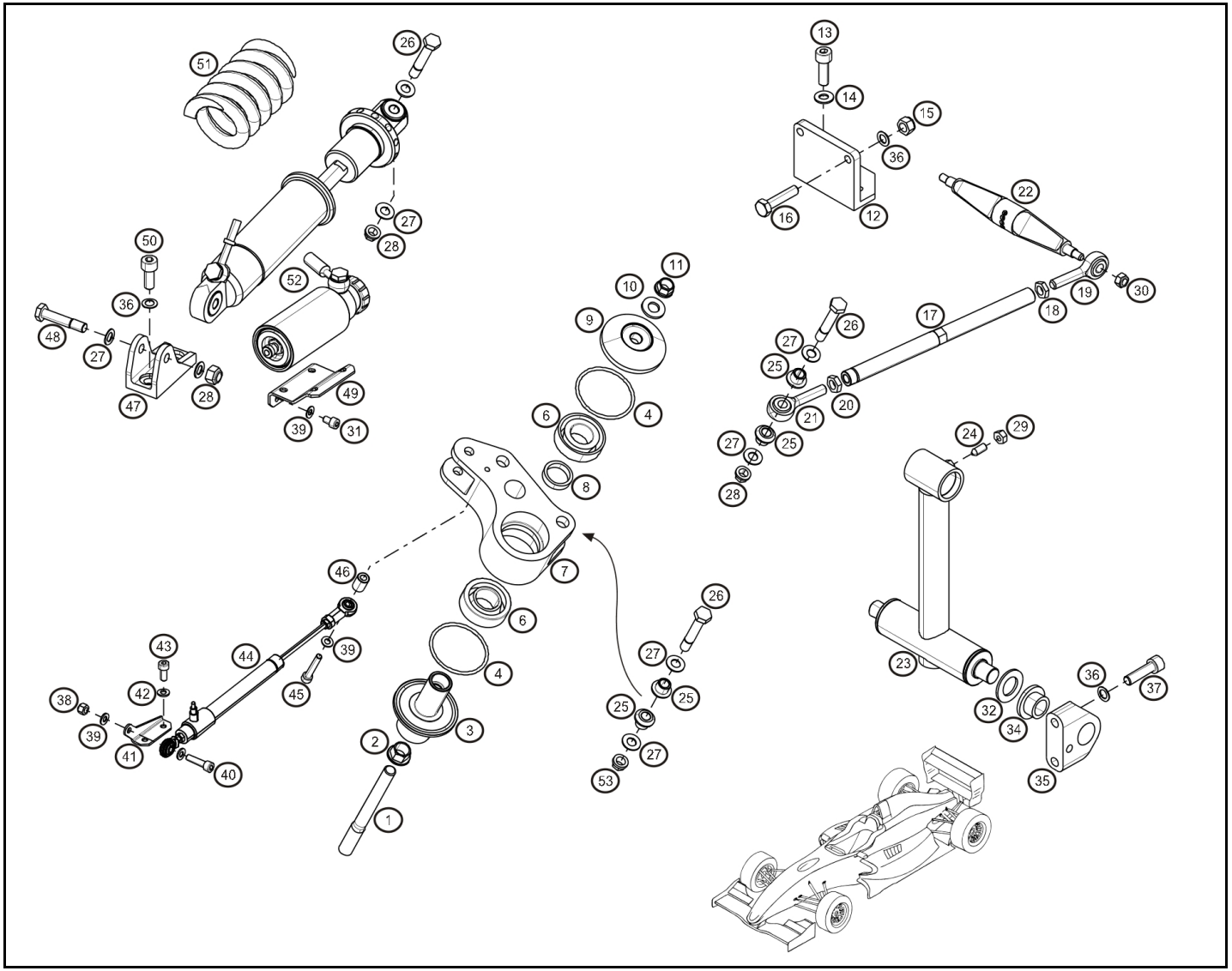

Rep.		Référence	Designation	Coef
1		**77 11 166 522**	Goujon de basculeur AR	2
2		**77 11 159 603**	Ecrou frein 12PH135M	2
3	®	**77 11 166 523**	Axe de basculeur AR	2
4		**77 11 166 524**	Joint torique de basculeur AR	4
6		**77 11 166 526**	Roulement de basculeur AR	4
7	®	**77 11 166 527**	Basculeur AR	2
8		**77 11 166 544**	Entretoise de roulements 6.30mm	2
		77 11 166 545	Entretoise de roulements 6.35mm	2
		77 11 166 546	Entretoise de roulements 6.40mm	2
9	®	**77 11 166 529**	Couvercle de basculeur AR	2
10		**77 11 154 909**	Rondelle	2
11		**77 11 154 715**	Ecrou M10	2
12	®	**77 11 166 543**	Support d'arret de basculeur AR	1
13		**77 11 153 535**	Vis CHC M8-25	3
14		**77 11 154 791**	Rondelle	3
15		**77 11 166 392**	Ecrou H M8	2
16		**77 11 166 394**	Vis H M8-35	2
17	®	**77 11 166 531**	Tirant de basculeur AR	2
18		**77 11 159 635**	Ecrou	2
19		**77 11 159 639**	Rotule	2
20		**77 11 159 636**	Ecrou "pas à gauche"	2
21		**77 11 159 640**	Rotule "pas à gauche"	2
22	®	**77 11 166 532**	Couteau de barre anti-roulis AR 5mm	1
	®	**77 11 166 528**	Couteau de barre anti-roulis AR 7mm	1
23	®	**77 11 166 533**	Barre anti-roulis AR	1
24		**77 11 166 525**	Vis pointeau de BAR	1
25		**77 11 166 530**	Entretoise de basculeur AR	8
26		**77 11 166 190**	Vis NAS 1305-22	6
27		**77 11 166 367**	Rondelle NAS T 5/16	16
28		**77 11 166 372**	Ecrou Nylstop 5/16	8
29		**77 11 159 647**	Ecrou H M6	1
30		**77 03 034 008**	Ecrou Nylstop M6	2
31		**77 11 154 763**	Vis CHC M5-10	4
32		**77 11 166 534**	Rondelle de barre anti-roulis AR	4
34		**77 11 166 536**	Roulement de barre anti-roulis AR	2
35	®	**77 11 166 537**	Support de barre anti-roulis ARG	1
	®	**77 11 166 538**	Support de barre anti-roulis ARD	1
36		**77 11 126 887**	Rondelle sps Ø8	10
37		**77 11 156 928**	Vis CHC M8x125-30	4
38		**77 03 034 007**	Ecrou Nylstop M5	2
39		**77 11 154 878**	Rondelle Ø5	6

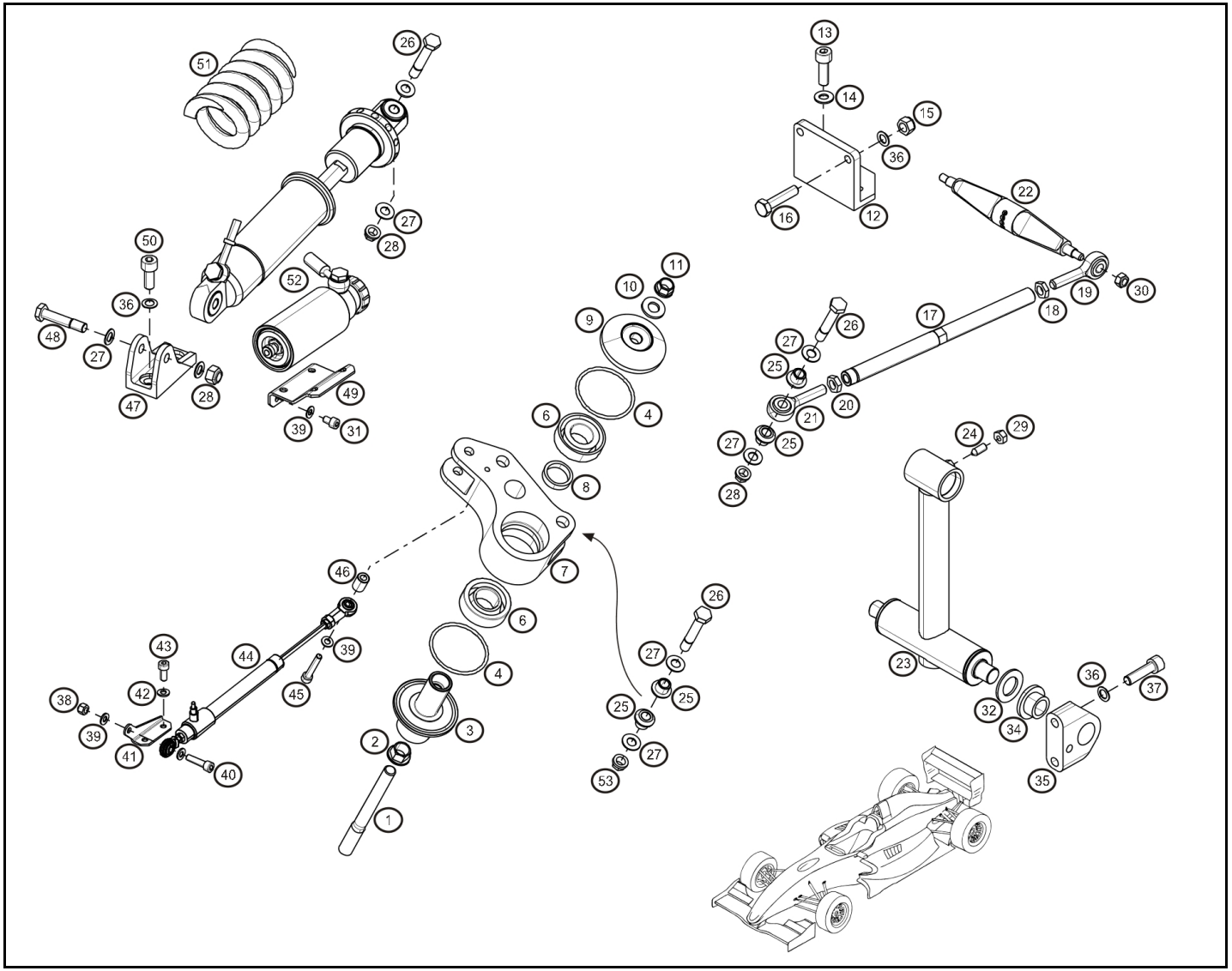

Rep.		Référence	Designation	Coef
40		**77 11 158 342**	Vis CHC M5-20 cl:12.9	2
41		**77 11 166 547**	Support capteur débatement ARG	1
		77 11 166 548	Support capteur débatement ARD	1
42		**77 11 156 946**	Rondelle contacte Ø6x14 ép:1,2	1
43		**77 11 050 540**	Vis CHC M6-12 cl:12.9	2
44		**77 11 166 106**	Capteur de débattement suspension	2
		77 11 166 759	Capteur de débattement suspension "Option"	2
45		**77 11 154 769**	Vis	2
46		**77 11 166 542**	Entretoise	2
47	®	**77 11 166 539**	Support amortisseur AR	2
48		**77 11 166 189**	Vis NAS 1305-18	2
49		**77 11 166 540**	Support de bombonne AR	2
50		**77 11 166 396**	Vis CHC M8-20	4
51		**77 11 166 041**	Ressort 800	2
		77 11 166 042	Ressort 900	2
		77 11 166 141	Ressort 1000	2
52		**77 11 166 032**	Amortisseur ARG	1
		77 11 166 033	Amortisseur ARD	1
53		**77 11 166 376**	Ecrou UNF 5/16	2

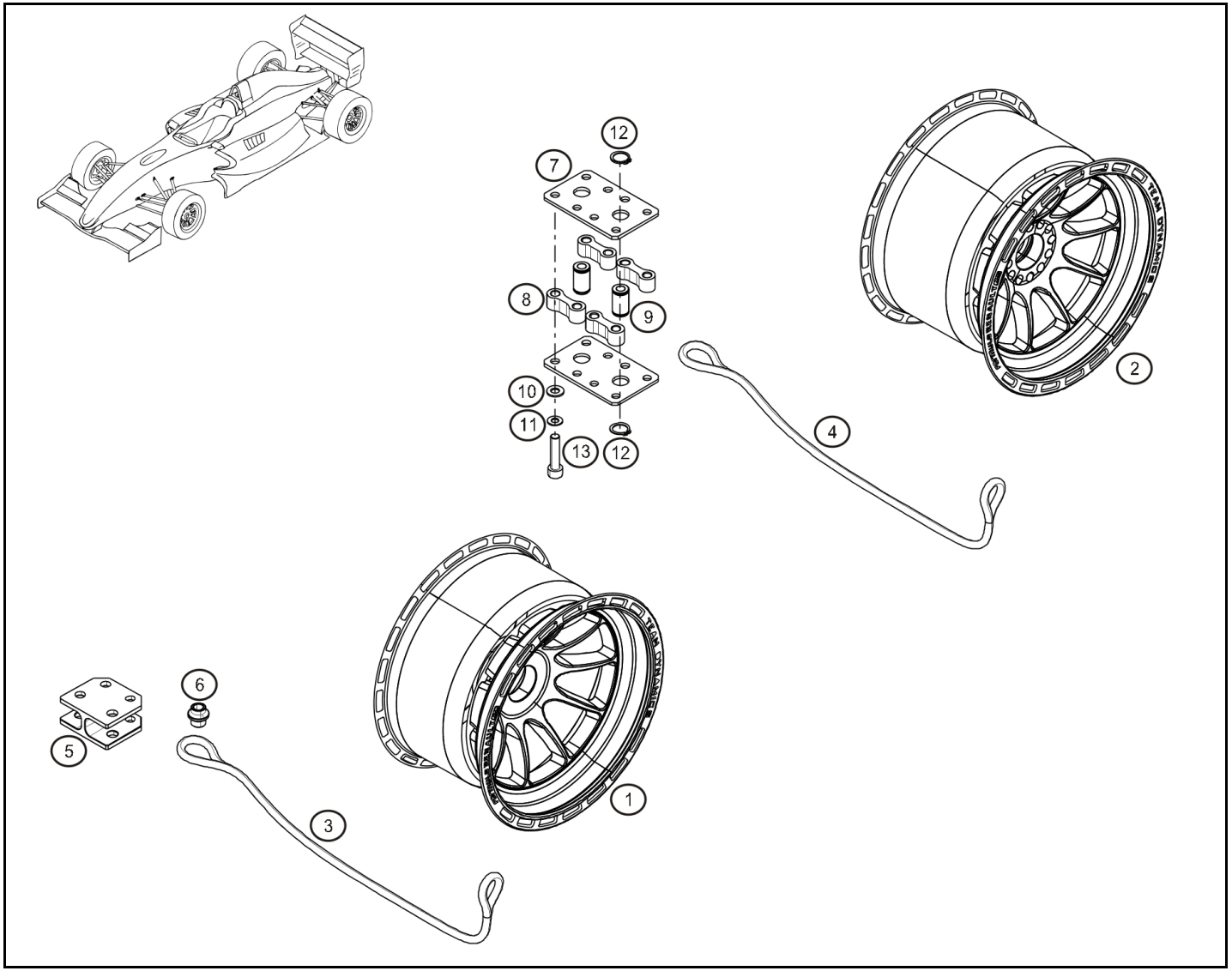

Rep.		Référence	Designation	Coef
1		**77 11 166 020**	Jante AV	2
2		**77 11 166 021**	Jante AR	2
3		**77 11 166 006**	Cable retenu de roue AV	2
4		**77 11 166 007**	Cable retenu de roue AR	2
5	®	**77 11 166 244**	Support AV Triangle inf. AV	1
6		**77 11 166 249**	Entretoise support cable sécurité AV	2
7	®	**77 11 166 549**	Plaque de maintien cable de roue AR	2
8		**77 11 166 550**	Entretoise plaque de maintien cable de roue AR	4
9		**77 11 166 551**	Axe maintien cable de roue AR	2
10		**77 11 154 791**	Rondelle	8
11		**77 11 126 887**	Rondelle sps Ø8	8
12		**77 11 166 552**	Circlip Ø15	4
13		**77 11 154 904**	Vis CHC M8-35 cl.12.9	8

janv.-2010

2.0

FORMULA RENAULT 2.0

36.00

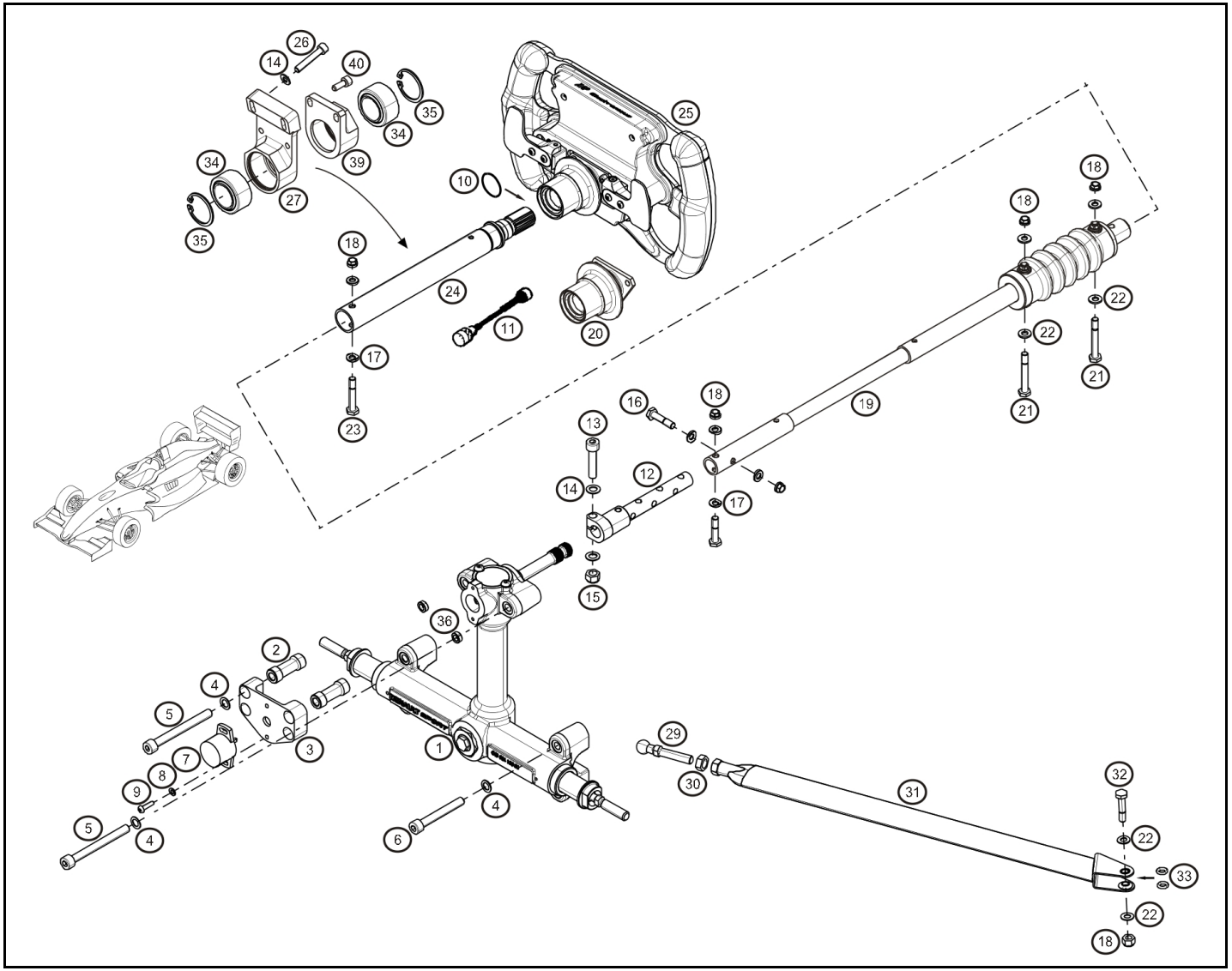

Rep.		Référence	Designation	Coef
1		**77 11 166 001**	Crémaillère	1
2		**77 11 166 498**	Entretoise de support de capteur	2
3	®	**77 11 166 499**	Support capteur de direction	1
4		**77 11 126 887**	Rondelle sps Ø8	8
5		**77 11 158 350**	Vis CHC M8-70 cl:12.9	4
6		**77 11 166 587**	Vis CHC M8-50 cl:12.9	4
7		**77 11 166 104**	Capteur de direction	1
10		**77 11 166 771**	Joint torique Ø18x2.5	1
11		**77 11 166 893**	Faisceau volant evo2013	1
12	®	**77 11 166 491**	Régleur de colonne de direction	1
13		**77 11 165 096**	Vis NAS 1305-16	1
14		**77 11 126 686**	Rondelle sps Ø6	2
15		**77 11 166 372**	Ecrou Nylstop 5/16	1
16		**77 11 159 853**	Vis NAS 1304-11	1
17		**77 11 166 748**	Rondelle concave colonne	6
18		**77 11 166 371**	Ecrou Nylstop 1/4	1
19	®	**77 11 166 747**	Colonne assemblée avec crash	1
20	®	**00 00 166 019**	Moyeu de volant	1
21		**77 11 165 212**	Vis NAS 6604-22	2
22		**77 11 166 366**	Rondelle NAS T 1/4	1
23		**77 11 166 745**	Vis NAS 1304-17	1
24		**00 11 166 494**	Colonne de direction supérieure	1
25	®	**77 11 166 892**	Volant evo2013	1
26		**77 11 166 406**	Vis CHC M6 -55 cl10.9	2
27	®	**77 11 166 495**	Support de colonne de direction	1
29		**77 11 166 555**	Embout de crémaillère	2
30		**77 11 166 385**	Ecrou bas 3/8	2
31	®	**77 11 166 488**	Biellette de direction	2
32		**77 11 166 185**	Vis NAS 1304-12	2
33		**77 11 166 579**	Joint torique Ø12x3	4
34		**77 11 166 490**	Rotule de support de colone	2
35		**77 11 155 257**	Circlip Int Nomel 42x44.5x1.75	2
36		**77 11 166 497**	Entretoise cremaillère/support capteur	1
39		**77 11 166 733**	Support colonne additionnel	1

mars-2014

RENAULT SPORT

RENAULT

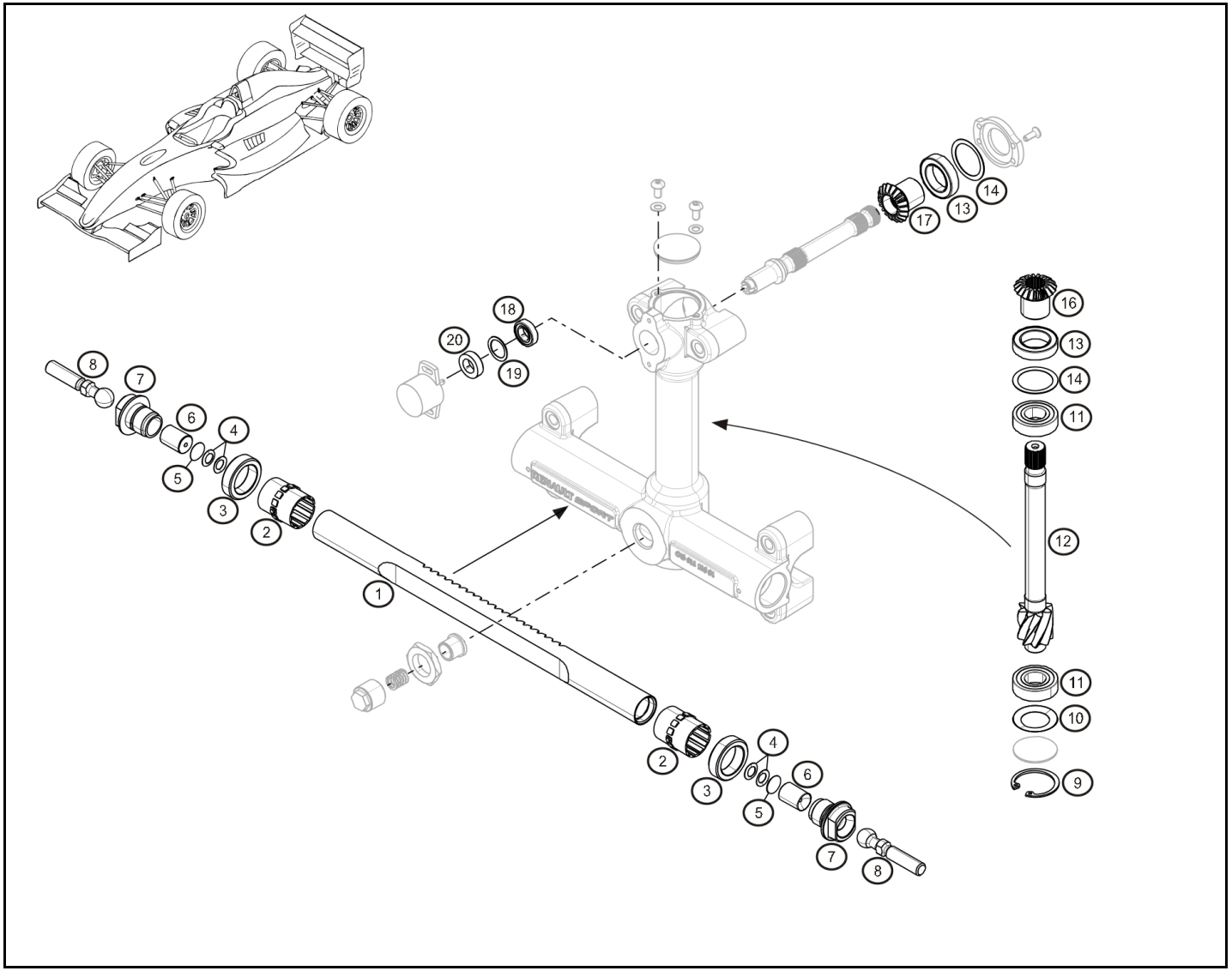

Rep.	Référence	Designation	Coef
1	**77 11 166 700**	Barreau de crémaillère	1
2	**77 11 159 770**	Bague plastique	2
3	**77 11 166 561**	Butée de crémaillère	2
4	**77 11 166 560**	Belleville d'embout de crémaillère	1
5	**77 11 166 558**	Cale 0.20 d'embout de crémaillère	2
	77 11 166 894	Cale 0.25 d'embout de crémaillère	2
	77 11 166 895	Cale 0.30 d'embout de crémaillère	2
	77 11 166 896	Cale 0.35 d'embout de crémaillère	2
	77 11 166 897	Cale 0.38 d'embout de crémaillère	2
	77 11 166 559	Cale 0.40 d'embout de crémaillère	2
6	**77 11 166 557**	Cale nylon d'embout de crémaillère	2
7	**77 11 166 556**	Ecrou d'embout de crémaillère	2
8	**77 11 166 555**	Embout de crémaillère	2
9	**77 11 166 578**	Circlips	1
10	**77 11 166 577**	Rondelle Belleville	1
11	**77 11 166 576**	Roulement de pinion	2
12	**77 11 166 701**	Pignon de crémaillère	1
13	**77 11 166 571**	Roulement de pinion de renvoi	2
14	**77 11 166 898**	Cale Ø32 ép:0.15mm	2
	77 11 166 572	Cale Ø32 ép:0.20mm	2
	77 11 166 573	Cale Ø32 ép:0.25mm	2
	77 11 166 574	Cale Ø32 ép:0.30mm	2
	77 11 166 899	Cale Ø32 ép:0.35mm	2
	77 11 166 575	Cale Ø32 ép:0.38mm	2
16	**77 11 166 570**	Pignon de renvoi	1
17	**77 11 166 569**	Pignon de renvoi	1
18	**77 11 166 568**	Roulement	1
19	**77 11 166 564**	Cale Ø19 ép:0.15mm	1
	77 11 166 565	Cale Ø19 ép:0.20mm	1
	77 11 166 566	Cale Ø19 ép:0.25mm	1
	77 11 166 567	Cale Ø19 ép:0.30mm	1
	77 11 166 663	Cale Ø19 ép:0.35mm	1
	77 11 166 664	Cale Ø19 ép:0.38mm	1
20	**77 11 166 563**	Bague de pignon de crémaillère	1

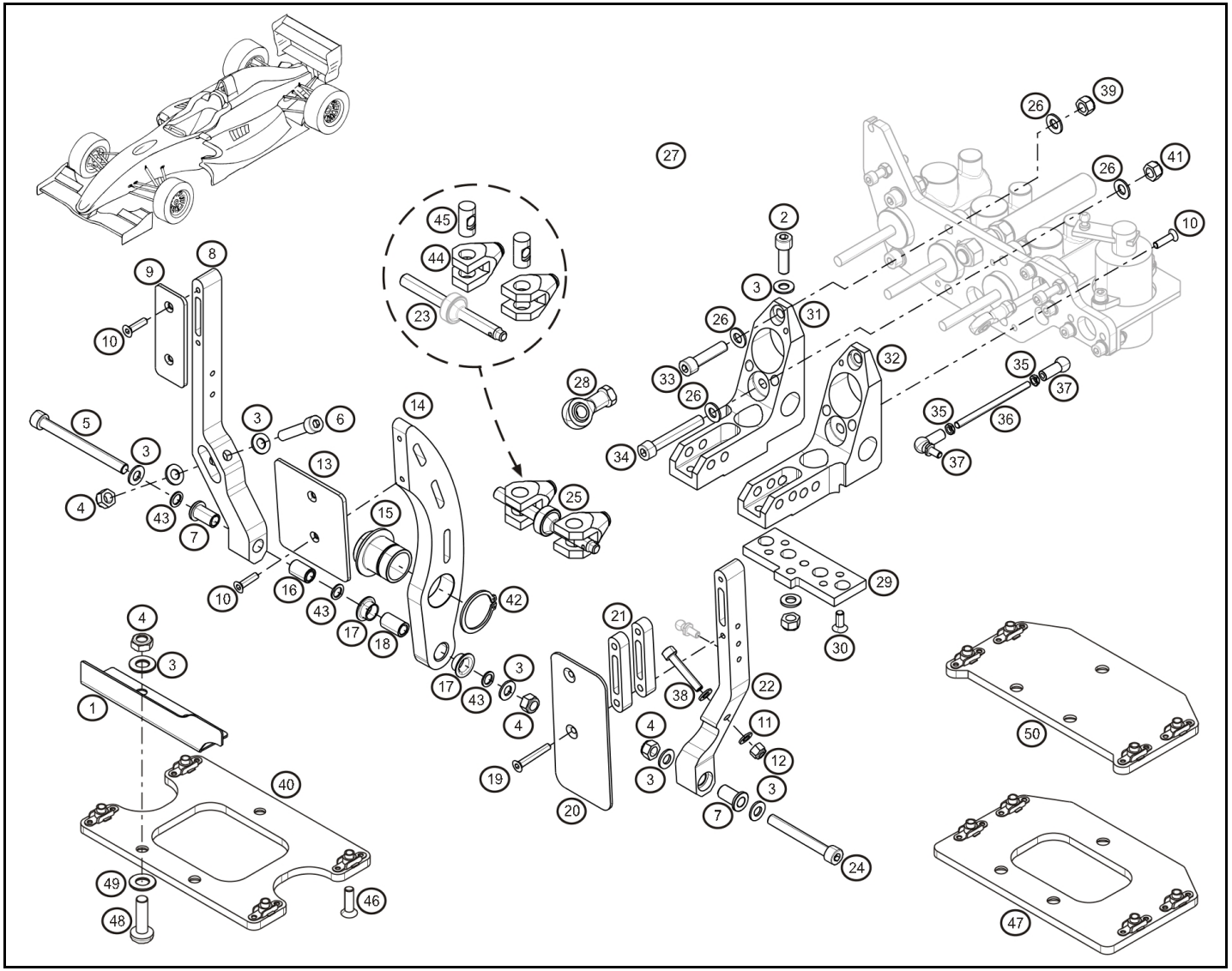

Rep.		Référence	Designation	Coef
1	®	**77 11 166 480**	Cale pieds	1
2		**77 11 156 928**	Vis CHC M8x125-30	1
4		**77 03 034 237**	Ecrou Nylstop M8	1
5		**77 11 127 832**	Vis CHC M8-90 cl:12.9	1
6		**77 11 156 960**	Vis CHC M8x125-40 CL 12.9	1
7		**77 11 166 462**	Coussinet de pédale	2
8	®	**77 11 166 460**	Pédale d'embrayage	1
9		**77 11 166 461**	Patin de pédale d'embrayage	1
10		**77 11 165 353**	Vis FHC M5-20	4
11		**77 11 160 368**	Rondelle plate Ø6xØ121.2	2
12		**77 03 034 008**	Ecrou Nylstop M6	1
13	®	**77 11 166 457**	Patin de pédale de frein	1
14	®	**77 11 166 456**	Pédale de frein	1
15		**77 11 166 464**	Coussinet de répartiteur de frein	1
16		**77 11 166 463**	Entretoise de pédales	1
17		**77 11 166 459**	Palier de pédale de frein	2
18		**77 11 166 458**	Entretoise de pédale de frein	1
19		**77 11 166 381**	Vis FHC M5-40	2
20	®	**77 11 166 455**	Patin pédale d'accélérateur	1
21		**77 11 166 447**	Cale de patin pédale d'accélérateur 5mm	1
		77 11 166 454	Cale de patin pédale d'accélérateur 10mm	1
22	®	**77 11 166 453**	Pédale d'accélérateur	1
23		**77 11 166 465**	Axe de répartiteur de frein	1
24		**77 11 166 382**	Vis CHC M8-65 cl:12	1
25	®	**77 11 166 045**	Brake balance bar	1
26		**77 11 166 367**	Rondelle NAS T 5/16	4
27		**77 11 126 887**	Rondelle sps Ø8	1
28		**77 11 166 485**	Rotule de MC embrayage	1
29		**77 11 166 449**	Platine de support pédales	1
30		**77 11 166 177**	Vis FHC M6-15	4
31	®	**77 11 166 450**	Support G pédales	2
32	®	**77 11 166 451**	Support D pédales	1
33		**77 11 166 378**	Vis CHC 5/16 1"1/4	2
34		**77 11 166 379**	Vis CHC 5/16 2"1/4	2
35		**77 11 154 905**	Ecrou H M5	2
36		**77 11 166 470**	Axe de capteur accélérateur	1
37		**77 11 166 468**	Rotule sur pédale d'accélérateur	2
38		**77 11 050 600**	Vis CHC M6-35 cl:12.9	1
39		**77 11 166 376**	Ecrou UNF 5/16	2
40	®	**77 11 166 792**	Support pédalier	1
41		**77 11 166 372**	Ecrou Nylstop 5/16	2

juin-2014

RENAULT SPORT

RENAULT

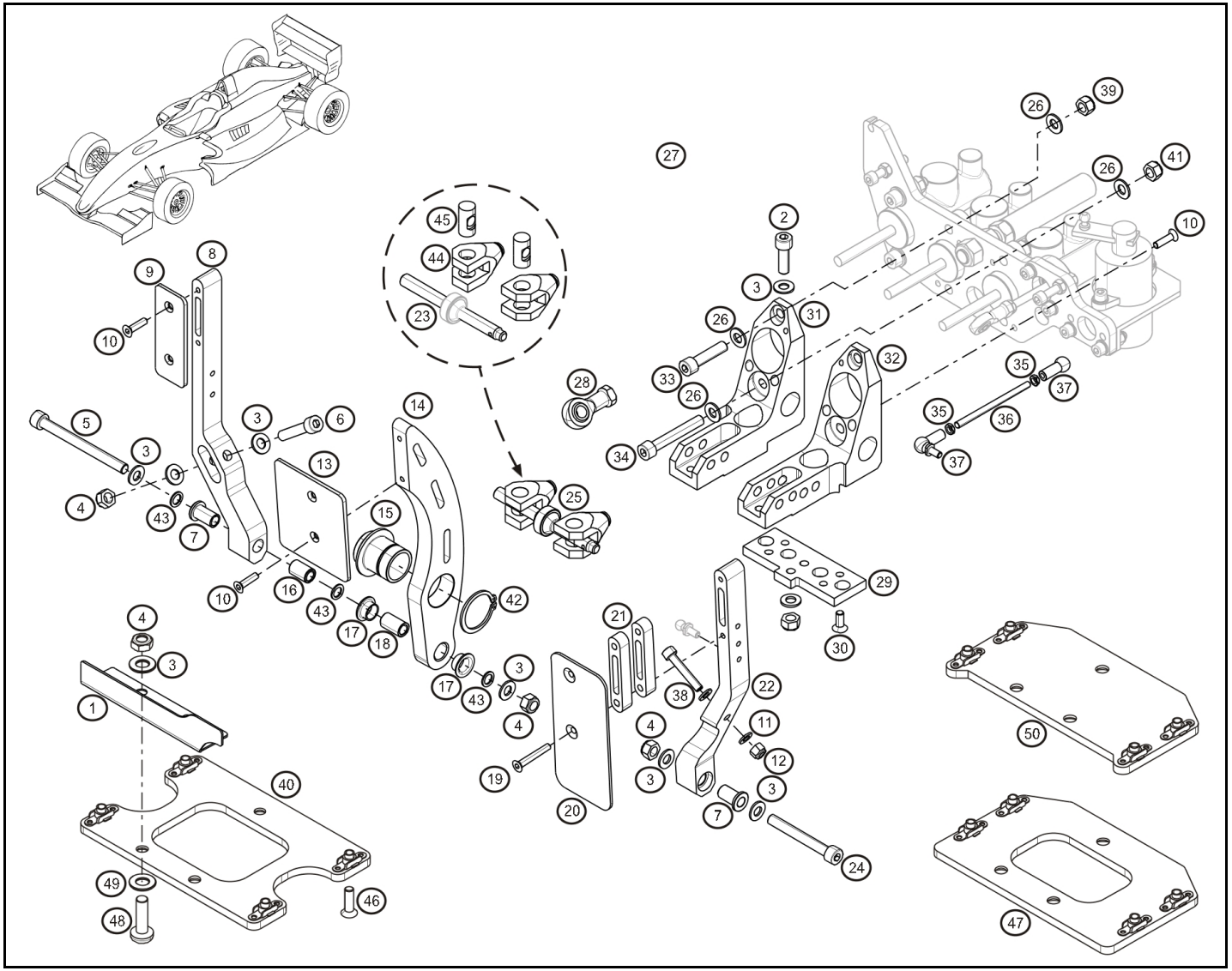

Rep.		Référence	Designation	Coef
42		**77 11 166 444**	Circlip Ø28	1
43		**77 11 166 442**	Cale de pédale Ø12 ép:0.5mm	1
		77 11 166 443	Cale de pédale Ø12 ép:1mm	1
44	®	**77 11 166 466**	Chape de répartiteur de frein	2
45		**77 11 166 467**	Axe de chape de répartiteur de frein	1
47	®	**77 11 166 808**	Support pédalier gand pilote	1
48		**77 11 156 940**	Vis CBHC M6-25	4
49		**77 11 166 868**	Rondelle onduflex M6x12x0.5	4
50		**77 11 166 809**	Platine de pédalier "grand pilote V2"	1

juin-2014

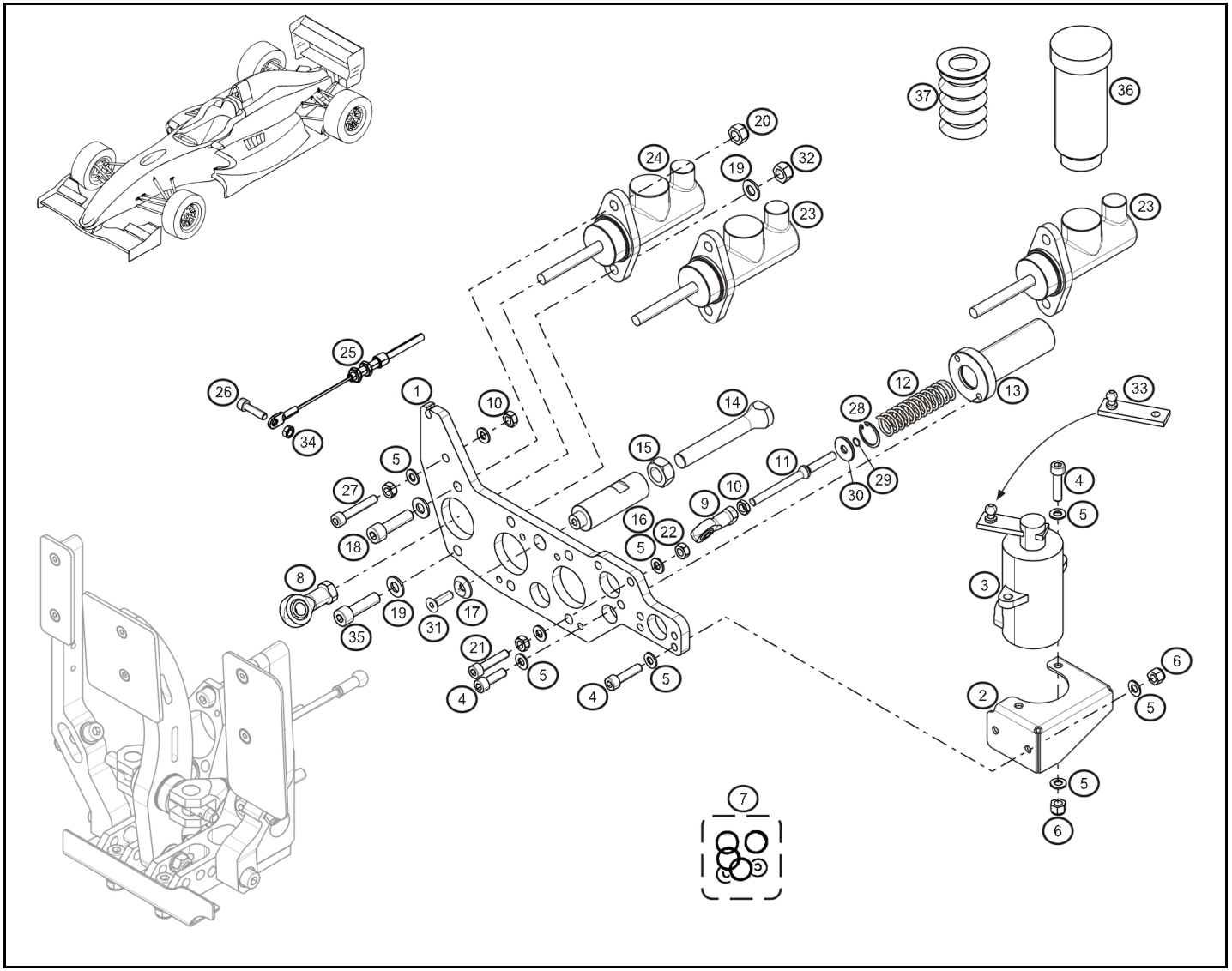

Rep.		Référence	Designation	Coef
1	®	**77 11 166 452**	Platine support MC	1
2	®	**77 11 166 471**	Support de capteur accélérateur	1
3		**77 11 166 704**	Capteur position pédale accélérateur	1
4		**77 11 128 925**	Vis CHC M6-20	6
5		**77 11 160 368**	Rondelle plate Ø6xØ121.2	10
6		**77 03 034 008**	Ecrou Nylstop M6	4
7		**77 11 165 201**	Kit réparation M.C. Ø0.625	1
		77 11 165 202	Kit réparation M.C. Ø0.700	1
		77 11 165 203	Kit réparation M.C. Ø0.750	1
8		**77 11 166 485**	Rotule de MC embrayage	1
9		**77 11 166 475**	Rotule d'axe ressort accélérateur	1
10		**77 11 159 647**	Ecrou H M6	3
11		**77 11 166 474**	Axe de ressort d'accélérateur	1
12		**77 11 166 473**	Ressort d'accélérateur	1
13	®	**77 11 166 472**	Logement ressort d'accélérateur	1
14		**77 11 166 476**	Butée de pédalier	1
15		**77 11 166 391**	Ecrou bas H M12	1
16		**77 11 166 477**	Régleur de butée de pédalier court	1
		77 11 166 446	Régleur de butée de pédalier long	1
17		**77 11 158 036**	Rondelle cuvette Ø6 x19 x4	1
18		**77 11 158 586**	Vis CHC 5/16x1"	1
19		**77 11 166 367**	Rondelle NAS T 5/16	1
20		**77 11 166 376**	Ecrou UNF 5/16	1
21		**77 11 050 600**	Vis CHC M6-35 cl:12.9	1
23	®	**77 11 166 481**	Maitre cylindre Ø14 (noir/orange)	1
	®	**77 11 166 900**	Maitre cylindre Ø15 (noir/rouge)	1
	®	**77 11 166 482**	Maitre cylindre Ø15.9 (noir) 0.625	1
25		**77 11 166 580**	Cable de débrayage manuel	1
26		**77 11 159 347**	Vis BHC M5-16	1
27		**77 11 158 572**	Vis CHC M6-70 cl:12.9	1
28		**77 11 166 439**	Circlips int. Ø20	1
29		**77 11 166 441**	Circlips ext. Ø6 axe ressort	1
30		**77 11 166 697**	Cale axe ressort pédale	1
31		**77 11 159 333**	Vis FHC M6-20	1
32		**77 11 166 372**	Ecrou Nylstop 5/16	1
33		**00 01 166 022**	Biellette capteur accélérateur	1
34		**77 03 034 007**	Ecrou Nylstop M5	1
35		**77 11 166 378**	Vis CHC 5/16 1"1/4	1
36		**77 11 166 487**	Réservoir de MC	3
37		**77 11 166 671**	Soufflet de réservoir frein	3

juin-2014

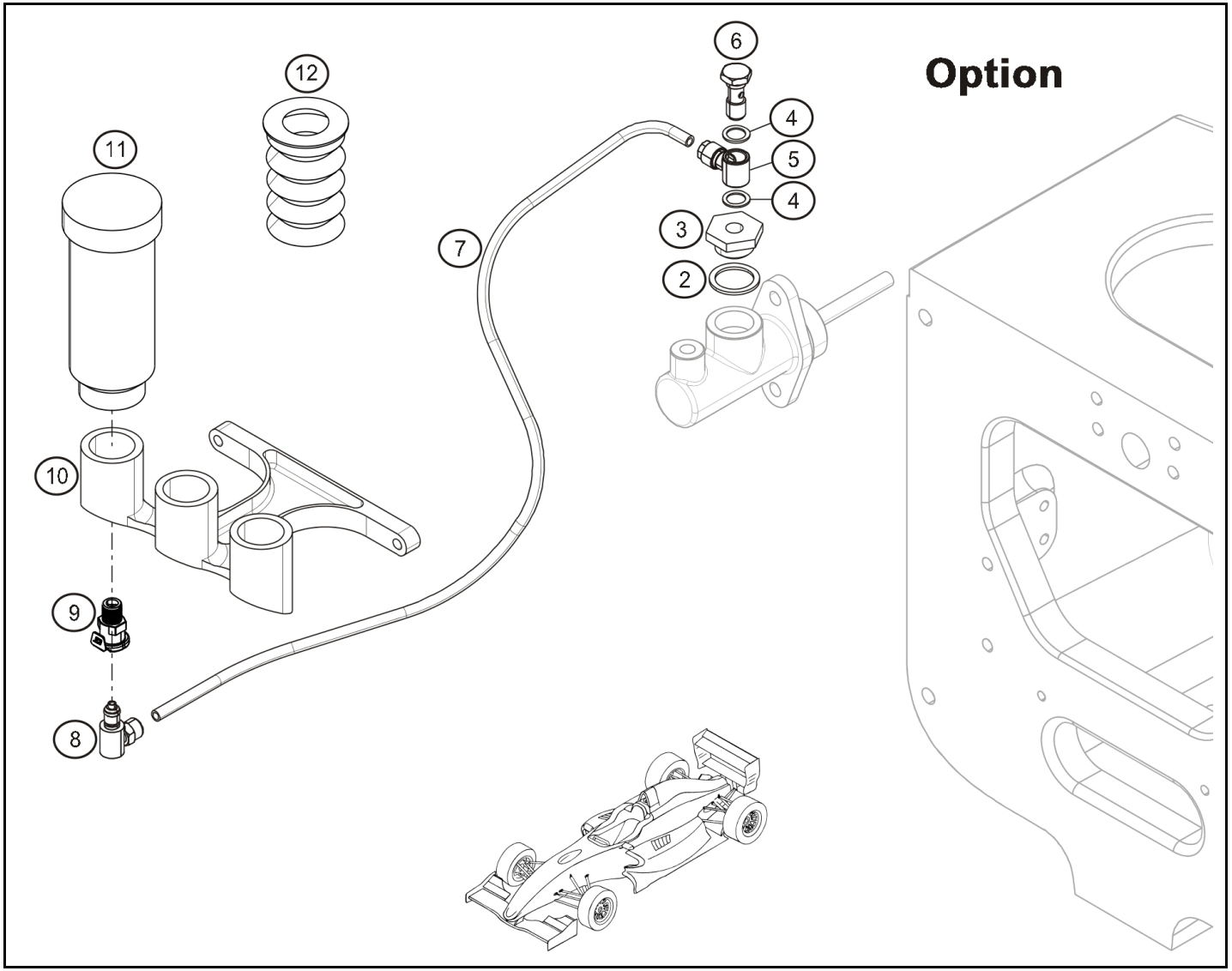

Rep.	Référence	Designation	Coef
2	**00 11 166 861**	Joint cuivre	3
3	**77 11 166 861**	Adaptateur MC frein	3
4	**77 11 156 532**	Joint cuivre 10x14x1	2
5	**77 11 166 862**	Banjo MC frein	3
6	**77 11 166 863**	Vis banjo MC frein	3
7	**00 01 166 772**	Tuyau bocal frein	3
8	**77 11 166 773**	Coupleur bocal frein "male"	3
9	**77 11 166 772**	Coupleur bocal frein "femelle"	3
10	**77 11 166 860**	Support bocaux MC frein	1
11	**77 11 166 487**	Réservoir de MC	3
12	**77 11 166 671**	Soufflet de réservoir frein	3

janv.-2014

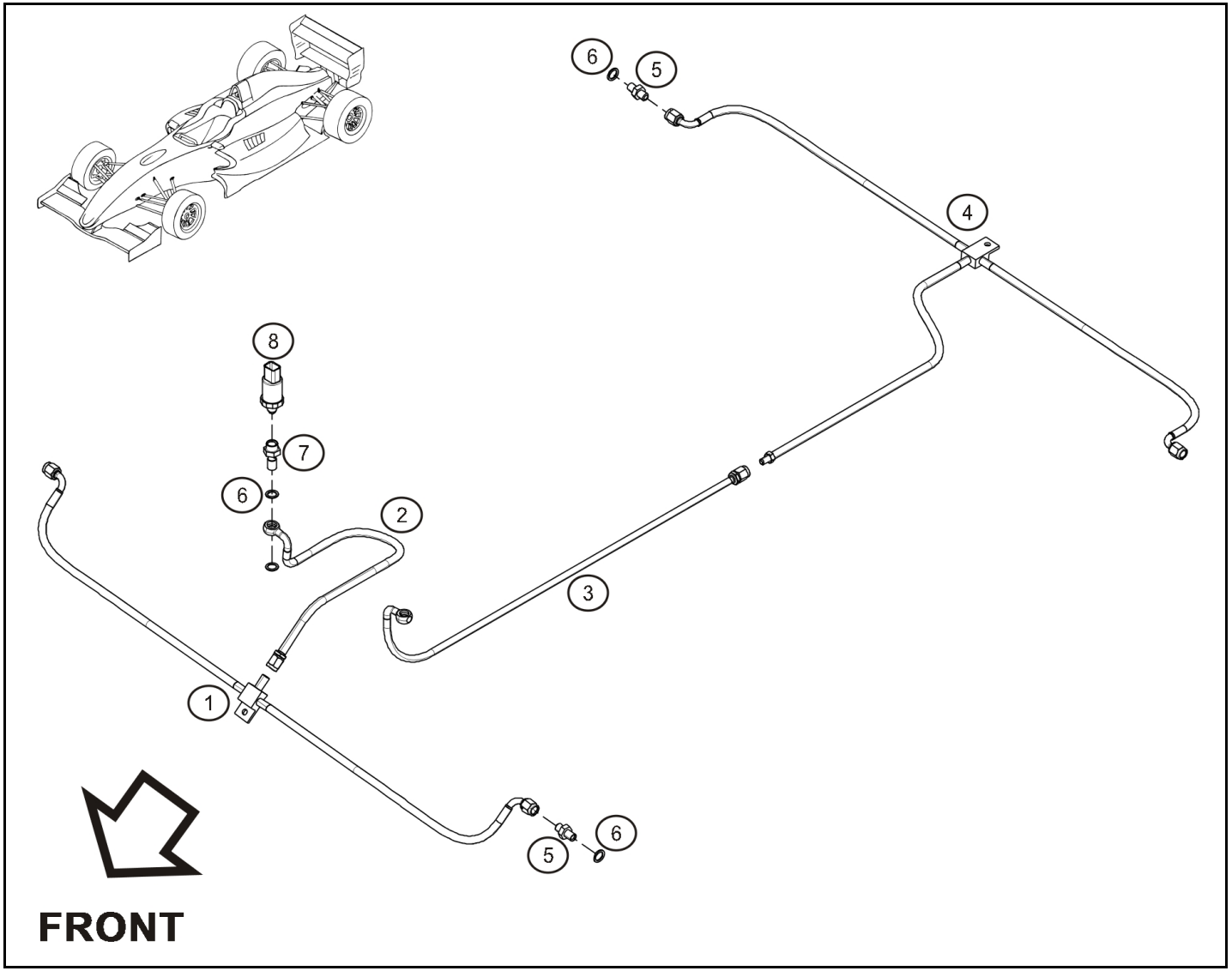

Rep.	Référence	Designation	Coef
1	**77 11 166 134**	Tuyau frein AV	1
2	**77 11 166 135**	Tuyau frein MC AV / piquage AV	1
3	**77 11 166 136**	Tuyau frein MC AR / tuyau AR	1
4	**77 11 166 137**	Tuyau frein AR (étrier AR)	1
5	**77 11 166 918**	Adaptateur etrier PFC	4
6	**77 11 156 532**	Joint cuivre 10x14x1	2
7	**77 11 166 139**	Vis banjo creuse	2
8	**77 11 166 109**	Capteur pression frein	1

févr.-2014

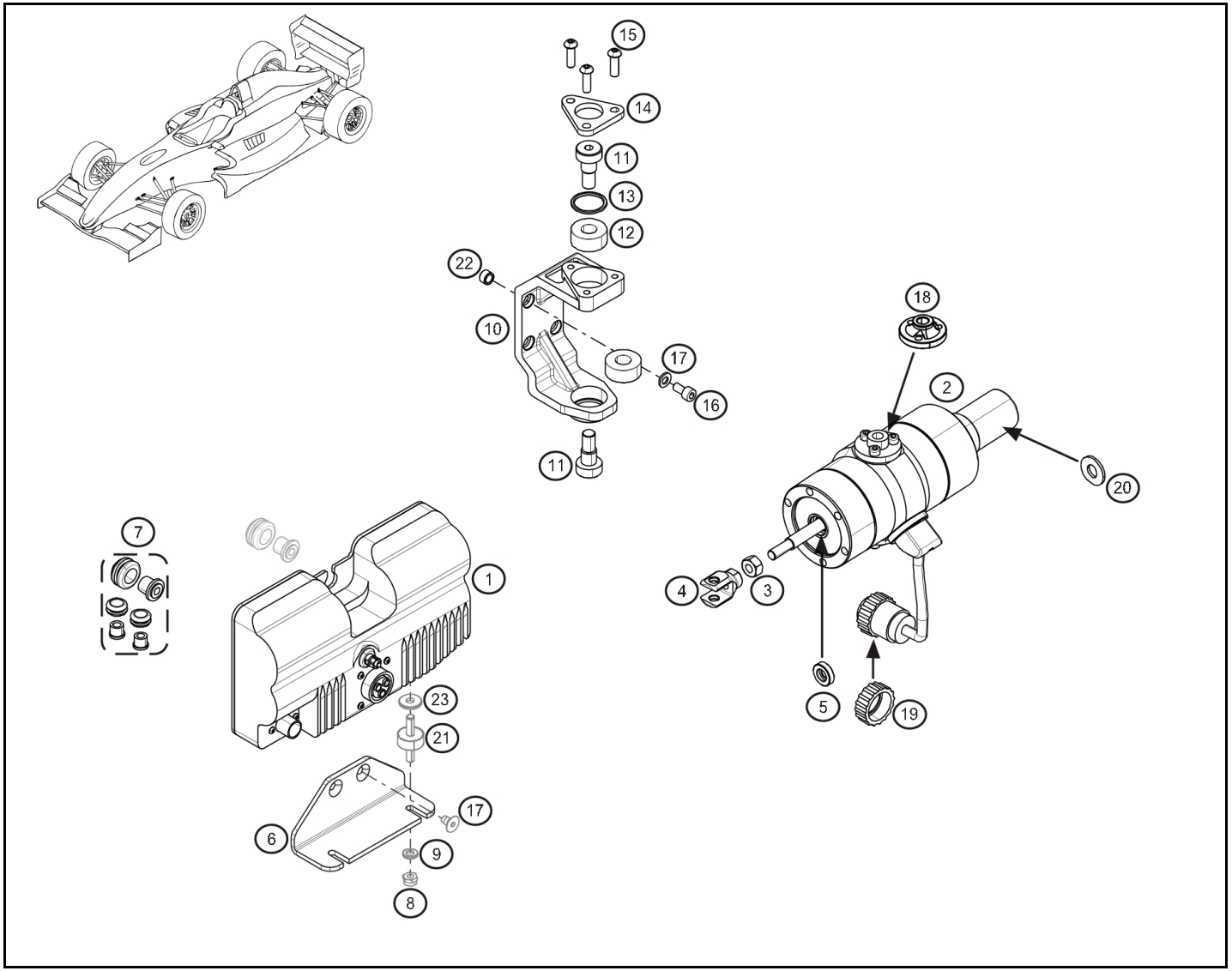

Rep.		Référence	Designation	Coef
1	®	**77 11 166 103**	module electronique Actionneur BV	1
2		**77 11 166 102**	Actionneur BV	1
3		**01 00 403 031**	Ecrou HM M10x100 Zn	1
4		**01 01 910 426**	Fourche axe actionneur	1
5		**77 11 166 427**	Joint à levre actionneur BV	1
6		**77 11 166 848**	Support power box	1
7		**77 11 166 708**	Kit passe cloison + insert	1
10		**77 11 166 422**	Support actionneur BV	1
11		**77 11 166 424**	Vis épaulée	2
12		**77 11 166 423**	Roulement	2
13		**77 11 166 425**	Joint torique	1
14		**77 11 166 426**	Plaque d'appui de support actionneur BV	1
16		**77 11 127 480**	Vis CHC M6-18 cl:12.9	4
17		**77 11 126 686**	Rondelle sps Ø6	4
18		**77 11 166 586**	Palier actionneur	1
19		**00 11 166 103**	Bague de connecteur	1
20		**77 11 166 746**	Rondelle actionneur BV	1
22		**01 00 085 982**	Pion de centrage	2
100		**77 11 166 728**	Ressort actionneur BV	1

mars-2014

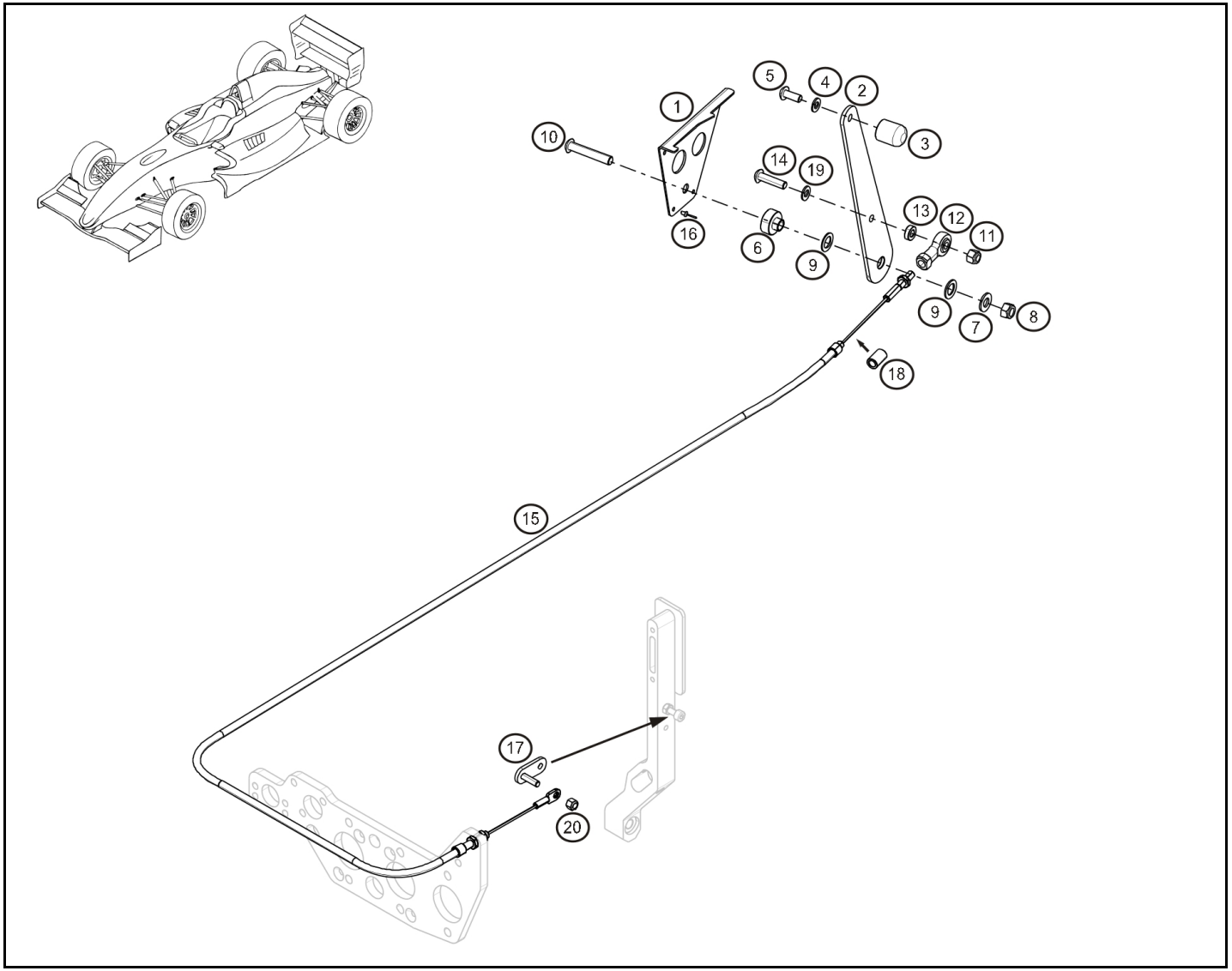

Rep.		Référence	Designation	Coef
1		**77 11 166 581**	Support de levier de débrayage	1
2	®	**77 11 166 582**	Levier de débrayage	1
3		**77 11 166 583**	Embout levier de débrayage	1
4		**77 11 126 686**	Rondelle sps Ø6	4
5		**77 11 154 325**	Vis CBHC M6-16	1
6		**77 11 166 584**	Entretoise de levier de débrayage	1
7		**77 11 154 791**	Rondelle	1
8		**77 11 156 977**	Ecrou HM8 Nylon	1
9		**77 11 128 658**	Rondelle sps Ø10	2
10		**77 11 154 886**	Vis BHC M8-45	1
11		**77 03 034 008**	Ecrou Nylstop M6	1
12		**77 11 166 475**	Rotule d'axe ressort accélérateur	1
13		**77 11 166 585**	Entretoise	1
14		**77 11 158 346**	Vis CHC M6-25 cl:12.9	1
15		**77 11 166 580**	Cable de débrayage manuel	1
16		**77 11 166 142**	Rivet TF Ø3x8	4
17		**77 11 166 729**	Biellette câble embrayage	1
18		**77 11 166 730**	Entretoise 10mm câble d'embrayage	1
		77 11 166 731	Entretoise 15mm câble d'embrayage	1
		77 11 166 732	Entretoise 20mm câble d'embrayage	1
19		**77 11 160 368**	Rondelle plate Ø6xØ121.2	1

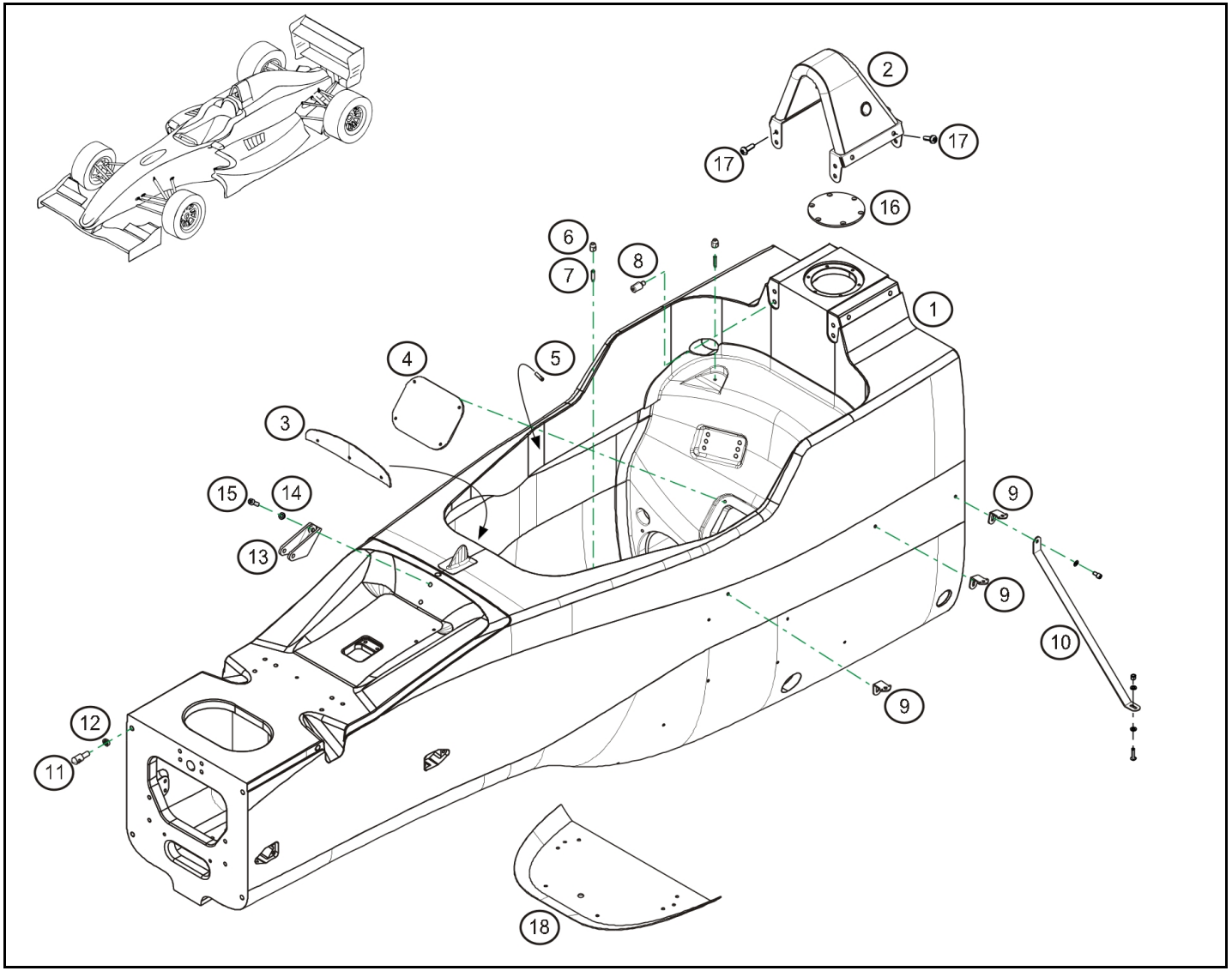

Rep.		Référence	Designation	Coef
1		**77 11 166 810**	Coque	1
2	®	**77 11 166 811**	Arceau	1
3	®	**77 11 166 670**	Pare-Brise	1
4		**77 11 166 837**	Plaque translucide fermeture reservoir	1
5		**77 11 166 795**	Pion fix AV tour de cou	2
6		**77 11 166 798**	Pion siège extractible	4
7		**77 11 166 859**	Tige fileté M6-30 cl:4.8	4
8		**77 11 166 804**	Pion AR tour de cou	2
9	®	**77 11 166 776**	Support ponton	6
10	®	**77 11 166 779**	Tirant chassis / plancher	2
11		**77 11 166 778**	Support nez	4
12		**00 11 166 778**	Ecrou fix. nez	4
13	®	**77 11 166 521**	Support amortisseur AV sur coque	1
14		**77 11 154 791**	Rondelle	2
15		**77 11 156 928**	Vis CHC M8x125-30	2
16		**77 11 166 794**	Plaque fermeture chassis sup	1
17		**77 11 163 133**	Vis BHC M8-20 cl:10.9	12
18	®	**77 11 166 720**	Renfort de coque	1

janv.-2014

RENAULT SPORT

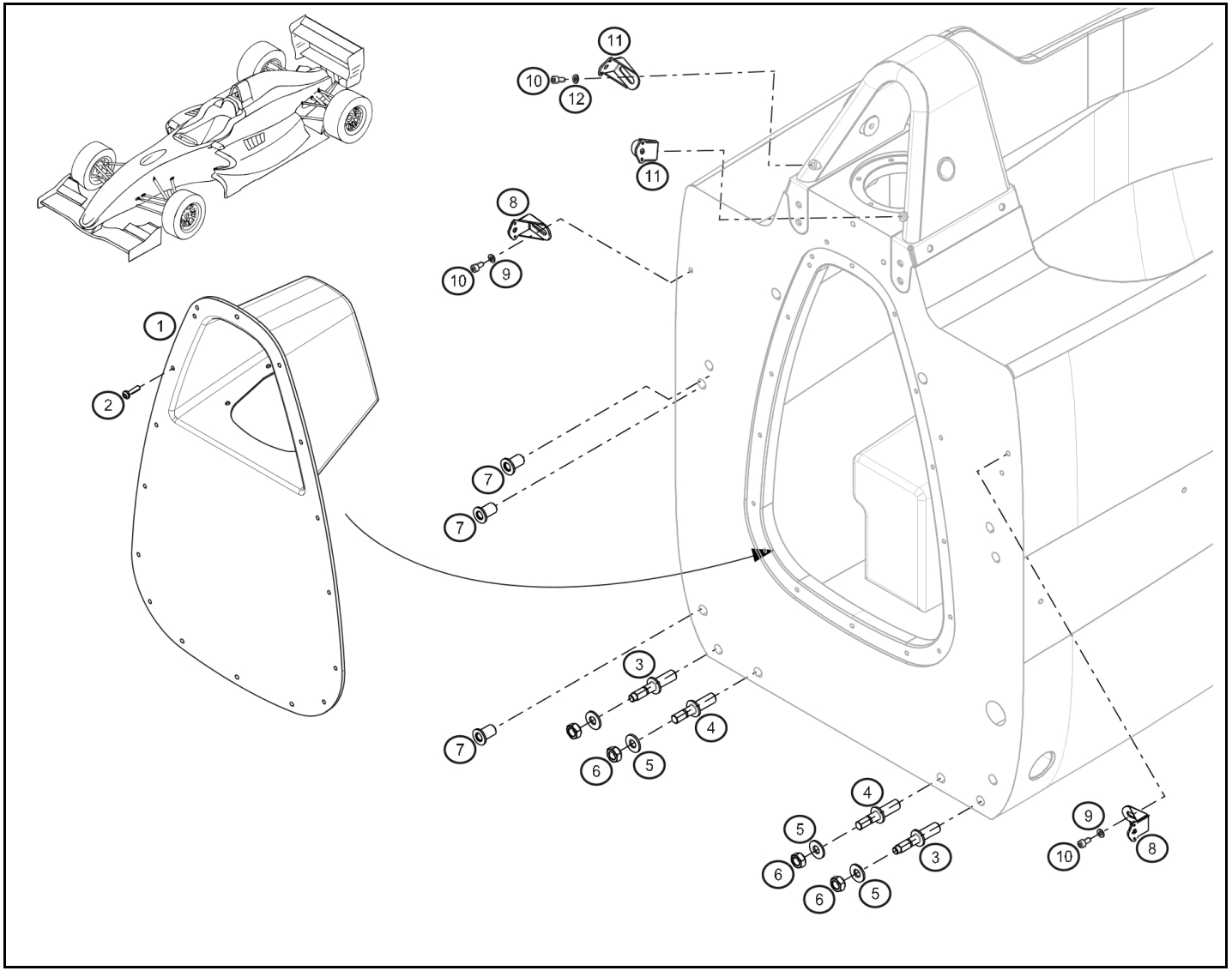

Rep.		Référence	Designation	Coef
1	®	**77 11 166 814**	Plaque fermeture reservoir	1
2		**77 11 166 864**	Vis BHC emb. M5-12	19
3		**77 11 166 153**	Goujon long pour support moteur	2
4		**77 11 166 152**	Goujon court pour support moteur	2
5		**77 11 154 909**	Rondelle	4
6		**77 03 034 106**	Ecrou Nylstop M10	4
7		**77 11 166 151**	Insert de coque pour support moteur	6
8	®	**77 11 166 828**	Support capot moteur inf	2
9		**77 11 166 430**	Rondelle Ø6x20	2
10		**77 11 126 315**	Vis CHC M6x15	4
11	®	**77 11 166 827**	Support capot moteur sup.	2
12		**77 11 160 368**	Rondelle plate Ø6xØ121.2	2

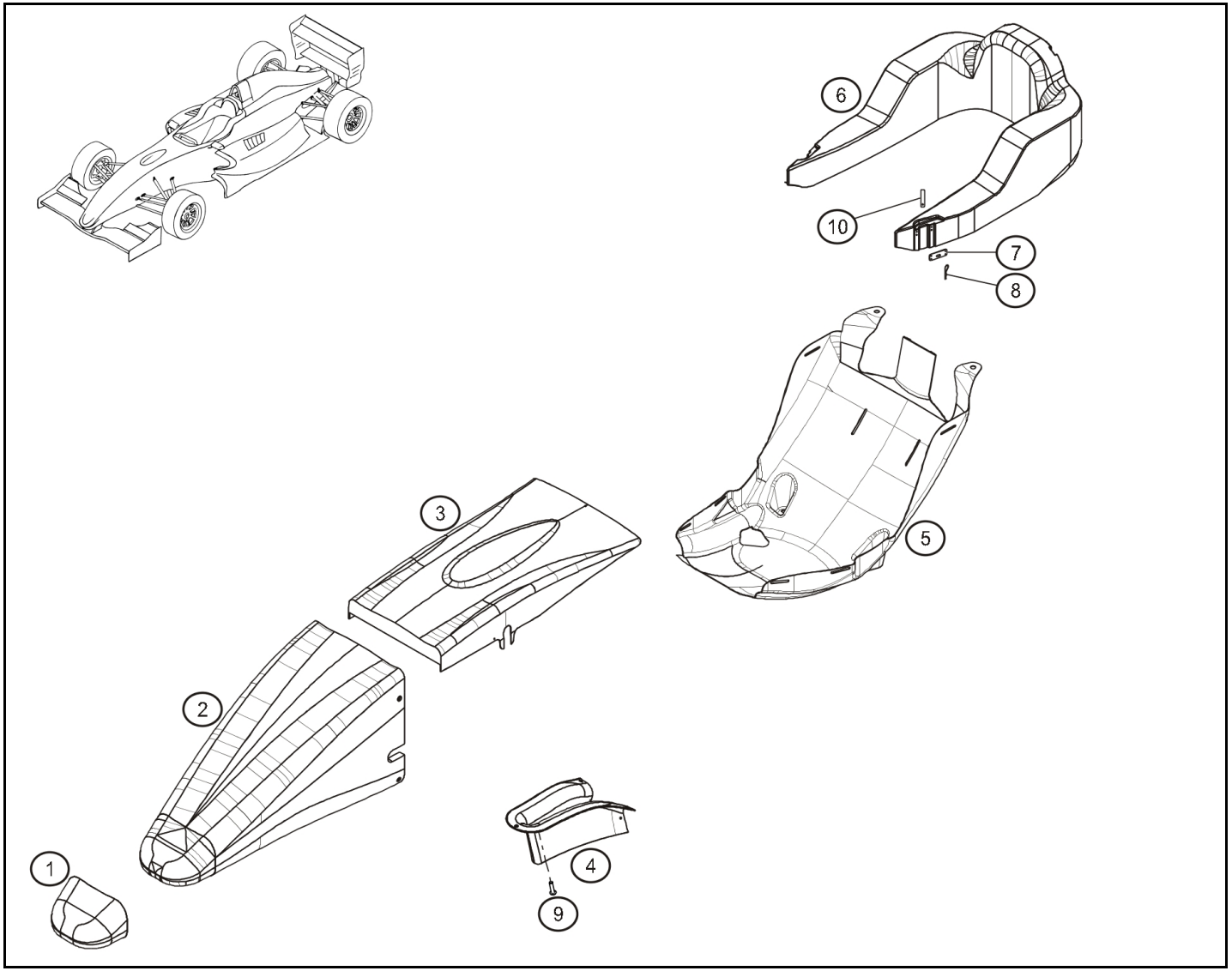

Rep.		Référence	Designation	Coef
1	®	**77 11 166 829**	Bout de nez	1
2	®	**77 11 166 830**	Nez AV	1
3	®	**77 11 166 815**	Capot AV	1
4	®	**77 11 166 816**	Etrave	1
5	®	**77 11 166 813**	Siège extractible	1
6	®	**77 11 166 812**	Tour de cou	1
7		**00 11 166 795**	Plaque fix. tour de cou	2
8		**07 11 166 812**	Goupille tour de cou	2
9		**77 03 008 220**	Vis RLX M5-12 cl:8.8	5
10		**07 11 166 795**	Languette goupille	2

juin-2013

RENAULT SPORT

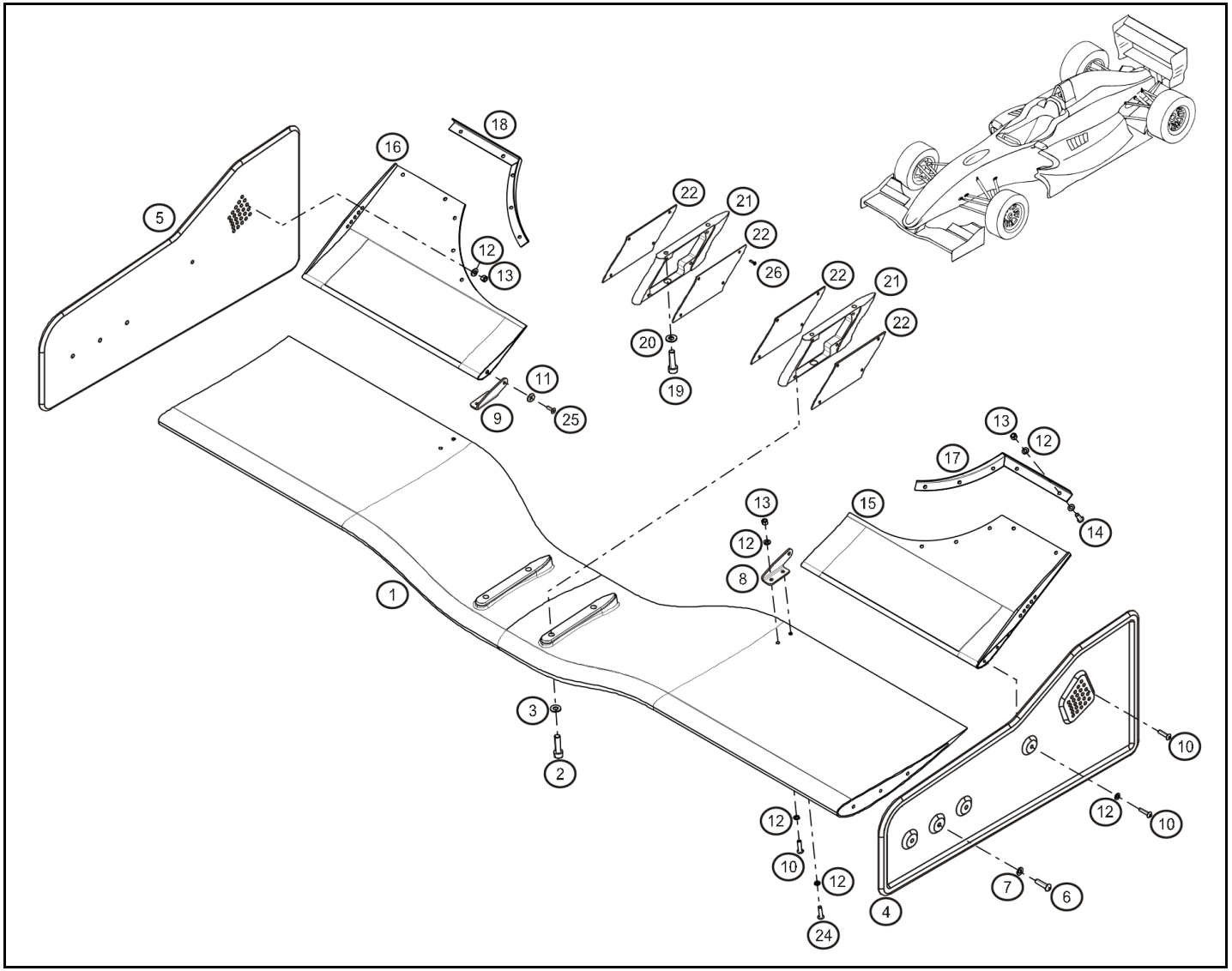

Rep.		Référence	Designation	Coef
1	®	**77 11 166 633**	Aile AV	1
2		**77 11 156 928**	Vis CHC M8x125-30	4
3		**77 11 126 887**	Rondelle sps Ø8	4
4	®	**77 11 166 831**	Dérive AVG	1
5	®	**77 11 166 832**	Dérive AVD	1
6		**77 11 156 940**	Vis CBHC M6-25	6
7		**77 11 160 368**	Rondelle plate Ø6xØ121.2	6
8	®	**77 11 166 833**	Support G de Flap AV "inox"	1
9	®	**77 11 166 834**	Support D de Flap AV "inox"	1
10		**77 11 154 862**	Vis BHC M5-20	6
11		**77 11 166 688**	Rondelle cuvette Ø 5.2	2
12		**77 11 154 878**	Rondelle Ø5	20
13		**77 03 034 007**	Ecrou Nylstop M5	16
14		**77 11 156 958**	Vis CBHC M5-10	10
15	®	**77 11 166 638**	Flap AVG	1
16	®	**77 11 166 639**	Flap AVD	1
17	®	**77 11 166 640**	Equerre de Flap AVG	1
18	®	**77 11 166 641**	Equerre de Flap AVD	1
19		**77 11 128 925**	Vis CHC M6-20	4
20		**77 11 126 686**	Rondelle sps Ø6	2
21	®	**77 11 167 720**	Support aile AV	2
22		**77 11 167 721**	Plaque plastique fermeture support aile AV	4
24		**77 11 154 768**	Vis CHC TB M5-16	4
25		**77 11 166 408**	Vis FHC M5-15	2
26		**77 11 159 396**	Vis BHC M4-8 cl:10.9	16

oct.-2013

RENAULT SPORT

RENAULT

FORMULA RENAULT 2.0

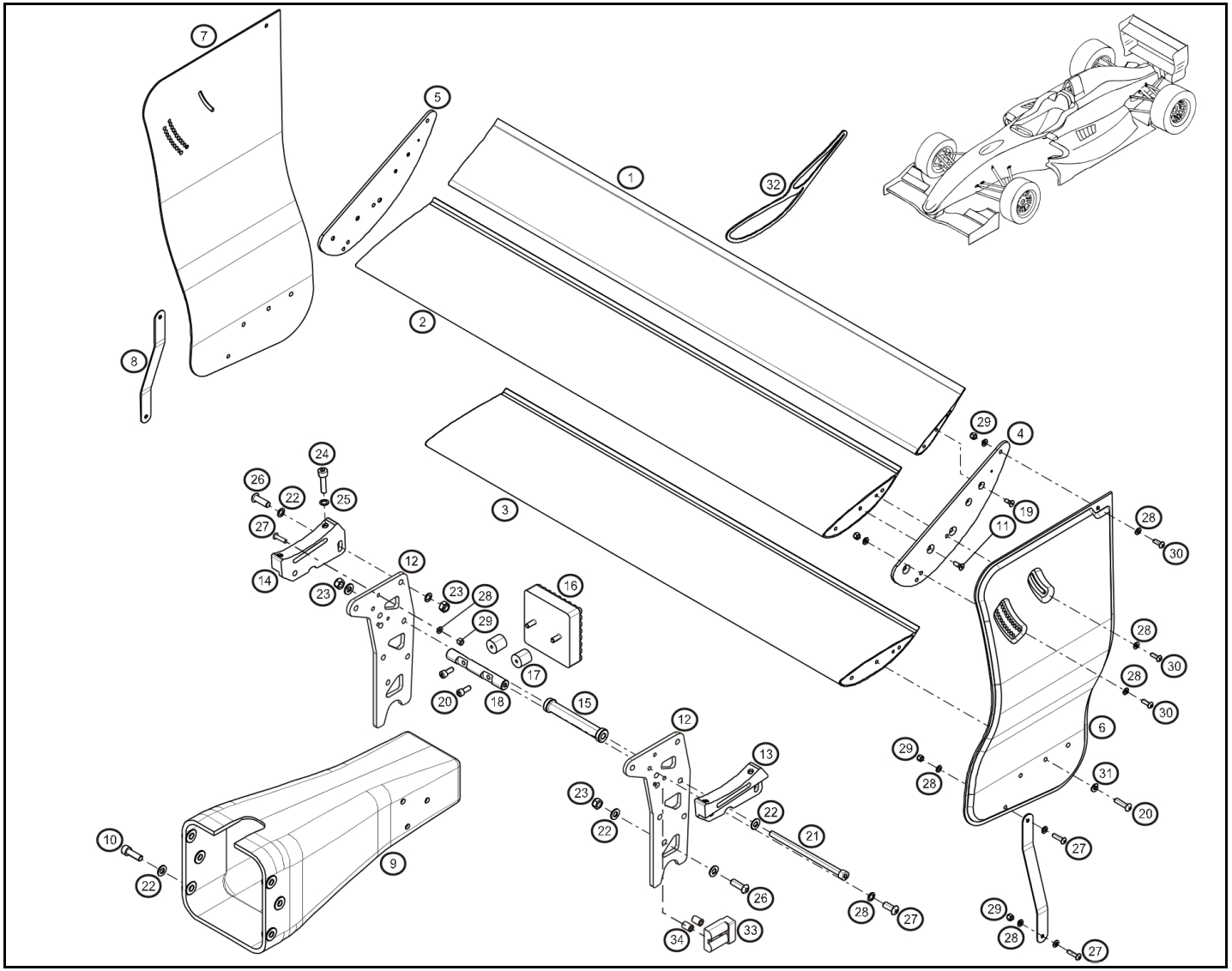

Rep.		Référence	Designation	Coef
1	®	**77 11 166 652**	Béquet AR	1
2	®	**77 11 166 651**	Aile supérieure AR	1
3	®	**77 11 166 650**	Aile principale AR	1
4		**77 11 166 653**	Régleur G d'aile AR	1
5		**77 11 166 654**	Régleur D d'aile AR	1
6	®	**77 11 166 655**	Dérive G d'aile AR	1
7	®	**77 11 166 656**	Dérive D d'aile AR	1
8	®	**77 11 166 657**	Tirant d'aile AR	2
9	®	**77 11 166 642**	Crash-box AR	1
10		**77 11 153 535**	Vis CHC M8-25	6
11		**77 11 166 177**	Vis FHC M6-15	1
12	®	**77 11 166 646**	Mat d'aileron AR	2
13	®	**77 11 166 648**	Support G d'aile principale AR	1
14	®	**77 11 166 649**	Support D d'aile principale AR	1
15		**77 11 166 645**	Entretoise de mat d'aileron AR	1
16		**77 11 166 039**	Feu de pluie	1
17		**77 11 166 644**	Silent-bloc de feu de pluie	2
18		**77 11 166 643**	Support de feu de pluie	1
19		**77 11 166 393**	Vis FHC M5-10	1
20		**77 11 154 325**	Vis CBHC M6-16	6
21		**77 11 166 647**	Vis de mat d'aileron AR	1
22		**77 11 154 791**	Rondelle	14
23		**77 03 034 237**	Ecrou Nylstop M8	11
24		**77 11 156 928**	Vis CHC M8x125-30	4
25		**77 11 126 887**	Rondelle sps Ø8	1
26		**77 11 158 363**	Vis BHC M8-25	7
27		**77 11 154 862**	Vis BHC M5-20	14
28		**77 11 154 878**	Rondelle Ø5	1
29		**77 03 034 007**	Ecrou Nylstop M5	8
30		**77 11 154 768**	Vis CHC TB M5-16	8
31		**77 11 160 368**	Rondelle plate Ø6xØ121.2	6
32	®	**77 11 166 344**	Mouette aile AR	1
33		**60 00 009 986**	Connecteur	1
34		**77 11 166 542**	Entretoise	2

févr.-2013

RENAULT SPORT

RENAULT

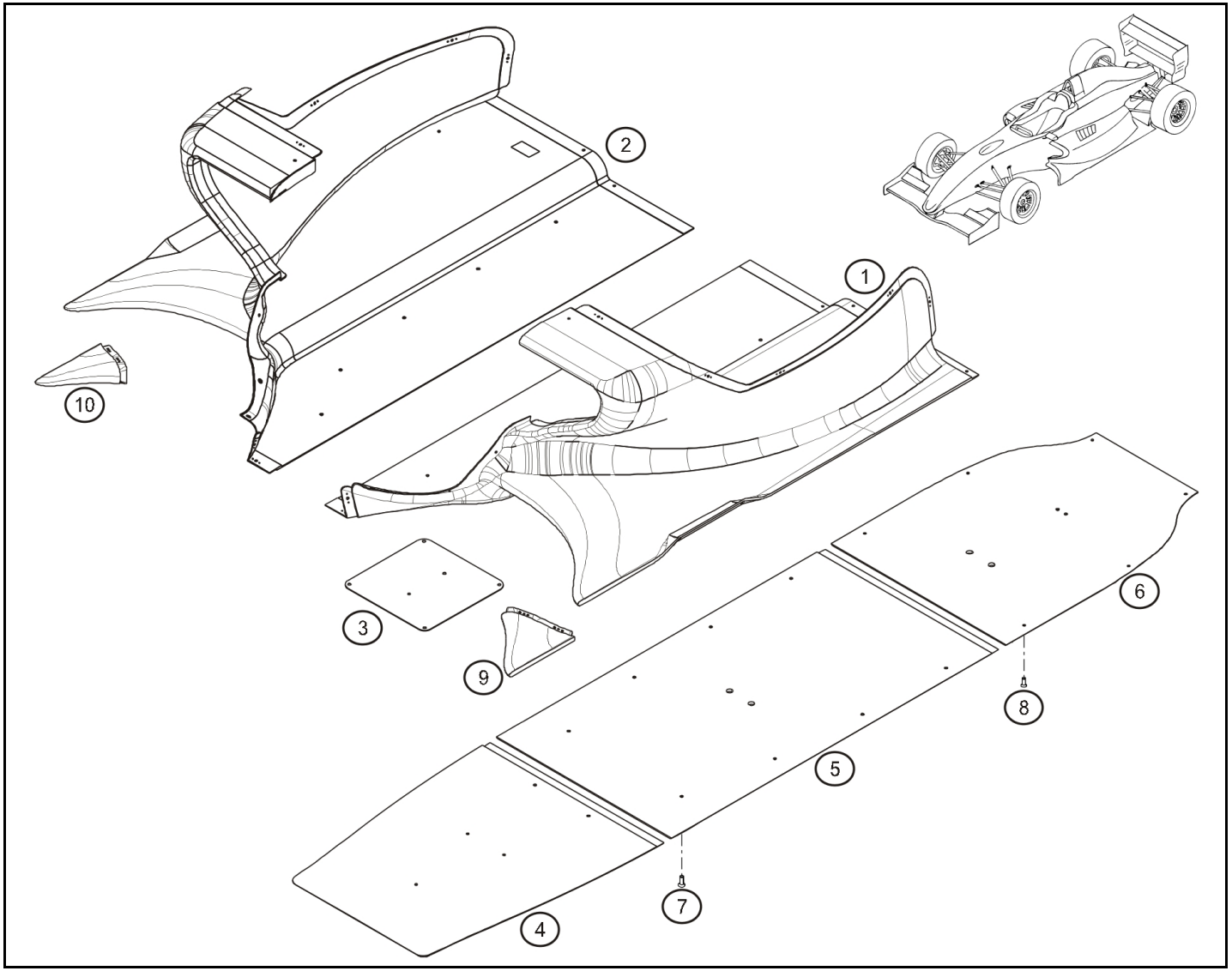

Rep.		Référence	Designation	Coef
1	®	**77 11 166 817**	Plancher G	1
2	®	**77 11 166 818**	Plancher D	1
3	®	**77 11 166 793**	Plaque fermeture ECU	1
4	®	**77 11 166 800**	Planche AV	1
5	®	**77 11 166 801**	Planche centrale	1
6	®	**77 11 166 802**	Planche AR	1
7		**77 11 167 215**	Vis FHC M6-20	10
8		**77 11 165 353**	Vis FHC M5-20	9
9	®	**77 11 166 927**	Pointe de plancher G	1
10	®	**77 11 166 928**	Pointe de plancher D	1

janv.-2014

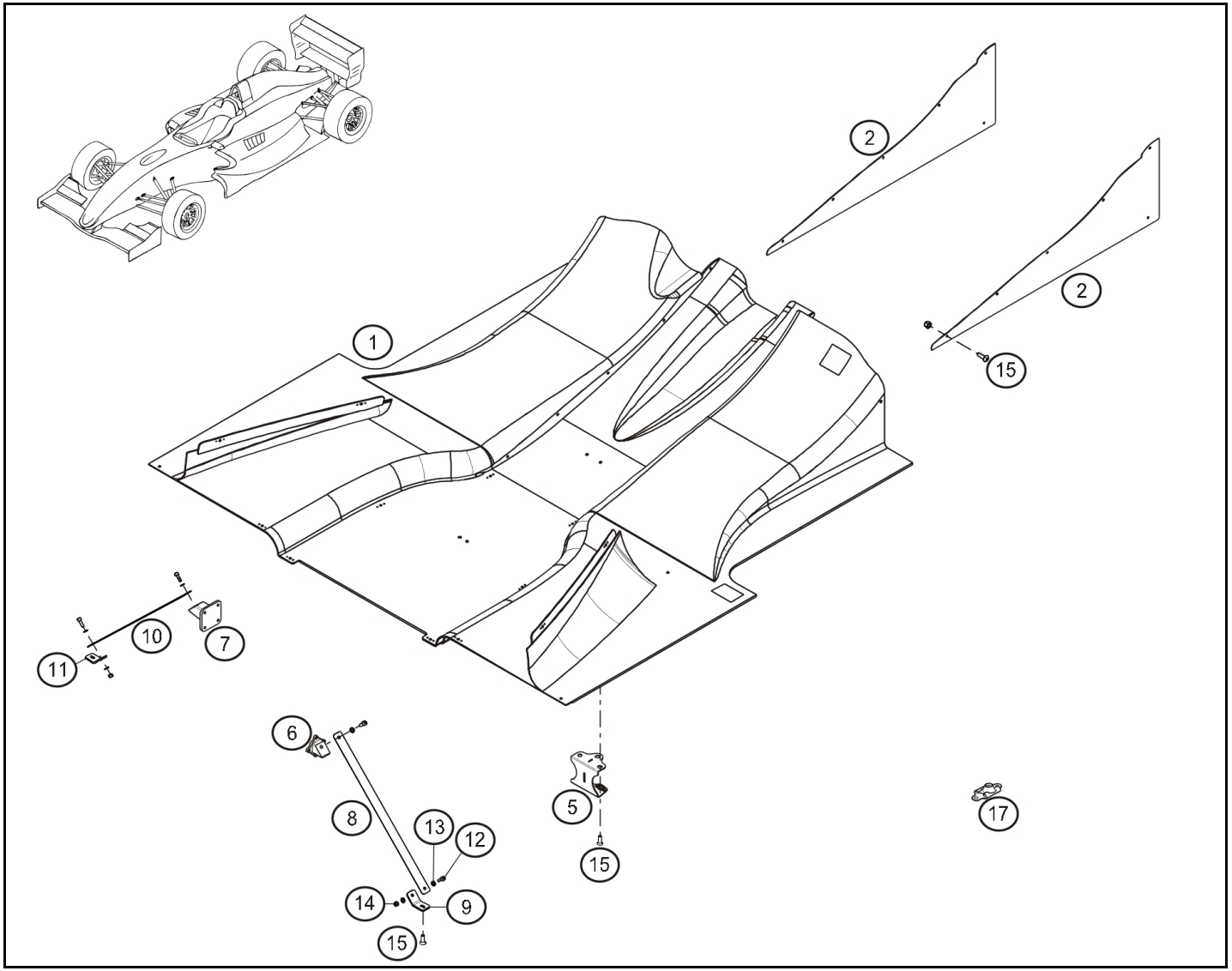

Rep.		Référence	Designation	Coef
1	®	**77 11 166 819**	Diffuseur	1
2	®	**77 11 166 870**	Dérive de diffuseur AR	2
5	®	**77 11 166 789**	Support BV / Diffuseur	1
6		**77 11 166 790**	Fixation G tirant sur BV	1
7		**77 11 166 791**	Fixation D tirant sur BV	1
8	®	**77 11 166 691**	Tirant G plancher Lg:375	1
9		**77 11 166 690**	Equerre G de tirant plancher	1
10	®	**77 11 166 693**	Tirant D plancher Lg:395	1
11		**77 11 166 692**	Equerre D de tirant plancher	1
12		**77 11 166 407**	Vis CHC M5-12	4
13		**77 11 154 878**	Rondelle Ø5	6
14		**77 03 034 007**	Ecrou Nylstop M5	2
15		**77 03 008 220**	Vis RLX M5-12 cl:8.8	18
16		**77 11 154 733**	Ecrou Simmonds M5	8
17		**77 11 065 787**	Ecrou à riveter Ø5	1
		77 11 064 614	Ecrou cage M6	1

mars-2014

RENAULT SPORT

RENAULT

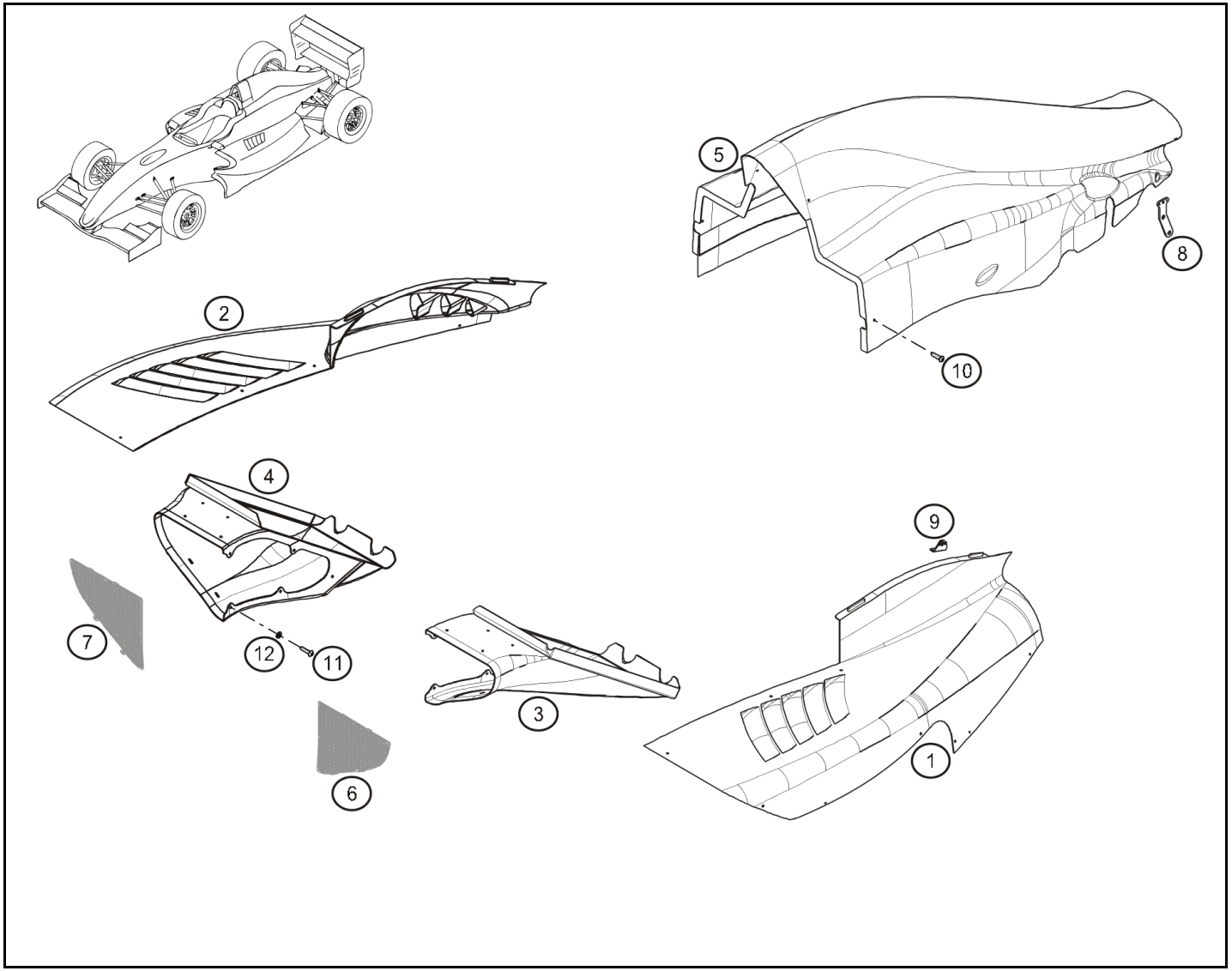

Rep.		Référence	Designation	Coef
1	®	**77 11 166 820**	Ponton G	1
2	®	**77 11 166 821**	Ponton D	1
3	®	**77 11 166 822**	Ecope radia G	1
4	®	**77 11 166 823**	Ecope radia D	1
5	®	**77 11 166 824**	Capot moteur	1
6		**77 11 166 787**	Grille G de radia	1
7		**77 11 166 788**	Grille D de radia	1
8	®	**77 11 166 774**	Support capot moteur AR	1
9		**77 11 166 777**	Support ponton / capot	2
10		**77 03 008 220**	Vis RLX M5-12 cl:8.8	26
11		**77 11 154 764**	Vis BHC M5-12	10
12		**77 11 154 878**	Rondelle Ø5	10

juin-2013

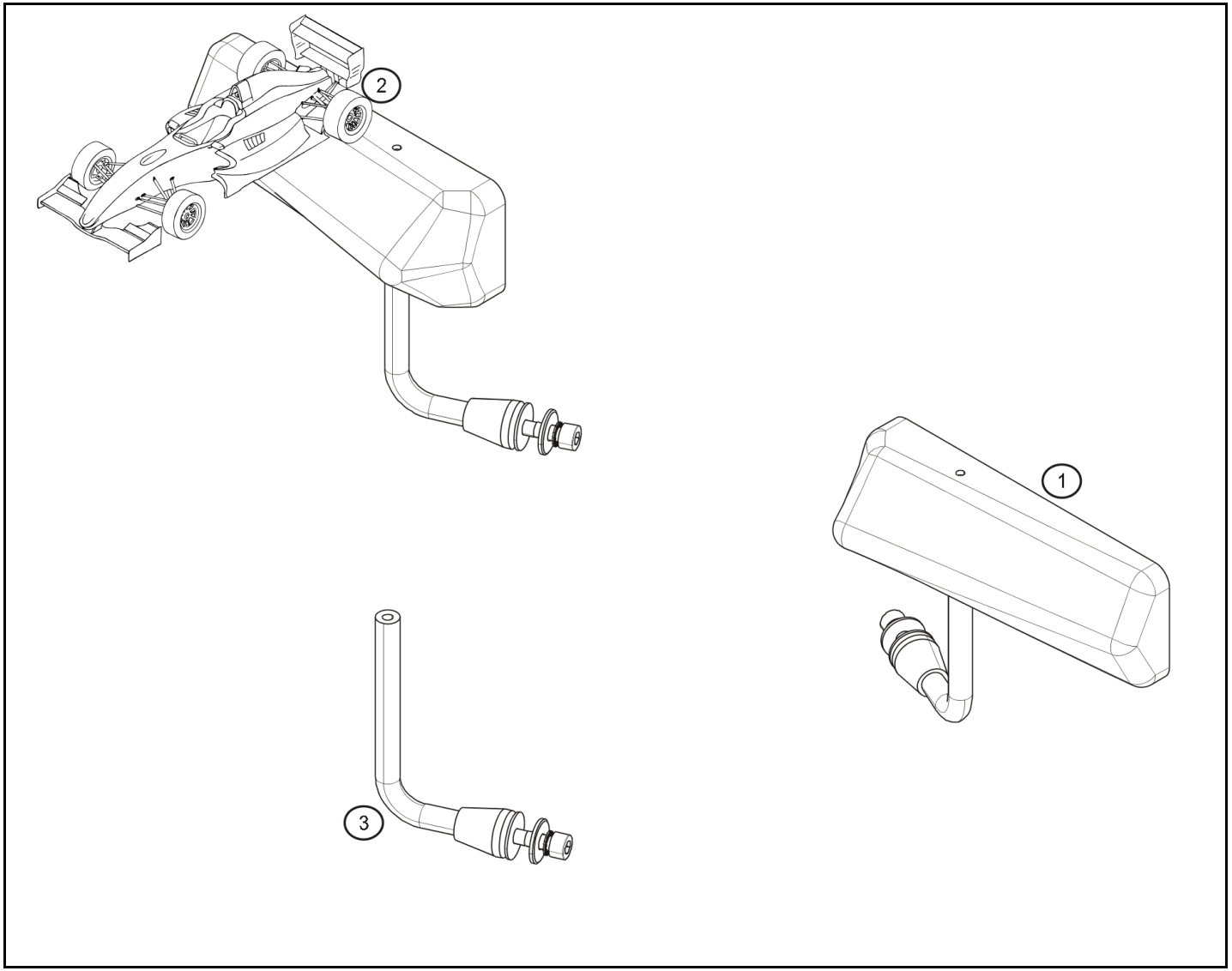

Rep.	Référence	Designation	Coef
1	**77 11 165 880**	Rétro Evo G plat	1
	77 11 165 882	Rétro Evo G convexe	1
2	**77 11 165 881**	Rétro Evo D plat	1
	77 11 165 883	Rétro Evo D convexe	1
3	**77 11 165 879**	Bras de rétro évo	1

juin-2014

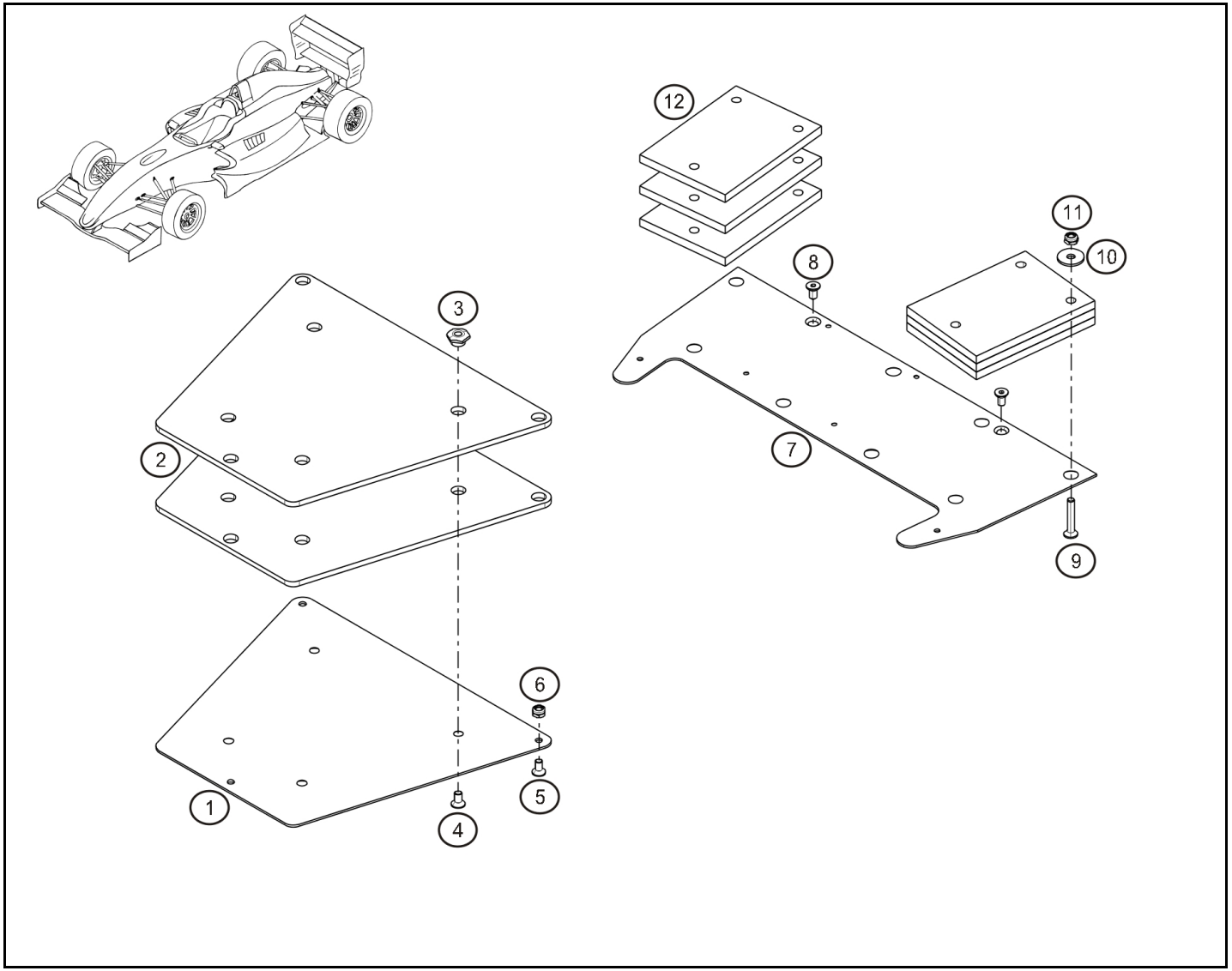

Rep.		Référence	Designation	Coef
1		**77 11 166 854**	Plaque support lest AV	1
2		**77 11 166 855**	Lest AV 5mm	1
3		**77 11 166 856**	Ecrou fix lest AV	4
7	®	**77 11 166 857**	Support lest AR	1
8		**77 11 068 967**	Vis FHC M6-15	2
9		**77 11 166 741**	Vis FHC M10-100	1
12		**77 11 166 711**	Balast 1Kg	1
		77 11 166 743	Balast 2.5Kg	1

mars-2013

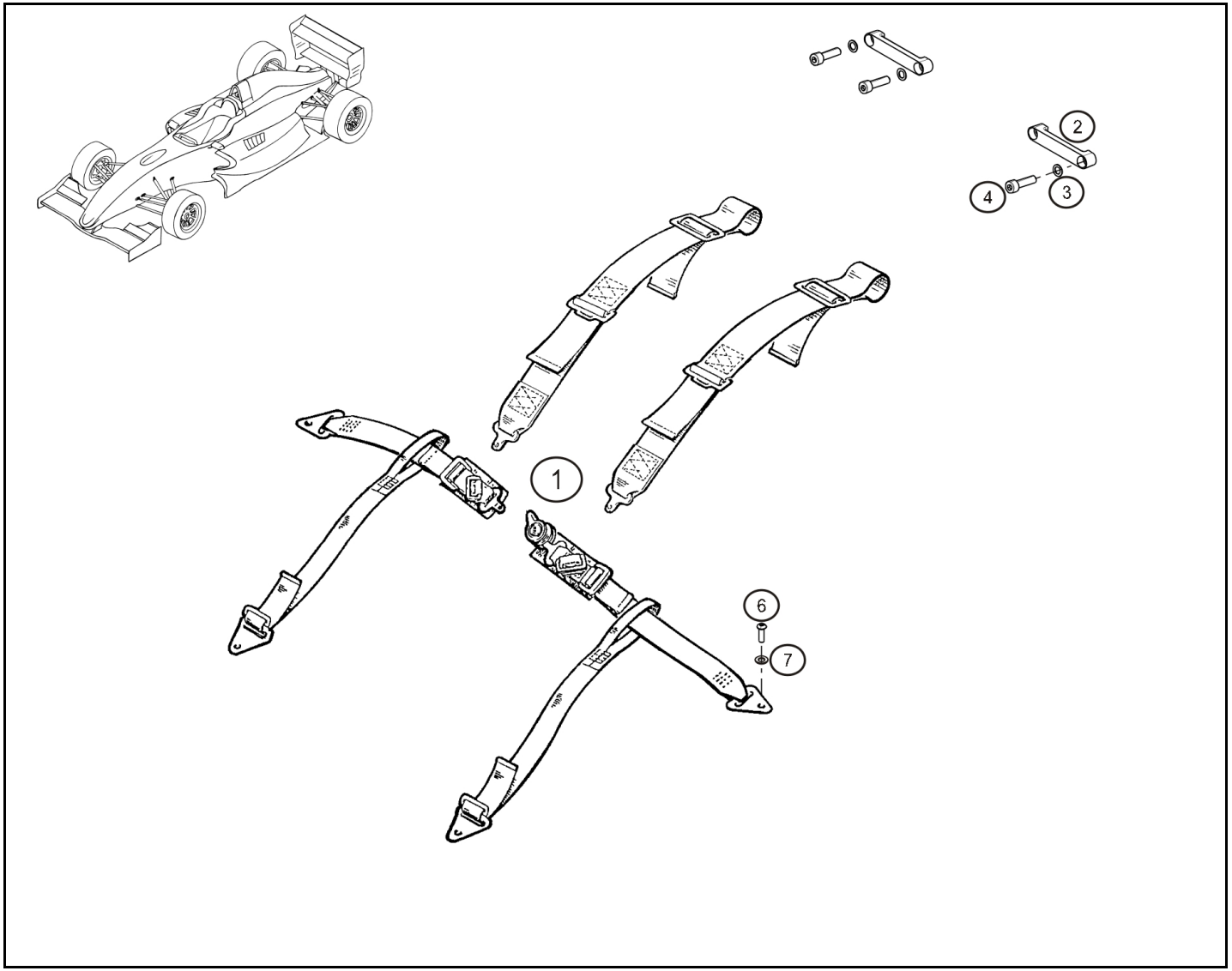

Rep.		Référence	Designation	Coef
1		**77 11 166 200**	Harnais	1
2	®	**77 11 166 595**	Support de harnais	2
3		**77 11 126 887**	Rondelle sps Ø8	6
4		**77 11 156 928**	Vis CHC M8x125-30	4

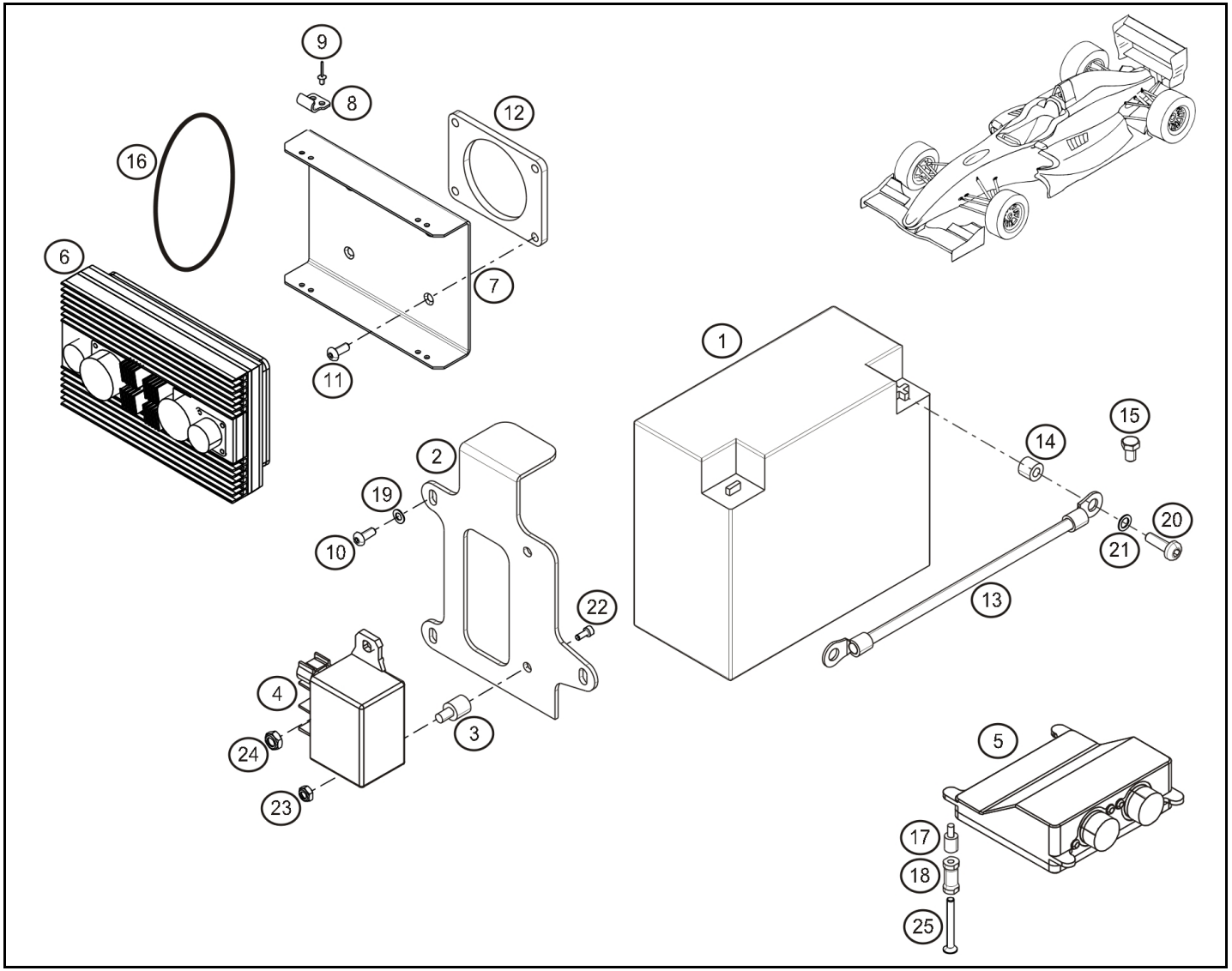

Rep.		Référence	Designation	Coef
1		**77 11 154 321**	Batterie	1
2	®	**77 11 166 799**	Plaque fix batterie	1
3		**77 11 166 345**	Silent bloc	2
4		**77 11 160 136**	Master Relay	1
5	®	**77 11 166 421**	Boitier oméga	1
6	®	**77 11 166 199**	Boitier fusible XAP	1
7	®	**77 11 166 280**	Support CBNT	1
8		**77 11 158 059**	Crochet grenouillere	12
9		**77 11 166 142**	Rivet TF Ø3x8	8
10		**77 11 154 325**	Vis CBHC M6-16	3
11		**77 11 154 768**	Vis CHC TB M5-16	4
12		**77 11 166 796**	Entretoise support CBNT	1
13		**77 11 166 740**	Cable batterie + rallongé	1
14		**77 11 166 737**	Cale batterie	2
15		**77 11 166 738**	Vis plastique H M6-10	1
16		**77 11 166 410**	Joint torique Ø75xØ3.5	2
17		**77 11 166 685**	Kit silent bloc boitier oméga	1
18		**77 11 166 797**	Entretoise Omega	4
19		**77 11 166 430**	Rondelle Ø6x20	3
20		**77 11 128 925**	Vis CHC M6-20	2
21		**77 11 126 686**	Rondelle sps Ø6	2
22		**77 11 166 393**	Vis FHC M5-10	2
23		**77 11 154 733**	Ecrou Simmonds M5	2
24		**77 03 033 027**	Ecrou M6	2
25		**77 11 154 900**	Vis M4-10	4
100		**00 11 154 321**	Connecteur charge batterie	1

févr.-2013

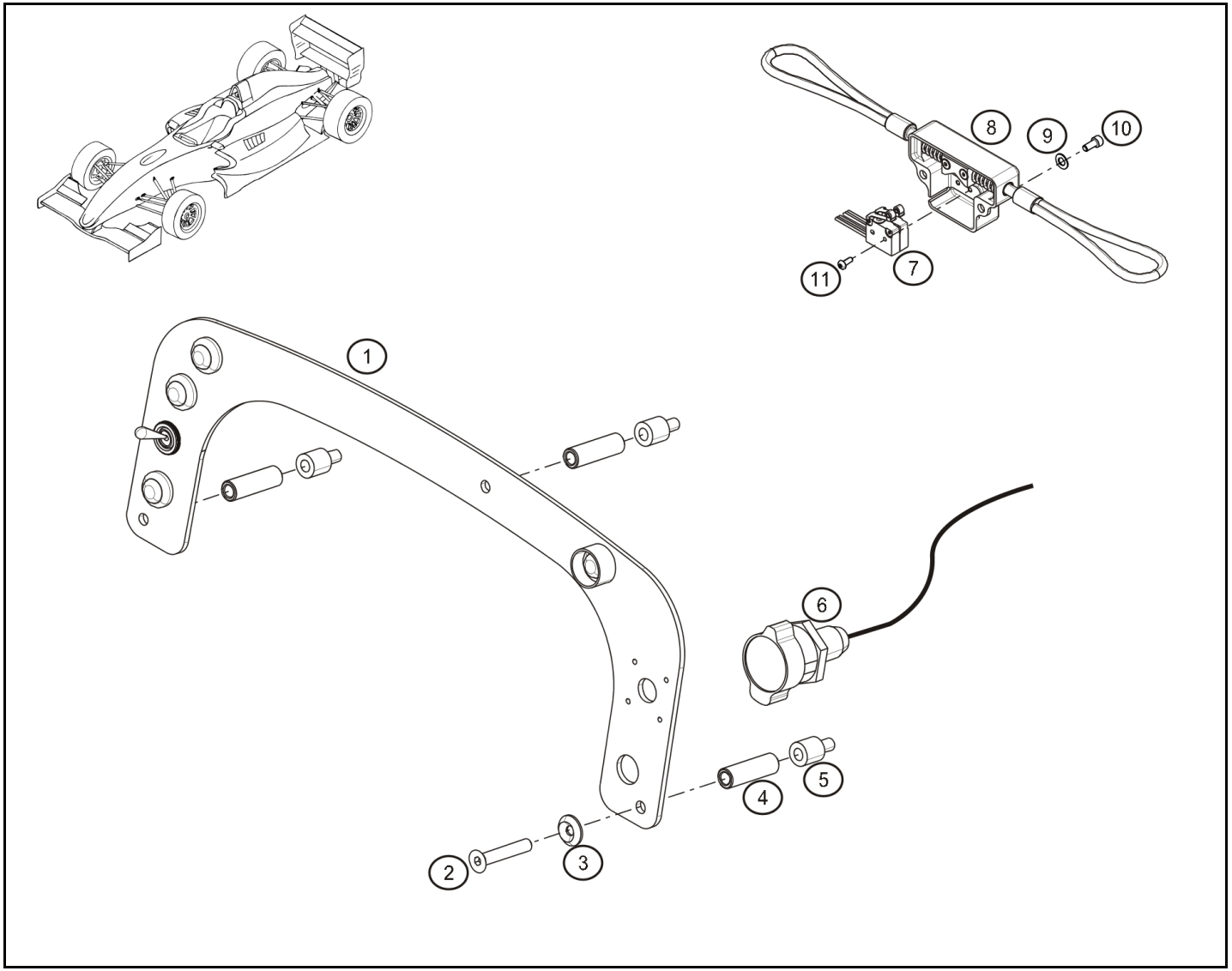

Rep.		Référence	Designation	Coef
1	®	**77 11 166 196**	Tableau de bord cablé	1
2		**77 11 160 551**	Vis FHC M5-35	3
3		**77 11 166 688**	Rondelle cuvette Ø 5.2	3
4		**77 11 166 195**	Entretoise de tableau de bord	3
5		**77 11 166 345**	Silent bloc	3
6		**77 11 166 150**	Cable balance frein	1
7		**07 11 166 807**	Master Switch "électrique"	1
8		**00 11 166 807**	Master Switch "mécanique"	1
9		**77 11 166 407**	Vis CHC M5-12	2
10		**77 11 126 780**	Rondelle sps Ø5	2
11		**00 00 166 807**	Vis	2

mars-2013

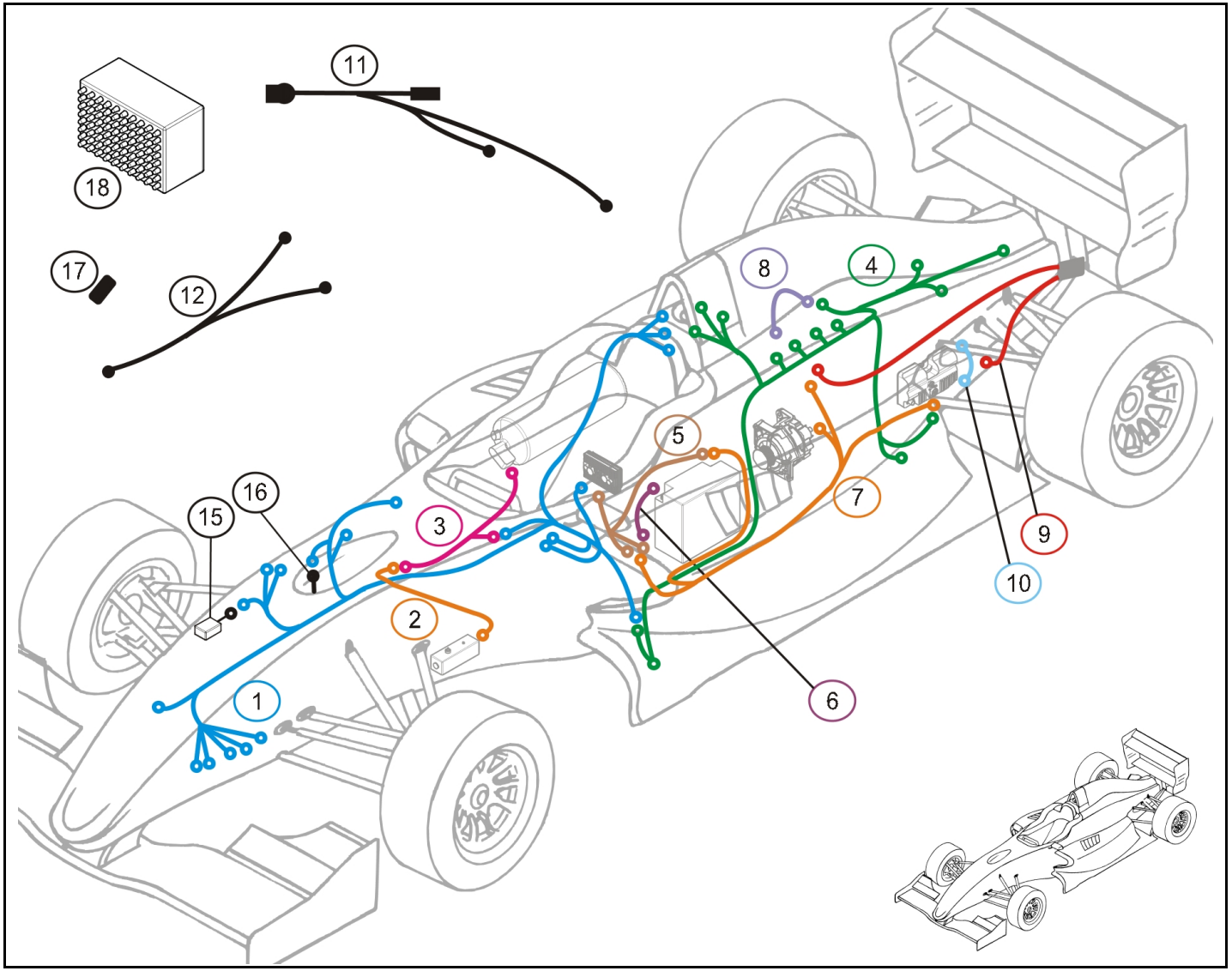

Rep.		Référence	Designation	Coef
1		**77 11 166 751**	Faisceau chassis "evo2"	1
2	†	**77 11 166 725**	Faisceau simple boitier commande extincteur évo	1
		77 11 166 762	Faisceau extincteur sur boitier commande SPA 1(simple)	1
3	†	**77 11 166 726**	Faisceau extincteur sur extincteur Evo (double)	1
		77 11 166 763	Faisceau extincteur sur extincteur SPA (double)	1
4		**77 11 166 750**	Faisceau moteur "evo2"	1
5		**77 11 166 015**	Faisceau CBNT (alimentation)	1
6		**77 11 166 740**	Cable batterie + rallongé	1
7		**77 11 166 012**	Faisceau puissance +	1
		77 11 166 890	Faisceau puissance démarreur	1
		77 11 166 891	Faisceau excitation démarreur	1
8		**77 11 166 339**	Ralonge PMH	1
9		**77 11 166 014**	Faisceau puissance batterie de park	1
10		**77 11 166 013**	Faisceau puissance masse	1
11		**77 11 166 419**	Bretelle de recharge batterie	1
12		**77 11 166 197**	Câble download	1
15		**77 11 166 108**	Cellule réceptrice LAP	1
16		**00 11 166 011**	Bouchon CAN	1
17		**77 11 166 198**	Dongle "pi"	1
18		**77 11 166 112**	Balise bord de piste	1
100		**77 11 166 035**	Bouton poussoir de vidange	1
101		**77 11 166 398**	Cablage capteur push AV	1
102		**77 11 166 399**	Cablage capteur push AR	1
103		**77 11 166 400**	Ensemble capteur pitot	1
104		**00 11 166 751**	Attache cable teflon	1
105		**77 11 166 703**	Cablage Master Switch	1

juil.-2013

RENAULT SPORT

RENAULT

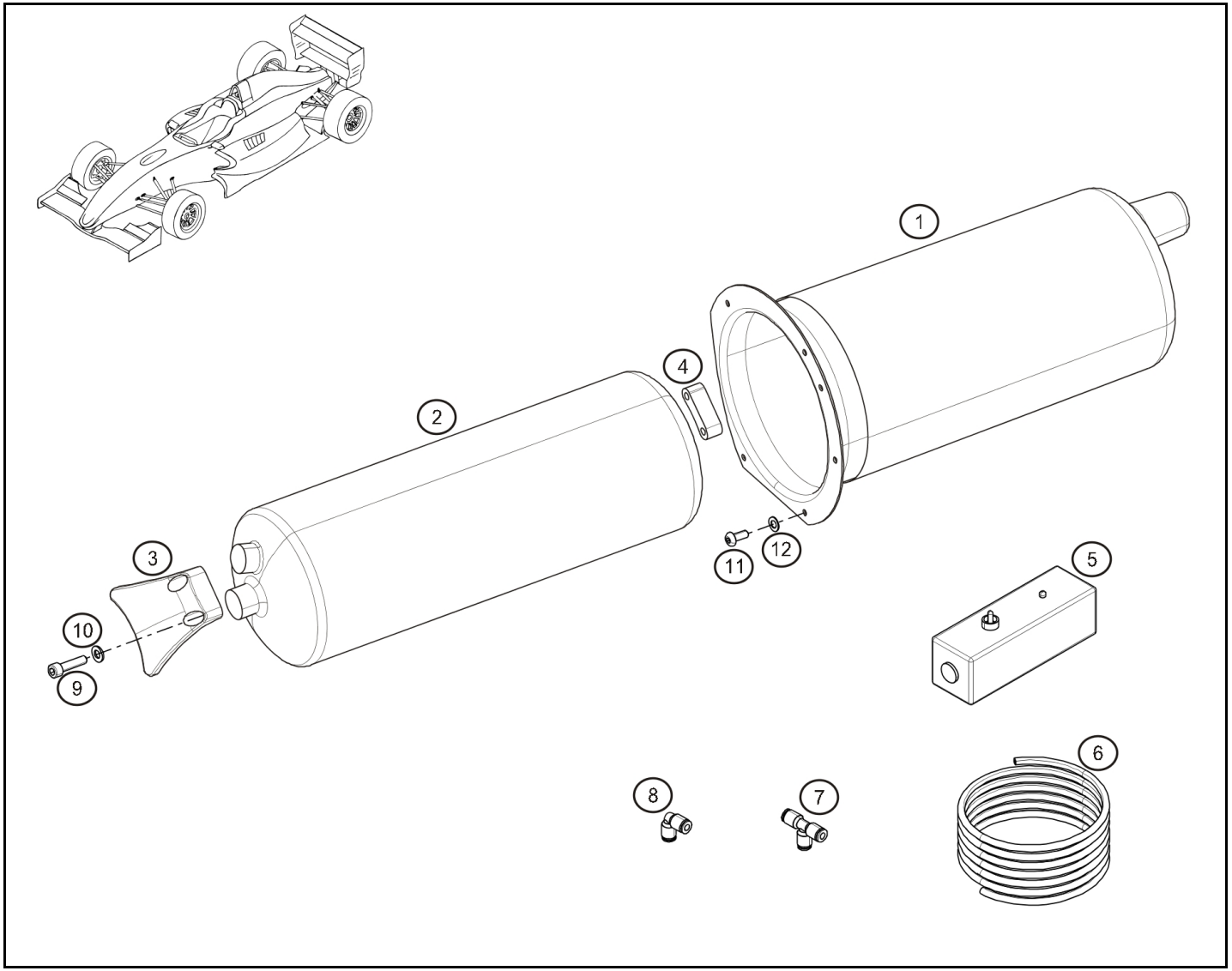

Rep.		Référence	Designation	Coef
1		**77 11 166 781**	Bouteille support extincteur	1
2		**77 11 166 760**	Extincteur "SPA"	1
3		**77 11 166 782**	Arretoir extincteur	1
4		**77 11 166 783**	Cale arretoir extincteur	1
5	®	**77 11 166 761**	Boitier commande extincteur SPA	1
6		**00 00 166 723**	Tuyau d'extincteur	1
9		**77 11 154 769**	Vis	2
10		**77 11 126 780**	Rondelle sps Ø5	2
11		**77 11 154 764**	Vis BHC M5-12	4
12		**77 11 166 867**	Rondelle Onduflex Ø5	4

juin-2013

RENAULT SPORT

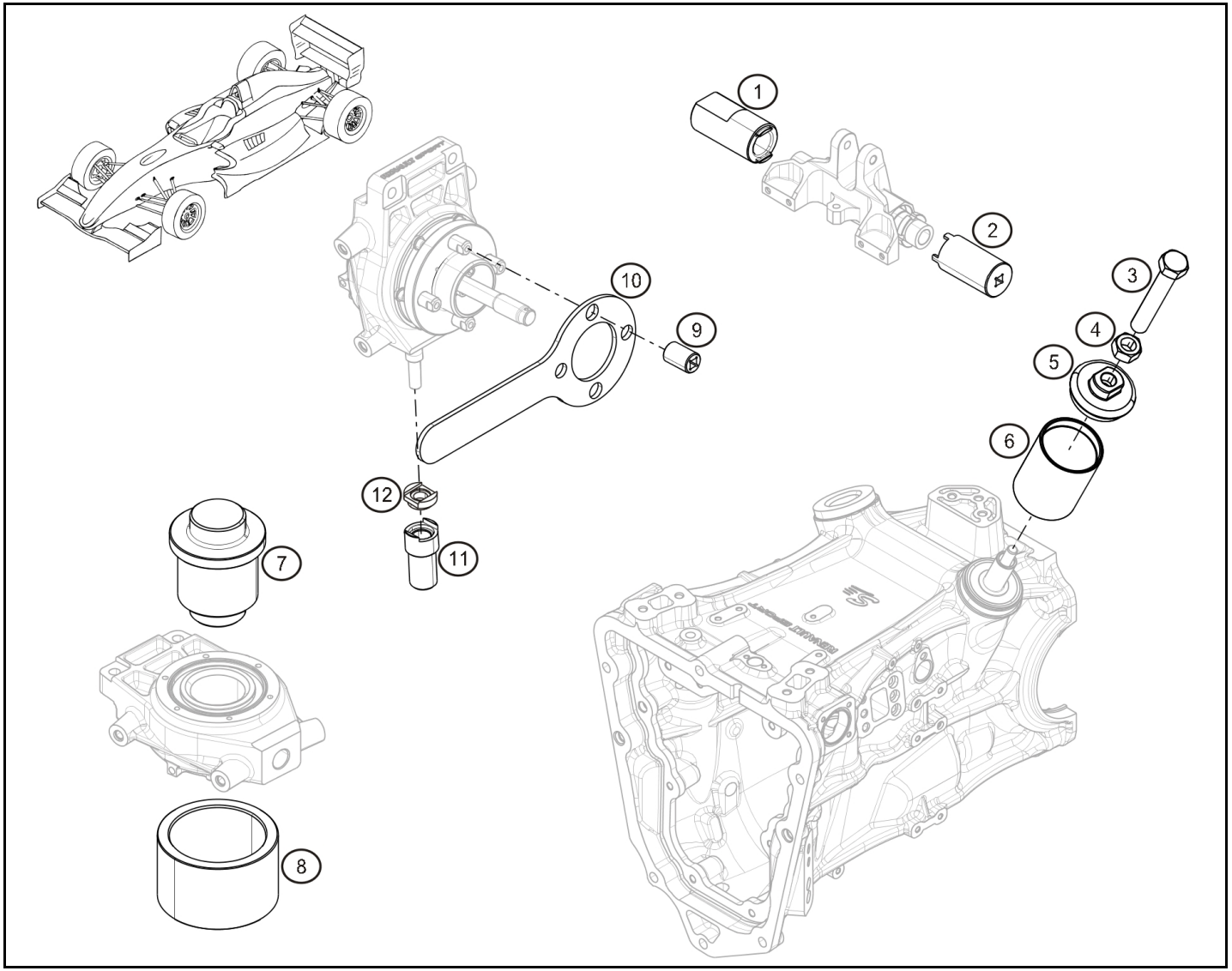

Rep.	Référence	Designation	Coef
1	**00 11 166 503**	Outil d'axe de basculeur	1
2	**00 11 166 507**	Outil ecrou de basculeur AV	1
3	**00 00 166 523**	Vis d'outil de basculeur AR	1
4	**07 11 166 523**	Ecrou de montage basculeur AR	1
5	**00 01 166 523**	Couvercle d'outil de basculeur AR	1
6	**00 11 166 523**	Tube montage basculeur AR	1
7	**00 11 166 008**	Outil montage roulement de roue	1
8	**00 00 166 008**	Cale roulement de roue	1
9	**00 11 166 208**	Douille montage toc de roue	1
10	**00 00 166 208**	Clé de maintien pour toc de roue	1
11	**77 11 166 699**	Douille serrage axe evo porte moyeu AR	1
12	**00 11 166 770**	Douille serrage axe evo porte moyeu AV	1

juil.-2013

RENAULT SPORT

TARIFS 2014

Référence	Tarif	Planche	Référence	Tarif	Planche	Référence	Tarif	Planche	Référence	Tarif	Planche
00 00 166 008	52.48	99.00	01 00 201 020	.09	21.40	01 00 801 040	14.51	21.40	01 01 910 426	26.54	21.40
00 00 166 019	161.28	36.00	01 00 201 021	.15	21.40	01 00 901 004	14.66	21.40			38.00
00 00 166 208	41.20	99.00	01 00 201 104	1.05	21.10	01 01 202 004	3.69	21.10	01 01 910 427	504.15	21.40
00 00 166 523		99.00	01 00 201 105	.28	21.40	01 01 202 021	4.05	21.40	01 01 910 429	52.42	21.40
00 00 166 723	15.90	90.00	01 00 201 106	1.40	29.00	01 01 402 058	13.16	21.15	01 01 910 702	41.36	29.00
00 00 166 807	.75	83.00	01 00 201 145	.87	21.15	01 01 404 429	3.89	21.10	01 01 910 705	46.44	29.00
00 01 166 022		37.01	01 00 201 155	4.05	21.15	01 01 501 110	3.70	21.10	01 01 910 706	10.79	29.00
00 01 166 523		99.00	01 00 201 166	6.35	21.50	01 01 910 004	479.86	21.10	01 01 910 803	88.36	16.10
00 01 166 772	9.12	37.02	01 00 201 244	5.19	21.15	01 01 910 010	9.56	21.10	01 01 910 804	6.87	16.10
00 11 154 321		80.00	01 00 201 245	8.21	21.10	01 01 910 011	45.88	21.15	01 01 910 805	2.39	16.10
00 11 166 008	60.55	99.00	01 00 202 061	4.95	21.30	01 01 910 012	19.01	21.15	01 09 003 102	3.92	21.15
00 11 166 011	31.40	88.00	01 00 203 017	4.55	21.40	01 01 910 017	12.91	21.15	01 09 022 106	15.10	21.10
00 11 166 103		38.00	01 00 204 041	19.42	21.50	01 01 910 021	20.39	21.15	01 09 024 005	39.63	21.20
00 11 166 124	65.00	19.50	01 00 204 042	12.79	21.10	01 01 910 028	66.42	21.10	01 09 907 010	.40	21.40
00 11 166 208		99.00	01 00 205 103	2.71	21.40	01 01 910 102	32.70	21.20	01 09 907 058	.87	21.40
00 11 166 243	31.49	31.00	01 00 301 007	.38	21.40	01 01 910 103	30.72	21.20	01 09 908 008	1.18	21.20
		33.00	01 00 301 077	.39	21.30	01 01 910 105	5.75	21.20	01 09 908 014	.81	29.00
00 11 166 283	5.00	22.00	01 00 301 138	.34	21.40	01 01 910 107	15.65	21.20	01 09 999 683	3.42	21.10
00 11 166 494		36.00	01 00 301 148	.14	21.40	01 01 910 108	28.51	21.20	01 14 044 031	90.84	21.40
00 11 166 503		99.00	01 00 301 276	1.18	21.40	01 01 910 110	150.75	21.20	01 19 100 251	40.64	21.15
00 11 166 507		99.00	01 00 301 291	.23	21.15	01 01 910 201	90.94	21.30	01 19 100 291	1830.67	21.10
00 11 166 523		99.00	01 00 301 327	.28	16.10	01 01 910 202	83.43	21.30	01 19 102 122	35.61	21.30
00 11 166 682	1595.86	31.40	01 00 301 373	1.52	21.40	01 01 910 203	92.62	21.30	01 19 102 123	35.61	21.30
00 11 166 683	1679.43	33.40	01 00 301 394	.27	21.50	01 01 910 204	50.33	21.30	01 19 102 591	69.07	21.40
00 11 166 751	.48	88.00	01 00 301 424	2.22	21.10	01 01 910 206	48.85	21.30	01 19 103 211	259.30	21.50
00 11 166 770	71.74	99.00	01 00 301 490		29.00	01 01 910 209	66.79	21.30	01 19 104 171	79.15	21.40
00 11 166 778	8.74	40.00	01 00 301 525	.65	21.10	01 01 910 210	31.22	21.30	01 19 104 301	152.04	21.40
00 11 166 795	6.64	40.50	01 00 301 526	.66	21.10	01 01 910 211	20.62	21.30	01 19 104 311	130.78	21.40
00 11 166 807		83.00	01 00 301 532	.32	21.10	01 01 910 213	27.32	21.30	01 19 107 001	NC	29.00
00 11 166 842	379.29	20.00	01 00 301 540	.67	16.10	01 01 910 214	15.02	21.30	01 19 107 051	53.46	29.00
00 11 166 858	4.84	19.30	01 00 303 038	.25	21.15	01 01 910 216	71.89	21.30	01 90 030 404	94.02	21.40
00 11 166 861	1.57	37.02	01 00 303 045	.30	21.15	01 01 910 217	90.80	21.30	01 91 030 742	40.71	21.50
01 00 059 021	10.20	21.40	01 00 303 062		29.00	01 01 910 250	126.41	21.30	01 91 030 743	40.71	21.50
01 00 059 022	9.53	21.40	01 00 305 061	.44	16.10	01 01 910 300	397.47	21.50	01 91 030 744	40.71	21.50
01 00 059 027	17.18	21.40	01 00 305 098	7.63	21.50	01 01 910 305	71.28	21.50	02 01 100 280	6.68	21.10
01 00 059 035	3.07	21.10	01 00 403 031	.50	21.40	01 01 910 306	37.27	21.50	07 11 166 008	7.96	31.40
01 00 059 049	3.08	21.40			38.00	01 01 910 308	34.20	21.50			33.40
01 00 077 120	5.90	21.40	01 00 499 005		21.10	01 01 910 309	29.84	21.50	07 11 166 238	4.10	33.40
01 00 085 908	24.75	21.50	01 00 499 010	2.39	21.40	01 01 910 310	90.27	21.50	07 11 166 523		99.00
01 00 085 981	4.97	16.10	01 00 599 032	6.48	21.20	01 01 910 311	78.90	21.50	07 11 166 795	20.44	40.50
01 00 085 982	1.78	38.00	01 00 599 037	4.45	21.40	01 01 910 313	32.73	21.50	07 11 166 807	67.59	83.00
01 00 101 004	6.37	21.40	01 00 601 001	.29	21.40	01 01 910 314	32.73	21.50	07 11 166 812	.21	40.50
01 00 101 050	5.20	21.40	01 00 601 005	.85	21.20	01 01 910 403	108.97	21.40	07 11 166 842	86.08	20.00
01 00 101 054	46.34	21.50			21.30	01 01 910 404	73.38	21.40	07 11 166 858	3.02	19.30
01 00 101 071	7.17	21.40	01 00 602 015	.41	21.10	01 01 910 405	55.03	21.40	07 11 166 879	144.91	22.00
01 00 103 012	70.90	21.20			21.40	01 01 910 408	25.53	21.40	10 80 131 224	233.87	21.20
01 00 103 024	41.60	21.30	01 00 602 025	5.09	21.50	01 01 910 410	12.56	21.40			21.30
01 00 103 049	38.69	21.20	01 00 602 043	1.22	21.10	01 01 910 411	3.95	21.40	10 80 191 232	661.14	21.20
01 00 105 066	13.40	21.30	01 00 602 045	.30	21.40	01 01 910 412	14.48	21.40			21.30
01 00 106 001	5.06	21.40	01 00 701 069	.13	21.40	01 01 910 419	43.82	21.40	19 10 205 305	6.51	21.30
01 00 106 021	11.09	21.40	01 00 801 026	7.77	21.40	01 01 910 420	8.25	21.40	19 10 205 310	6.51	21.30
01 00 201 017	1.10	21.40	01 00 801 027	9.62	21.40	01 01 910 425	9.96	21.40	19 10 205 315	6.51	21.30

TARIFS 2014

Référence	Tarif	Planche	Référence	Tarif	Planche	Référence	Tarif	Planche	Référence	Tarif	Planche
19 10 205 320	6.51	21.30	33 80 131 619	209.30	21.20			37.00			32.00
19 10 205 325	6.51	21.30			21.30			37.01			36.00
19 10 205 330	6.51	21.30	33 80 131 622	209.30	21.20			38.50			38.00
19 10 205 335	6.51	21.30			21.30	77 03 034 106	NC	16.00			38.50
19 10 205 340	6.51	21.30	33 80 132 120	209.30	21.20			19.80			41.00
19 10 205 345	6.51	21.30			21.30			40.10			80.00
19 10 205 350	6.51	21.30	33 80 132 424	209.30	21.20	77 03 034 237	NC	33.40	77 11 126 780	.12	19.30
19 10 205 355	6.51	21.30			21.30			37.00			32.00
19 10 205 360	6.51	21.30	33 80 132 628	209.30	21.20			41.50			83.00
19 10 205 365	6.51	21.30			21.30	77 03 034 249		21.15			90.00
19 10 205 370	6.51	21.30	60 00 009 986	32.26	41.50	77 03 053 075		16.00	77 11 126 887	.40	20.00
19 10 205 375	6.51	21.30	66 61 910 000	70.38	21.90	77 03 053 400	.33	12.00			31.40
19 10 205 380	6.51	21.30	66 61 910 007	86.71	21.90	77 03 062 014	1.25	21.10			32.00
19 10 205 385	6.51	21.30	66 61 910 100	20.63	21.90	77 03 062 062		21.10			33.00
19 10 205 390	6.51	21.30	66 61 910 110	77.97	21.90			21.15			33.40
19 10 205 395	6.51	21.30	66 61 910 400	16.94	21.90	77 03 065 311	NC	11.00			34.00
19 10 205 400	6.51	21.30	66 61 910 405	214.00	21.90	77 03 066 085	NC	29.00			35.00
19 10 205 405	6.51	21.30	66 69 003 021	82.59	21.90	77 03 074 105	NC	12.00			36.00
19 10 205 410	6.51	21.30	66 69 004 604	51.20	21.90	77 03 074 259	.84	12.00			37.00
19 10 205 415	6.51	21.30	66 69 004 606	62.92	21.90	77 03 074 312	.84	12.00			41.00
19 10 205 420	6.51	21.30	77 00 107 192	13.59	11.00	77 03 075 076	NC	21.10			41.50
19 10 205 425	6.51	21.30	77 00 659 822	NC	10.70	77 03 083 334		19.00			59.20
19 10 205 430	6.51	21.30	77 01 047 893		11.00	77 03 090 115	NC	10.60	77 11 127 025	9.61	29.00
19 10 320 210	8.21	21.50	77 01 407 061	NC	22.00	77 03 101 546		16.00	77 11 127 480	.53	38.00
19 10 320 215	8.21	21.50	77 01 407 072	NC	19.30	77 05 005 278	NC	12.50	77 11 127 832		37.00
19 10 320 220	8.21	21.50	77 03 002 030		12.00			17.00	77 11 128 280	.79	10.70
19 10 320 225	8.21	21.50	77 03 002 053		12.00	77 11 050 540	.53	34.00			16.00
19 10 320 230	8.21	21.50			12.50	77 11 050 600	.88	17.00	77 11 128 658	.34	16.00
19 10 320 235	8.21	21.50			17.00			37.00			21.15
19 10 320 240	8.21	21.50	77 03 002 646		11.00			37.01			38.50
19 10 320 245	8.21	21.50	77 03 002 661		11.00	77 11 050 623	NC	10.70	77 11 128 925	1.08	10.80
19 10 320 250	8.21	21.50	77 03 008 220	.14	40.50	77 11 050 940	2.57	17.00			11.00
19 10 320 255	8.21	21.50			42.10	77 11 051 236	.66	10.80			32.00
19 10 320 260	8.21	21.50			43.00	77 11 051 271	2.00	16.00			37.01
19 10 320 265	8.21	21.50	77 03 009 026	NC	16.00	77 11 051 273	.94	16.00			41.00
19 10 320 270	8.21	21.50	77 03 017 139		10.00			21.15			80.00
19 10 320 275	8.21	21.50	77 03 033 009		19.00	77 11 064 215	1.13	11.00	77 11 128 929	1.92	32.00
19 10 320 280	8.21	21.50	77 03 033 027	NC	80.00	77 11 064 614	5.30	42.10	77 11 128 989	1.42	11.00
19 10 320 285	8.21	21.50	77 03 033 107		19.50	77 11 064 819	.53	19.80	77 11 129 246	.84	10.00
19 10 320 290	8.21	21.50	77 03 033 135	1.07	19.00			21.15	77 11 129 633	1.92	20.00
19 10 320 295	8.21	21.50	77 03 034 007	.33	13.50			31.00	77 11 150 452	32.44	19.50
19 10 320 300	8.21	21.50			16.00	77 11 065 248	.97	19.80	77 11 150 539	57.34	29.00
19 10 320 305	8.21	21.50			19.30	77 11 065 268	10.73	10.70	77 11 153 535	1.02	33.00
19 10 320 310	8.21	21.50			32.00	77 11 065 787	7.08	42.10			34.00
19 10 320 315	8.21	21.50			34.00	77 11 068 222	1.60	17.00			41.50
19 10 320 320	8.21	21.50			37.01	77 11 068 418	1.23	31.00	77 11 153 613	7.82	12.50
19 10 320 325	8.21	21.50			41.00			33.00	77 11 154 150	65.69	29.00
19 10 320 330	8.21	21.50			41.50	77 11 068 967	.90	57.00			33.40
19 10 320 335	8.21	21.50			42.10	77 11 126 315	1.94	10.80	77 11 154 167	5.26	29.00
19 10 320 340	8.21	21.50	77 03 034 008	NC	16.00			40.10	77 11 154 175	76.63	29.00
33 80 131 423	209.30	21.20			17.00	77 11 126 686	.24	16.00	77 11 154 199	.70	20.00
		21.30			34.00			19.30	77 11 154 202	3.86	10.60

TARIFS 2014

Référence	Tarif	Planche	Référence	Tarif	Planche	Référence	Tarif	Planche	Référence	Tarif	Planche
77 11 154 203	.15	16.00			35.00	77 11 158 344	.45	17.00	77 11 160 680	48.28	12.50
77 11 154 227	20.66	10.70	77 11 154 905	NC	37.00	77 11 158 346	.53	38.50	77 11 160 902	37.11	17.00
77 11 154 249	4.97	10.70	77 11 154 909	1.27	19.80	77 11 158 350	1.36	36.00	77 11 161 845	20.06	19.30
		19.00			31.00	77 11 158 363	.88	41.50	77 11 162 233	.44	22.00
77 11 154 321	171.18	80.00			34.00	77 11 158 448	.45	19.30	77 11 162 609	70.86	08.00
77 11 154 325	.88	38.50			40.10	77 11 158 514	97.15	19.30	77 11 162 634	29.96	11.00
		41.50	77 11 154 997	275.64	12.50	77 11 158 572	.23	37.01			17.00
		80.00	77 11 155 257	.59	36.00	77 11 158 586	1.28	37.01			21.15
77 11 154 471	8.36	31.40	77 11 155 389	45.50	17.00	77 11 158 892	110.05	08.00	77 11 162 707	12.66	19.30
		33.40	77 11 155 391	50.03	17.00	77 11 159 333	.96	37.01	77 11 163 133	1.95	40.00
77 11 154 658	28.84	19.30	77 11 155 392	65.53	17.00	77 11 159 347	.91	37.01	77 11 163 602	11.50	12.50
77 11 154 689	19.92	21.15	77 11 156 269	69.59	19.30	77 11 159 396	.91	41.00			19.30
77 11 154 700	3.64	31.00	77 11 156 510	41.25	19.00	77 11 159 445	25.43	31.00	77 11 165 096	3.98	31.00
77 11 154 715	3.64	34.00	77 11 156 532	.42	20.00			33.00			31.40
77 11 154 733	1.76	13.50			37.02	77 11 159 447	3.90	31.00			36.00
		42.10			37.80	77 11 159 495	2.68	32.00	77 11 165 188	2.72	20.00
		80.00	77 11 156 647	10.28	13.50	77 11 159 591	78.57	31.00	77 11 165 201	14.17	37.01
77 11 154 744	1.03	19.80	77 11 156 704	17.04	21.10			31.40	77 11 165 202	14.17	37.01
		21.15	77 11 156 901	1.03	19.80			33.00	77 11 165 203	14.17	37.01
77 11 154 763	.89	34.00	77 11 156 918	.12	10.70			33.40	77 11 165 212	1.65	36.00
77 11 154 764	1.57	13.50			16.00	77 11 159 603	5.74	34.00	77 11 165 353	.93	37.00
		43.00			17.00	77 11 159 635	.51	34.00			42.00
		90.00	77 11 156 928	.80	31.00	77 11 159 636	1.26	34.00	77 11 165 450	40.80	13.50
77 11 154 768	NC	13.50			34.00	77 11 159 639	47.67	34.00	77 11 165 627	.17	19.30
		41.00			37.00	77 11 159 640	59.82	34.00			32.00
		41.50			40.00	77 11 159 647	1.70	34.00	77 11 165 879		56.20
		80.00			41.00			37.01	77 11 165 880		56.20
77 11 154 769	1.58	19.30			41.50	77 11 159 770	NC	36.01	77 11 165 881		56.20
		34.00			59.20	77 11 159 853	3.98	36.00	77 11 165 882		56.20
		90.00	77 11 156 938	.99	17.00	77 11 160 027	14.97	17.00	77 11 165 883		56.20
77 11 154 791	.58	19.50	77 11 156 940	.93	37.00	77 11 160 032	139.33	12.50	77 11 166 001	623.51	36.00
		19.80			41.00	77 11 160 136	96.22	80.00	77 11 166 003	380.30	10.60
		31.00	77 11 156 946	.03	11.00	77 11 160 200	2.67	12.50	77 11 166 006	176.66	35.00
		34.00			34.00	77 11 160 227	86.56	17.00	77 11 166 007	176.66	35.00
		35.00	77 11 156 958	.81	16.10	77 11 160 278	14.87	17.00	77 11 166 008	61.22	31.40
		38.50			22.00	77 11 160 284	105.26	11.00			33.40
		40.00			41.00	77 11 160 291	NC	08.00	77 11 166 009	59.68	10.70
		41.50	77 11 156 960	.87	16.00	77 11 160 328	93.31	12.00	77 11 166 012	72.54	88.00
77 11 154 862	1.60	41.00			19.80	77 11 160 368	.16	10.80	77 11 166 013	39.55	88.00
		41.50			20.00			16.00	77 11 166 014	52.83	88.00
77 11 154 878	.83	13.50			37.00			17.00	77 11 166 015	202.87	88.00
		19.30	77 11 156 977	NC	38.50			19.00	77 11 166 020	307.19	35.00
		22.00	77 11 157 155	7.36	17.00			37.00	77 11 166 021	318.16	35.00
		32.00	77 11 157 208	28.65	17.00			37.01	77 11 166 031	310.00	32.00
		34.00	77 11 158 036	4.77	37.01			38.50	77 11 166 032	300.00	34.00
		41.00	77 11 158 059	2.49	17.00			40.10	77 11 166 033	300.00	34.00
		41.50			80.00			41.00	77 11 166 034	157.06	16.00
		42.10	77 11 158 075	34.22	19.30			41.50	77 11 166 035	74.84	88.00
		43.00	77 11 158 219	4.54	17.00	77 11 160 382	24.62	17.00	77 11 166 036	20.60	19.30
77 11 154 886	1.90	38.50	77 11 158 250	9.54	13.50	77 11 160 551	1.32	83.00	77 11 166 039	163.63	41.50
77 11 154 900	1.57	80.00	77 11 158 342	.47	32.00	77 11 160 577	NC	11.00	77 11 166 040	104.38	32.00
77 11 154 904	1.01	33.40			34.00	77 11 160 656	9.31	19.50	77 11 166 041	104.38	32.00

TARIFS 2014

Référence	Tarif	Planche	Référence	Tarif	Planche	Référence	Tarif	Planche	Référence	Tarif	Planche
		34.00	77 11 166 114	21.50	19.50			32.00			33.40
77 11 166 042	104.38	32.00	77 11 166 115	4.38	19.50	77 11 166 177	.33	19.30	77 11 166 227	11.65	31.40
		34.00	77 11 166 116	22.59	19.50			31.40			33.40
77 11 166 043	26.36	10.70	77 11 166 117	3.28	19.50			37.00	77 11 166 229	394.37	33.40
77 11 166 045	148.95	37.00	77 11 166 120	645.09	19.50			41.50	77 11 166 234	69.93	33.40
77 11 166 048	14.05	10.80	77 11 166 121	698.19	19.50	77 11 166 181	2.22	31.00	77 11 166 235	69.93	33.40
		17.00	77 11 166 122	267.82	19.50	77 11 166 182	1.71	32.00	77 11 166 236	3.95	31.40
77 11 166 049	NC	19.80	77 11 166 124		19.50	77 11 166 184	4.67	32.00	77 11 166 237	4.23	33.40
77 11 166 053	67.47	10.60	77 11 166 125	46.45	20.00	77 11 166 185	1.71	31.40	77 11 166 239	3.83	33.40
77 11 166 058	1.31	12.00	77 11 166 127	18.42	08.00			33.00	77 11 166 240	3.83	33.40
77 11 166 060	NC	12.00	77 11 166 128	3.66	20.00			36.00	77 11 166 241	386.61	31.00
77 11 166 061	74.14	13.50	77 11 166 129	83.43	10.80	77 11 166 187	2.79	31.00	77 11 166 242	386.61	31.00
77 11 166 062	78.51	12.00	77 11 166 131	68.11	12.50			33.00	77 11 166 243	250.02	31.00
77 11 166 063	78.99	16.00	77 11 166 132	52.22	12.50	77 11 166 188	2.79	33.00	77 11 166 244	191.69	31.00
77 11 166 064	5.27	16.00	77 11 166 134	84.14	37.80			33.40			35.00
77 11 166 065	4.61	16.00	77 11 166 135	41.95	37.80	77 11 166 189	2.79	32.00	77 11 166 245	122.58	31.00
77 11 166 066	56.34	16.00	77 11 166 136	48.76	37.80			34.00	77 11 166 246	140.04	31.00
77 11 166 067	30.64	16.00	77 11 166 137	73.18	37.80	77 11 166 190	4.41	34.00	77 11 166 247	4.10	31.00
77 11 166 068	1.65	16.00	77 11 166 138	28.17	21.15	77 11 166 191	5.00	33.00	77 11 166 248	3.83	31.00
		21.15	77 11 166 139	20.42	37.80	77 11 166 194	1.56	19.30	77 11 166 249	5.65	31.00
77 11 166 069	29.51	16.00	77 11 166 141	104.38	34.00	77 11 166 195	6.20	83.00			35.00
77 11 166 070	86.18	11.00	77 11 166 142	.13	17.00	77 11 166 196	230.40	83.00	77 11 166 250	173.66	31.00
77 11 166 072	88.43	11.00			38.50	77 11 166 197	177.84	88.00	77 11 166 254	57.43	31.00
77 11 166 073	37.50	19.00			80.00	77 11 166 198	1217.41	88.00			33.00
77 11 166 074	2.81	19.00	77 11 166 143	4.95	21.15	77 11 166 199	706.53	80.00	77 11 166 255	179.38	33.00
77 11 166 075	5.27	19.00	77 11 166 144	5.27	29.00	77 11 166 200	252.25	59.20	77 11 166 256	401.95	33.00
77 11 166 077	.92	10.80			33.40	77 11 166 201	782.98	31.40	77 11 166 257	401.95	33.00
77 11 166 078	1.97	22.00	77 11 166 150	139.85	83.00			33.40	77 11 166 258	265.87	33.00
77 11 166 079	118.99	22.00	77 11 166 151	14.11	40.10	77 11 166 202	306.87	31.40	77 11 166 259	160.26	33.00
77 11 166 087	1.01	10.80	77 11 166 152	17.60	40.10	77 11 166 203	51.91	31.40	77 11 166 260	1.63	33.00
77 11 166 088	2.08	12.00	77 11 166 153	17.20	40.10	77 11 166 205	.39	31.40	77 11 166 265	3.83	33.00
77 11 166 089	11.21	12.00	77 11 166 154	4.01	19.80			33.40	77 11 166 268	4.50	33.00
77 11 166 090	181.43	29.00	77 11 166 155	303.09	19.80	77 11 166 206	12.50	31.40	77 11 166 269	63.52	33.00
77 11 166 091	NC	16.00	77 11 166 156	339.10	19.80			33.40	77 11 166 271	184.95	33.00
77 11 166 092	31.64	17.00	77 11 166 157	339.10	19.80	77 11 166 207	102.06	31.40	77 11 166 272	6.88	31.00
77 11 166 093	23.92	22.00	77 11 166 158	6.56	19.80			33.40	77 11 166 273	2.37	32.00
77 11 166 095	4.17	10.80	77 11 166 159	1.66	19.80	77 11 166 209	7.20	31.40	77 11 166 274	4.34	32.00
77 11 166 096	101.72	10.80	77 11 166 160	1.70	19.80			33.40	77 11 166 275	4.49	32.00
77 11 166 097	144.98	10.80	77 11 166 161	346.03	19.30	77 11 166 213	65.52	31.40	77 11 166 280	29.87	80.00
77 11 166 099	NC	21.00	77 11 166 162	259.52	19.30			33.40	77 11 166 281	1.05	10.80
77 11 166 101	191.85	21.40	77 11 166 163	70.02	19.30	77 11 166 218	12.77	31.40	77 11 166 282	59.00	22.00
77 11 166 102	2403.63	38.00	77 11 166 164	59.19	19.30			33.40	77 11 166 284	9.83	22.00
77 11 166 103	1653.88	38.00	77 11 166 165	6.92	19.30	77 11 166 219	8.85	31.40	77 11 166 285	1.24	19.30
77 11 166 104	246.85	36.00	77 11 166 166	5.68	19.30			33.40	77 11 166 286	.40	19.30
77 11 166 105	110.81	31.40	77 11 166 167	25.86	19.30	77 11 166 220	234.03	31.40	77 11 166 287	3.30	19.30
77 11 166 106	282.39	32.00	77 11 166 168	7.25	19.30	77 11 166 221	234.03	31.40	77 11 166 289	5.49	12.00
		34.00	77 11 166 169	11.65	19.30	77 11 166 222	2.88	31.40	77 11 166 290	16.80	10.00
77 11 166 107	115.86	32.00	77 11 166 170	39.16	19.30	77 11 166 223	5.10	31.40	77 11 166 291	13.82	17.00
77 11 166 108	226.66	88.00	77 11 166 171	1.13	19.30	77 11 166 224	5.10	31.40	77 11 166 292	13.99	17.00
77 11 166 109	282.39	37.80	77 11 166 173	2.49	19.30			33.40	77 11 166 293	7.53	17.00
77 11 166 111		21.10	77 11 166 174	29.86	19.30	77 11 166 225	5.10	31.40	77 11 166 294	7.62	17.00
77 11 166 112	556.89	88.00	77 11 166 176	3.23	19.30	77 11 166 226	2.53	31.40	77 11 166 295	NC	10.80

TARIFS 2014

Référence	Tarif	Planche	Référence	Tarif	Planche	Référence	Tarif	Planche	Référence	Tarif	Planche
77 11 166 296	NC	10.80			34.00	77 11 166 399	130.72	88.00	77 11 166 472	27.54	37.01
77 11 166 297	NC	10.80			37.00	77 11 166 400	727.38	88.00	77 11 166 473	5.37	37.01
77 11 166 298	NC	10.80			37.01	77 11 166 403	44.75	19.80	77 11 166 474	14.15	37.01
77 11 166 299	55.42	10.80	77 11 166 368	.17	31.40	77 11 166 406	.71	36.00	77 11 166 475	34.45	37.01
77 11 166 314	NC	10.70			33.00	77 11 166 407	NC	83.00			38.50
77 11 166 315	NC	10.70			33.40			42.10	77 11 166 476	12.94	37.01
77 11 166 317	NC	10.70	77 11 166 369	.11	32.00	77 11 166 408	NC	41.00	77 11 166 477	16.90	37.01
77 11 166 318	NC	10.70	77 11 166 370	.17	32.00	77 11 166 410	2.00	80.00	77 11 166 480	12.61	37.00
77 11 166 319	NC	10.70			33.40	77 11 166 411	26.01	17.00	77 11 166 481	127.94	37.01
77 11 166 320	NC	10.70	77 11 166 371	.11	31.40	77 11 166 412	3.48	17.00	77 11 166 482	112.35	37.01
77 11 166 321	NC	10.70			33.00	77 11 166 413	.39	19.50	77 11 166 485	30.06	37.00
77 11 166 322	NC	10.70			36.00	77 11 166 419	NC	88.00			37.01
77 11 166 323	2.95	10.80	77 11 166 372	.23	31.00	77 11 166 420	2072.97	17.00	77 11 166 487	33.69	37.01
77 11 166 324	1.42	10.70			31.40	77 11 166 421	1731.22	80.00			37.02
77 11 166 326	3.84	10.70			32.00	77 11 166 422	241.36	38.00	77 11 166 488	141.51	36.00
77 11 166 329	7.24	10.70			33.00	77 11 166 423	26.33	38.00	77 11 166 490	15.25	36.00
77 11 166 336	3.83	10.80			33.40	77 11 166 424	26.11	38.00	77 11 166 491	158.15	36.00
77 11 166 337		11.00			34.00	77 11 166 425	2.19	38.00	77 11 166 495	113.97	36.00
77 11 166 338	9.71	19.00			36.00	77 11 166 426	20.85	38.00	77 11 166 497	4.37	36.00
77 11 166 339	67.26	17.00			37.00	77 11 166 427	5.23	38.00	77 11 166 498	7.55	36.00
		88.00			37.01	77 11 166 430	.23	40.10	77 11 166 499	33.73	36.00
77 11 166 340	30.97	33.00	77 11 166 373	.30	33.00			80.00	77 11 166 500	28.23	32.00
77 11 166 344	12.07	41.50	77 11 166 374	.30	31.40	77 11 166 439	.28	37.01	77 11 166 501	59.74	32.00
77 11 166 345	4.67	83.00			33.40	77 11 166 440	5.68	10.00	77 11 166 502	226.62	32.00
		80.00	77 11 166 375	1.66	31.00	77 11 166 441	.69	37.01	77 11 166 503	110.29	32.00
77 11 166 349	106.37	13.50	77 11 166 376	2.31	31.40	77 11 166 442	1.42	37.00	77 11 166 504	215.85	32.00
77 11 166 350	539.44	19.00			33.40	77 11 166 443	1.66	37.00	77 11 166 505	215.85	32.00
77 11 166 351	124.76	19.00			34.00	77 11 166 444	.17	37.00	77 11 166 506	6.92	32.00
77 11 166 352	12.88	19.00			37.00	77 11 166 446	17.78	37.01	77 11 166 507	22.58	32.00
77 11 166 353	1.44	19.00			37.01	77 11 166 447	8.55	37.00	77 11 166 508	12.39	32.00
77 11 166 354	12.02	19.00	77 11 166 378	.77	37.00	77 11 166 449	35.38	37.00	77 11 166 509	113.74	32.00
77 11 166 355	120.59	19.00			37.01	77 11 166 450	81.95	37.00	77 11 166 510	2.08	32.00
77 11 166 356	8.75	19.00	77 11 166 379	1.06	37.00	77 11 166 451	81.95	37.00	77 11 166 511	3.28	32.00
77 11 166 357	2.05	10.70	77 11 166 381	1.05	37.00	77 11 166 452	70.44	37.01	77 11 166 512	22.36	32.00
		19.00	77 11 166 382	.82	37.00	77 11 166 453	91.06	37.00	77 11 166 513	6.73	32.00
		22.00	77 11 166 385	1.63	31.00	77 11 166 454	13.17	37.00	77 11 166 514	3.83	32.00
77 11 166 358	69.97	19.00			33.00	77 11 166 455	6.15	37.00	77 11 166 515	12.39	32.00
77 11 166 359	135.29	19.00			36.00	77 11 166 456	58.96	37.00	77 11 166 516	12.39	32.00
77 11 166 360	12.39	19.00	77 11 166 386	2.44	31.00	77 11 166 457	7.02	37.00	77 11 166 517	7.64	32.00
77 11 166 361	.77	19.00			33.00	77 11 166 458	8.19	37.00	77 11 166 518	4.66	32.00
77 11 166 362	211.84	19.00	77 11 166 387	1.63	33.00	77 11 166 459	4.01	37.00	77 11 166 519	6.92	32.00
77 11 166 363	3.55	19.00	77 11 166 391	1.12	37.01	77 11 166 460	109.49	37.00	77 11 166 520	11.84	32.00
77 11 166 364	20.54	19.00	77 11 166 392	.57	32.00	77 11 166 461	6.15	37.00	77 11 166 521	89.88	32.00
77 11 166 365	3.83	22.00			34.00	77 11 166 462	8.19	37.00			40.00
77 11 166 366	.11	31.00	77 11 166 393	.11	32.00	77 11 166 463	7.02	37.00	77 11 166 522	33.73	34.00
		31.40			41.50	77 11 166 464	34.88	37.00	77 11 166 523	62.37	34.00
		33.00			80.00	77 11 166 465	59.24	37.00	77 11 166 524	3.28	34.00
		36.00	77 11 166 394	.86	34.00	77 11 166 466	49.59	37.00	77 11 166 525	3.94	34.00
77 11 166 367	.17	31.00	77 11 166 396	.66	34.00	77 11 166 467	22.65	37.00	77 11 166 526	17.77	34.00
		31.40	77 11 166 397	.39	19.30	77 11 166 468	21.89	37.00	77 11 166 527	226.77	34.00
		33.00			32.00	77 11 166 470	3.82	37.00	77 11 166 528	120.19	34.00
		33.40	77 11 166 398	131.08	88.00	77 11 166 471	46.18	37.01	77 11 166 529	51.81	34.00

TARIFS 2014

Référence	Tarif	Planche	Référence	Tarif	Planche	Référence	Tarif	Planche	Référence	Tarif	Planche
77 11 166 530	7.17	34.00	77 11 166 583	9.88	38.50	77 11 166 700	113.63	36.01	77 11 166 760	449.06	90.00
77 11 166 531	18.30	34.00	77 11 166 584	8.78	38.50	77 11 166 701	146.70	36.01	77 11 166 761	142.94	90.00
77 11 166 532	120.19	34.00	77 11 166 585	6.58	38.50	77 11 166 703	30.72	88.00	77 11 166 762	11.86	88.00
77 11 166 533	178.22	34.00	77 11 166 586	20.30	38.00	77 11 166 704	262.80	37.01	77 11 166 763	27.65	88.00
77 11 166 534	3.92	34.00	77 11 166 587	.50	31.40	77 11 166 707	6.75	32.00	77 11 166 764	259.82	31.40
77 11 166 535	54.27	32.00			36.00	77 11 166 708	33.92	38.00	77 11 166 765	334.12	33.40
77 11 166 536	25.96	34.00	77 11 166 595	76.49	59.20	77 11 166 711	49.29	57.00	77 11 166 766	65.52	31.40
77 11 166 537	51.94	34.00	77 11 166 633	851.35	41.00	77 11 166 712	75.13	12.00			33.40
77 11 166 538	51.94	34.00	77 11 166 638	306.97	41.00	77 11 166 714	.73	31.40	77 11 166 767	32.46	33.00
77 11 166 539	75.03	34.00	77 11 166 639	306.97	41.00			33.40	77 11 166 768	251.60	16.10
77 11 166 540	10.21	34.00	77 11 166 640	26.40	41.00	77 11 166 715	46.64	21.00	77 11 166 769	64.21	16.10
77 11 166 542	3.65	34.00	77 11 166 641	26.40	41.00	77 11 166 716	67.84	21.00	77 11 166 770	52.30	31.40
		41.50	77 11 166 642	1165.55	41.50	77 11 166 717	15.74	29.00	77 11 166 771	.31	21.15
77 11 166 543	70.02	34.00	77 11 166 643	26.08	41.50	77 11 166 718	60.42	33.40			36.00
77 11 166 544	13.11	34.00	77 11 166 644	5.10	41.50	77 11 166 719	32.07	31.40	77 11 166 772	18.45	37.02
77 11 166 545	13.11	34.00	77 11 166 645	22.58	41.50			33.40	77 11 166 773	13.82	37.02
77 11 166 546	13.11	34.00	77 11 166 646	61.56	41.50	77 11 166 720	445.00	40.00	77 11 166 774	18.15	43.00
77 11 166 547	4.01	34.00	77 11 166 647	11.34	41.50	77 11 166 721	486.19	19.50	77 11 166 776	15.44	40.00
77 11 166 548	4.01	34.00	77 11 166 648	82.69	41.50	77 11 166 725	31.28	88.00	77 11 166 777	16.40	43.00
77 11 166 549	9.49	35.00	77 11 166 649	82.69	41.50	77 11 166 726	31.28	88.00	77 11 166 778	34.16	40.00
77 11 166 550	17.12	35.00	77 11 166 650	996.00	41.50	77 11 166 727	101.87	19.30	77 11 166 779	15.87	40.00
77 11 166 551	10.10	35.00	77 11 166 651	498.00	41.50	77 11 166 728	12.61	38.00	77 11 166 780	9.84	19.00
77 11 166 552	2.11	35.00	77 11 166 652	301.92	41.50	77 11 166 729	29.39	38.50	77 11 166 781		90.00
77 11 166 555	26.73	36.00	77 11 166 653	51.90	41.50	77 11 166 730	29.39	38.50	77 11 166 782	136.14	90.00
		36.01	77 11 166 654	51.90	41.50	77 11 166 731	28.74	38.50	77 11 166 783	18.93	90.00
77 11 166 556	23.17	36.01	77 11 166 655	403.73	41.50	77 11 166 732	30.07	38.50	77 11 166 787	75.27	43.00
77 11 166 557	5.90	36.01	77 11 166 656	403.73	41.50	77 11 166 733	94.08	36.00	77 11 166 788	75.27	43.00
77 11 166 558	1.98	36.01	77 11 166 657	11.84	41.50	77 11 166 735	72.08	17.00	77 11 166 789	68.86	42.10
77 11 166 559	NC	36.01	77 11 166 663	2.37	36.01	77 11 166 736	9.69	19.00	77 11 166 790	56.30	21.40
77 11 166 560	.72	36.01	77 11 166 664		36.01	77 11 166 737	5.57	80.00			42.10
77 11 166 561	7.90	36.01	77 11 166 665	951.81	19.30	77 11 166 738	.42	80.00	77 11 166 791	45.91	21.40
77 11 166 563	11.19	36.01	77 11 166 669	49.30	19.00	77 11 166 740	22.40	88.00			42.10
77 11 166 564	1.94	36.01	77 11 166 670	24.99	40.00			80.00	77 11 166 792	44.11	37.00
77 11 166 565	1.94	36.01	77 11 166 671	NC	37.01	77 11 166 741	5.88	57.00	77 11 166 793	32.54	42.00
77 11 166 566	1.94	36.01			37.02	77 11 166 743		57.00	77 11 166 794	28.24	40.00
77 11 166 567	1.94	36.01	77 11 166 679		20.00	77 11 166 745	2.90	36.00	77 11 166 795	9.68	40.00
77 11 166 568	9.33	36.01	77 11 166 680	914.73	31.40	77 11 166 746	9.89	38.00	77 11 166 796	16.40	80.00
77 11 166 569	75.59	36.01	77 11 166 681	921.65	33.40	77 11 166 747	NC	36.00	77 11 166 797	13.45	80.00
77 11 166 570	75.59	36.01	77 11 166 682	1595.86	31.40	77 11 166 748	5.98	36.00	77 11 166 798	9.81	40.00
77 11 166 571	14.92	36.01	77 11 166 683	1679.43	33.40	77 11 166 749	24.61	31.40	77 11 166 799	19.66	80.00
77 11 166 572	2.24	36.01	77 11 166 685		80.00			33.40	77 11 166 800	107.32	42.00
77 11 166 573	2.24	36.01	77 11 166 687	22.26	10.00	77 11 166 750	1988.41	88.00	77 11 166 801	176.26	42.00
77 11 166 574	2.24	36.01	77 11 166 688	.17	83.00	77 11 166 751	1966.85	88.00	77 11 166 802	98.26	42.00
77 11 166 575	2.24	36.01			41.00	77 11 166 752	124.10	12.00	77 11 166 803	98.26	16.10
77 11 166 576	13.72	36.01	77 11 166 690	17.72	42.10	77 11 166 753	116.97	17.00	77 11 166 804	20.98	40.00
77 11 166 577	1.17	36.01	77 11 166 691	16.86	42.10	77 11 166 754	123.72	17.00	77 11 166 805	48.52	13.50
77 11 166 578	.96	36.01	77 11 166 692	17.72	42.10	77 11 166 755	180.39	19.30	77 11 166 808	70.24	37.00
77 11 166 579	.80	36.00	77 11 166 693	16.86	42.10	77 11 166 756	143.82	17.00	77 11 166 809	69.00	37.00
77 11 166 580	53.21	37.01	77 11 166 697	5.80	37.01	77 11 166 757	46.84	10.00	77 11 166 810		40.00
		38.50	77 11 166 698	1.94	12.50	77 11 166 758		10.00	77 11 166 811	835.10	40.00
77 11 166 581	24.14	38.50			19.30	77 11 166 759	364.00	32.00	77 11 166 812	733.03	40.50
77 11 166 582	13.17	38.50	77 11 166 699	75.26	99.00			34.00	77 11 166 813	946.20	40.50

TARIFS 2014

Référence	Tarif	Planche	Référence	Tarif	Planche	Référence	Tarif	Planche	Référence	Tarif	Planche
77 11 166 814	249.80	40.10			90.00	77 11 166 919	19.73	08.00			
77 11 166 815	407.24	40.50	77 11 166 868	.10	37.00	77 11 166 920	20.00	31.40			
77 11 166 816	384.40	40.50	77 11 166 870	43.10	42.10			33.40			
77 11 166 817	1627.13	42.00	77 11 166 877	2.58	33.00	77 11 166 921		31.40			
77 11 166 818	1627.13	42.00	77 11 166 878	3.52	31.00			33.40			
77 11 166 819	1711.97	42.10	77 11 166 884	5.60	22.00	77 11 166 927	360.00	42.00			
77 11 166 820	1129.54	43.00	77 11 166 885	23.40	22.00	77 11 166 928	360.00	42.00			
77 11 166 821	1129.54	43.00	77 11 166 886	.25	22.00	77 11 167 215	.11	42.00			
77 11 166 822	398.40	43.00	77 11 166 887	33.75	21.15	77 11 167 720	204.17	41.00			
77 11 166 823	398.40	43.00	77 11 166 888	11.16	21.15	77 11 167 721	7.50	41.00			
77 11 166 824	1248.99	43.00	77 11 166 890	55.26	88.00	79 03 062 105	2.16	12.50			
77 11 166 825	1143.03	13.50	77 11 166 891	26.42	88.00	82 00 033 408	13.26	10.70			
77 11 166 826	36.52	13.50	77 11 166 892	2856.00	36.00	82 00 073 370		10.70			
77 11 166 827	28.35	40.10	77 11 166 893	376.60	36.00	82 00 197 717		17.00			
77 11 166 828	28.35	40.10	77 11 166 894	2.37	36.01	82 00 317 471		11.00			
77 11 166 829	337.98	40.50	77 11 166 895	2.37	36.01	82 00 490 282		12.00			
77 11 166 830	1893.50	40.50	77 11 166 896		36.01	82 00 490 285		12.00			
77 11 166 831	127.75	41.00	77 11 166 897	2.37	36.01	82 00 539 341		12.00			
77 11 166 832	127.75	41.00	77 11 166 898	2.37	36.01	82 00 590 563	NC	11.00			
77 11 166 833	9.47	41.00	77 11 166 899		36.01	82 00 608 653		10.60			
77 11 166 834	9.47	41.00	77 11 166 900	127.94	37.01	82 00 717 383		12.00			
77 11 166 835	56.36	31.00	77 11 166 901	490.00	31.40	82 00 806 731		10.70			
77 11 166 837	14.12	40.00	77 11 166 902	490.00	31.40	93 01 910 011	2088.05	21.30			
77 11 166 838	90.30	20.00	77 11 166 903	490.00	33.40			21.50			
77 11 166 839	95.81	20.00	77 11 166 904	490.00	33.40						
77 11 166 840	483.75	20.00	77 11 166 905	220.00	31.40						
77 11 166 841	188.30	20.00			33.40						
77 11 166 842	94.15	20.00	77 11 166 906	220.00	31.40						
77 11 166 843	232.04	20.00			33.40						
77 11 166 844	223.00	20.00	77 11 166 907	160.00	31.40						
77 11 166 845	232.04	20.00			33.40						
77 11 166 846	274.39	20.00	77 11 166 908	23.61	31.40						
77 11 166 847	1137.16	21.15			33.40						
77 11 166 848	50.00	38.00	77 11 166 909	140.00	31.40						
77 11 166 850	94.95	33.00			33.40						
77 11 166 851	4.69	33.00	77 11 166 910	140.00	31.40						
77 11 166 852	94.95	33.00			33.40						
77 11 166 853	4.12	33.00	77 11 166 911	243.28	31.40						
77 11 166 854	18.61	57.00			33.40						
77 11 166 855	18.39	57.00	77 11 166 912	61.06	31.40						
77 11 166 856	10.54	57.00			33.40						
77 11 166 857	28.62	57.00	77 11 166 913	148.54	31.40						
77 11 166 858	10.63	19.30			33.40						
77 11 166 859	.32	40.00	77 11 166 914	131.45	31.40						
77 11 166 860	216.54	37.02			33.40						
77 11 166 861	7.80	37.02	77 11 166 915	47.01	31.40						
77 11 166 862	3.42	37.02			33.40						
77 11 166 863	1.96	37.02	77 11 166 916	1.48	31.40						
77 11 166 864	.24	13.50			33.40						
		40.10	77 11 166 917	42.19	31.40						
77 11 166 866	.33	19.50			33.40						
77 11 166 867	.09	13.50	77 11 166 918	32.92	37.80						